CM

No. PF-437C

PARTS MANUAL

FVD50Z6·FD50Z6
FVD60Z5·FD60Z5
FVD70Z2·FD70Z2

FORKLIFT TRUCK

FVD50Z6, FVD60Z5, FVD70Z2	is Domestic Model Name (国内用名称)
FD50Z6, FD60Z5, FD70Z2	is Export Model Name (輸出用名称)

下記のM264, M265, M266用Fig. No は見ないでください。

Don't See the below Fig. No. for M264, M265, M266.

6 Fig. 50 Fig. 52, Fig. 54

105

FVD50Z6·FD50Z6
FVD60Z5·FD60Z5
FVD70Z2·FD70Z2

TVH/8803948

TCM
東洋運搬機

301

Japanese

パーツマニアルのご使用について

このパーツマニアルは，TCMフォークリフトトラックF(V)D50Z6,60Z5,70Z2 の構成部品を収録しています。

1．部品番号の引き方

A 部品番号が知りたい …… 部品の形状，名称，使用部位が解っているが

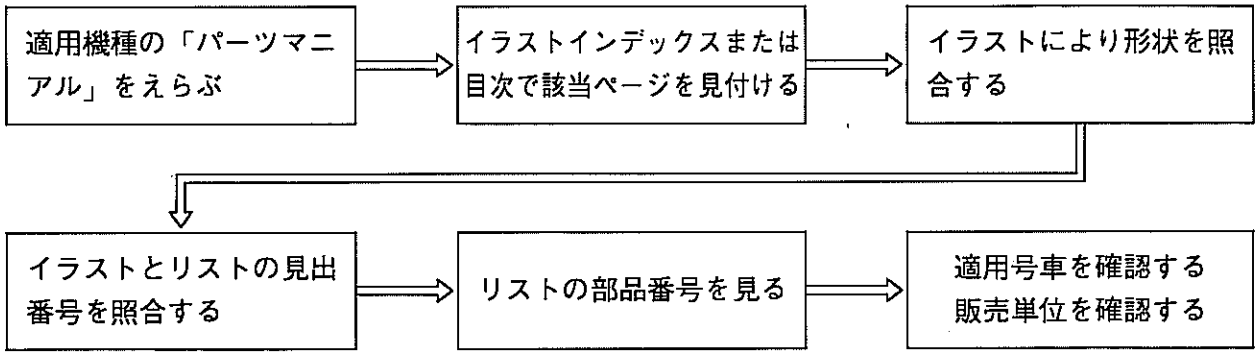

B 部品名称，形状，使用部位が知りたい …… 部品番号が解っているが

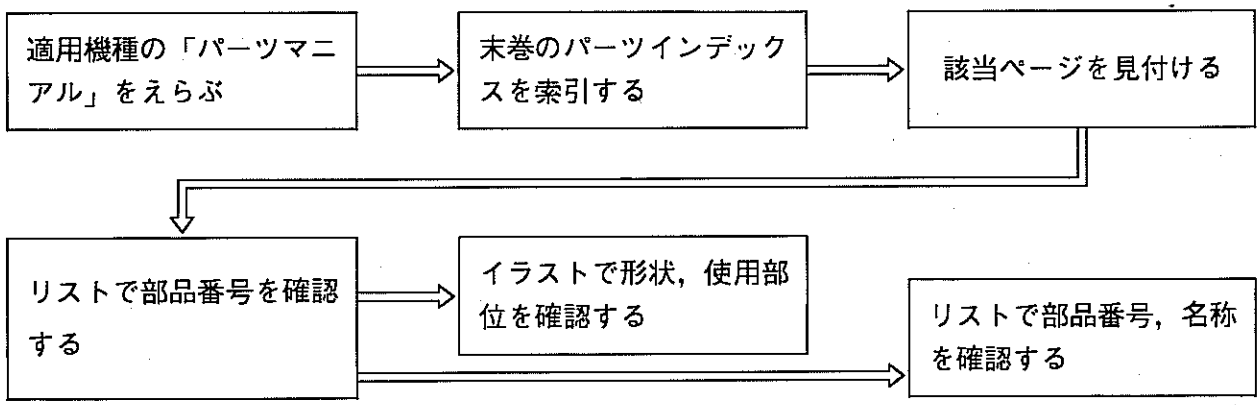

ご注意

(1) 部品ご注文の際は，必ず車両形式・車両製造番号またはユニット号機・部品番号と注文数をご明示ください。

(2) 部品は必ず「TCM純正部品」をご使用ください。純正部品以外の部品をご使用になり故障が発生した場合は保証できません。

〔備　考〕品質向上のため部品は予告なく変更することがありますので，あらかじめご了承ください。詳細はTCM指定整備工場にご相談ください。

2．パーツリストの見方

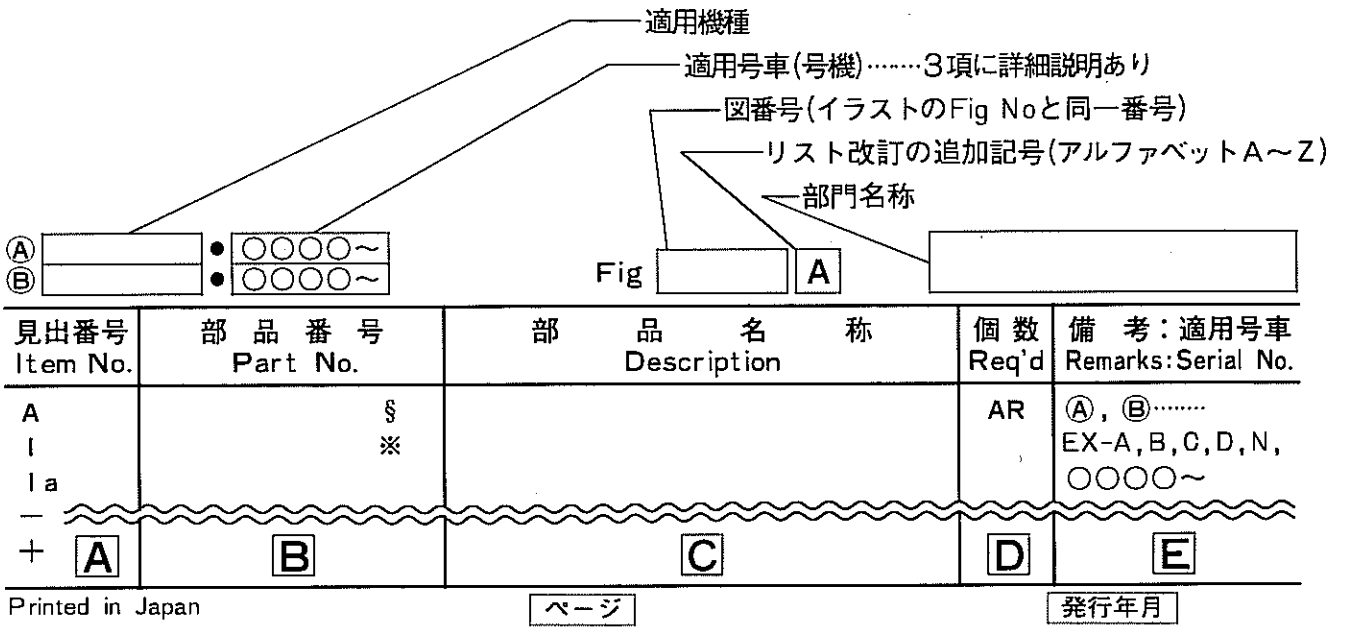

● 記号・略語一覧表

A	A	アッセンブリの意味でアルファベッド（A，B，C……）で表示す。
	I	見出番号（イラスト照合番号）
	Ia	上記見出番号1の部品変更(アルファベッドa，b，c……) 順位を示す。
	—	上記見出番号1と同じ名称で適用機種が異る事を示す。
	※	セット，キット部番を示す。
	+	イラスト表示なしを示す。

B	§	単品で販売しない。
	※	セット，キット販売部品を示す。

D	AR.	必要数

C	ASS'Y	アッセンブリ
	CYL.	シリンダ
	DIFF.	デファレンシャル
	PS.	パワーステアリング
	SW.	スイッチ
	SYS.	システム
	T/M	トランスミッション
	Tor-Con.	トルクコンバータ
	F.	フロント（前）
	HP.	高圧（油圧）
	Inc.	含む
	LH.	レフトハンド（左）
	LP.	低圧（油圧）
	LW.	ロワー（下）
	R·	リヤー（後）
	RH.	ライトバンド（右）
	UP.	アッパー（上）
	L.	長さ（mm）
	t.	厚さ（mm）

E		Ⓐ	リスト左上の適用機種頭部にⒶⒷ…… を付記し，その記号を E 欄に機種の記号として使用する。
		Ⓑ	
		⋮	
	仕様	JPN.	国内仕様の専用部品を示す。
		EX-A	アメリカ，カナダ向け仕様の専用部品を示す。
		EX-B	輸出車の標準仕様部品を示す。
		EX-C	オーストラリア向け仕様の専用部品を示す。
		EX-D	ドイツ向け仕様の専用部品を示す。
		EX-N	北ヨーロッパ向け仕様の専用部品を示す。
		STD.	標準仕様
		(C)	クラッチタイプ
		(T)	トルクコンバータタイプ
		H.	マスト揚高
		OP.	希望装備（オプション）
		CSA. B.	冷凍庫仕様
	号機	E. No.	エンジン号機
		U. No.	ユニット号機
		M. No.	マスト号機
		VM. No.	マスト号機（ビューマスト）

English

HOW TO USE PARTS MANUAL

This parts manual contains the component parts of TCM Forklift Truck F(V)D50Z6,60Z5, 70Z2.

1. Locating Part No.

A To know part No. ····· when the shape, name and location of part are known.

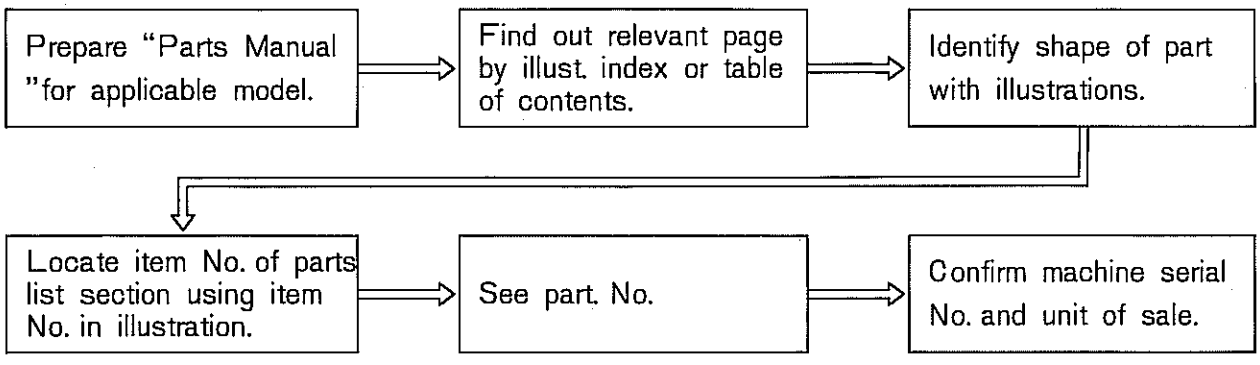

B To know part name, shape and location ····· when part No. is known.

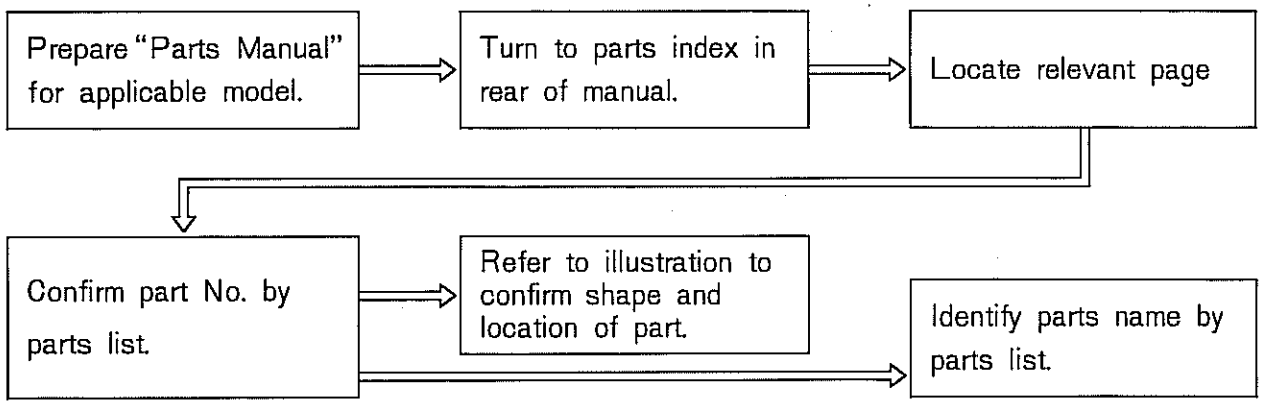

NOTE

(1) When ordering parts, be sure to specify the Machine Model, Machine Serial No. or Unit Serial No., Part No. and the quantity of part required.

(2) Always use "TCM's Genuine Part". We cannot guarantee any loss or trouble attributable to other parts than ours.

[Remarks] Parts subject to change without notice. For further details, please consult your TCM-appointed service factory.

2. Guide To Use.

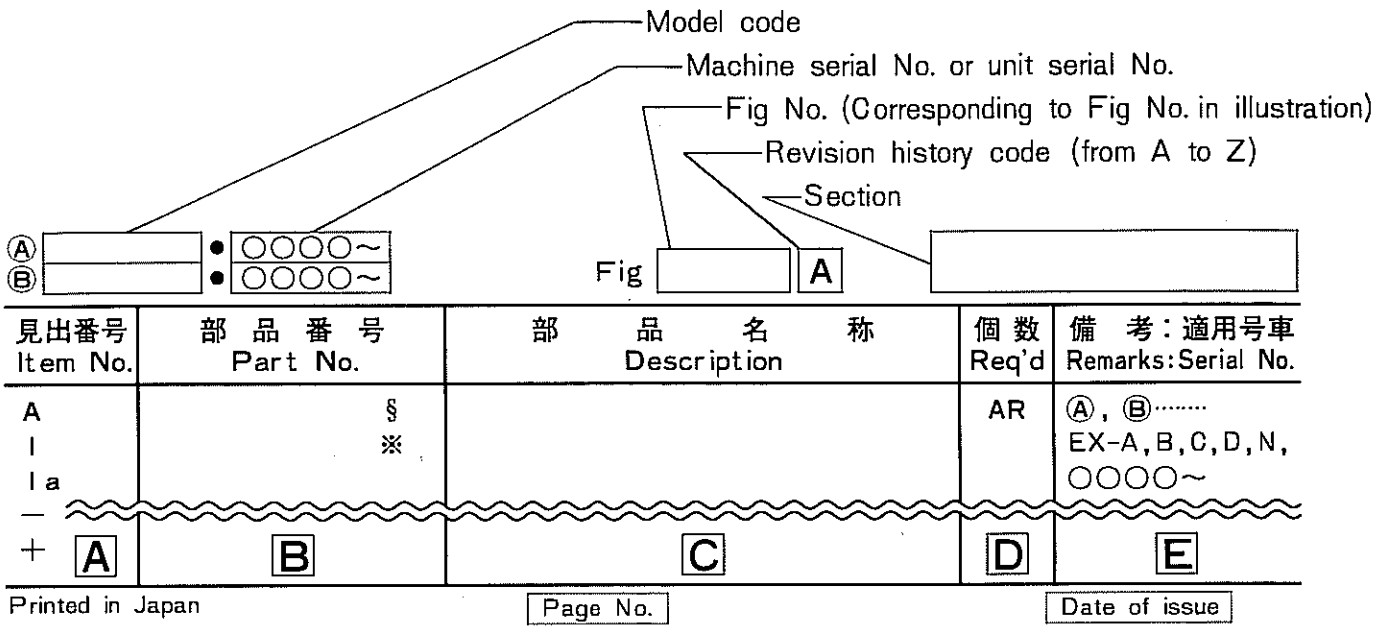

• Abbreviations and Symbols

A	A	Assembly, other capital letters are also used.
	I	Item No. (corresponding to Item No. in illustration.)
	Ia	Changed part of Item I, lower-case letters are used.
	—	Same part name as the above item, but applicable model is different.
	※	Set or kit component.
	+	Not illustrated.

B	§	Not sold separately.
	※	Sold as set or kit.

D	AR	Required quantity.

C	ASS'Y.	Assembly
	CYL.	Cylinder
	DIFF.	Differential
	PS.	Power steering unit
	SW.	Switch
	SYS.	System
	T/M.	Transmission
	Tor-Con.	Torque converter
	F.	Front
	HP.	High pressure
	Inc.	Including
	LH.	Left hand side
	LP.	Low pressure
	LW.	Lower
	R.	Rear
	RH.	Right hand side
	UP.	Upper
	L.	Length (mm)
	t.	Thickness (mm)

E	Specification	Ⓐ Ⓑ ⋮	These symbols are attached at the head of machine model names put on upper left section of parts list. Column E uses therse symbols to express applicable machine models
		JPN.	Domestic-use only
		EX-A.	Specifications for the USA and canada.
		EX-B.	Standard specifications for export.
		EX-C.	Specifications for Australia.
		EX-D.	Specifications for Germany.
		EX-N.	Specifications for north-Europe.
		STD.	Standard specification
		(C).	Clutch type
		(T).	Torque converter type
		H.	Mast height
		OP.	Optional equipment
		CSA or B	Cold storage specification
	Serial No.	E. No.	Engine serial number
		U. No.	Unit number
		M. No.	Mast number
		VM. No.	Mast number (view mast)

BENUTZUNG DER TEILLISTE

Diese Teilliste enthält die Einzel-und Bestandsteile des TCM Gabelstaplers F(V)D50Z6, 60Z5,70Z2.

1. Finden der Teilnummer.

A **Um die Teilnummer zu ermitteln** ····· Bei bekannter Form, Namen und Einbaustelle des Teils.

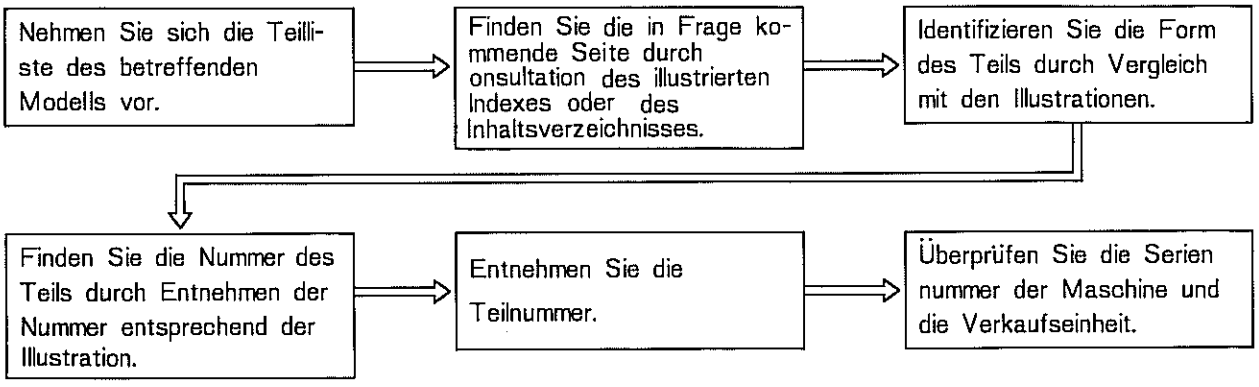

B **Ermitteln der Teilbezeichnung, Form und Einbaustelle eines Teils.** ····· Bei bekannter Teilnummer.

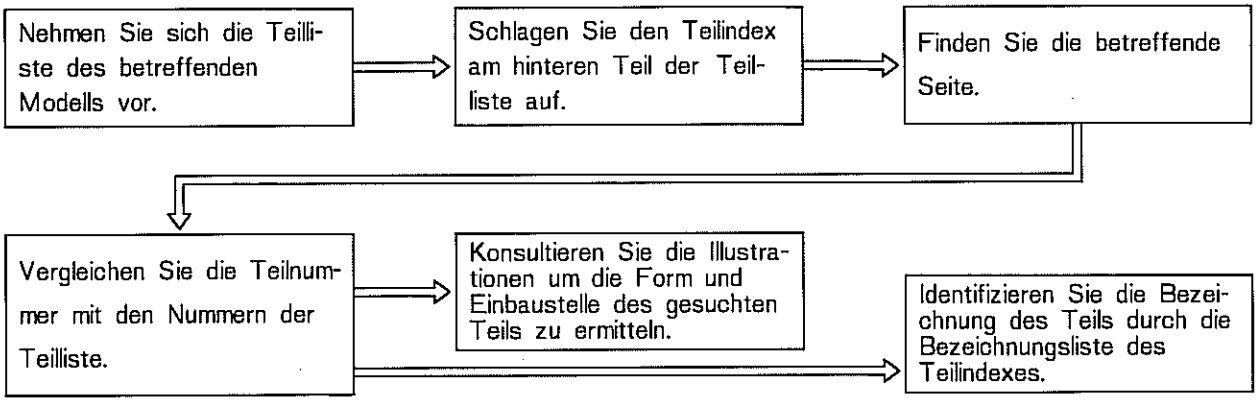

ANMERKUNG:

(1) Bitte achten Sie darauf, daB bei der Bestellung von Teilén die Maschinennummer, die Serienund Einheitsnummer der Maschine, sowie die Teilnummer und die Anzahl der benótigten Teile angegeben werden.

(2) Benutzen Sie nur "TCM Orginalteile". Wir können für Verluste oder Störungen die auf Fremdteile (nicht TCM-orginalteile) zurückzuführen sind, keine Garantie übernehmen.

〔**Bemerkung:**〕 Änderungen der Teile können ohne Benachrichtigung erfolgen. Setzen Sie sich für weitere Informationen mit Ihrer zuständigen TCM-Kundendienststelle oder Fabrik in Verbindung.

2. Anweisungen zur Benutzung

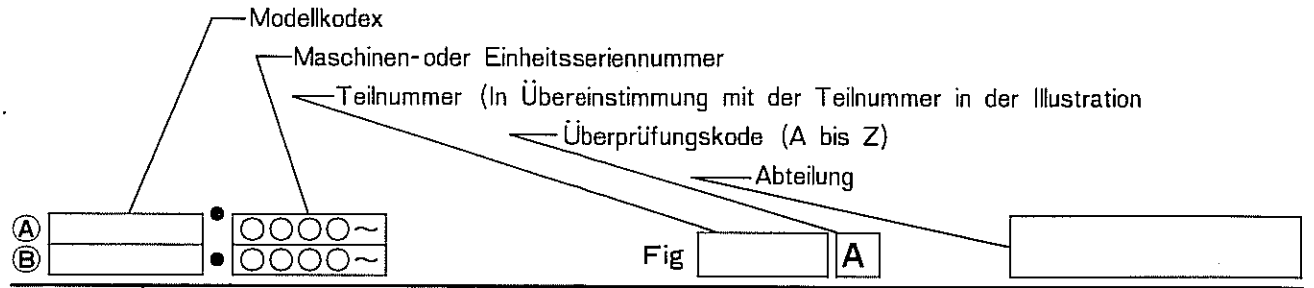

Sachnummer	Teilnummer	Beschreibung	Menge	Bemerkungen, Seriennummer
A I Ia — +	§ ※		AR	Ⓐ,Ⓑ····· EX-A,B,C,D,N, ○○○○~
A	B	C	D	E

Printed in Japan

Seitennummer

Ausstelldatum

● Liste der Abkürzungen und Symbole die in der Teilliste Verwendung finden.

A	A	Aufbau, andere GroBbuchstaben finden auch Verwendung.
	I	Sachnummer (in Übereinstimmung mit der Sachnummer der Illustration.)
	Ia	Geändertes Teil des Postens 1, Kleinbuchstaben werden verwendet.
	—	Dieselbe Teilbezeichnung wie der obenstehende Posten, aber das betreffende Modell ist verschieden.
	※	Satz-oder Kitteil
	+	Nicht illustriert

B	§	Wird nicht einzeln verkauft.
	※	Wird als Satz oder Kit verkauft.

D	AR	Notwendige Menge

C	ASS'Y.	Aufbau
	CYL.	Zylinder
	DIFF.	Differential (getriebe)
	PS.	Servolenkungseinheit
	SW.	Schalter
	SYS.	System
	T/M.	Transmission
	Tor-Con.	Drehmomentwandler
	F.	Frontseite (Vo rderseite)
	HP.	Hochdruck
	Inc.	Eingeschlossen (einbegriffen)
	LH.	Linke Seite (Auf der linken Seite)
	LP.	Tiefdruck
	LW.	Niedriger (tiefer)
	R.	Rückseite
	RH.	Rechte Seite (auf der rechten Seite)
	UP.	Oberer (höherer)
	L.	Länge (mm)
	t.	Stärke, Dicke (mm)

E	BESTIMMUNGEN	Ⓐ Ⓑ ⋮	Diese Symbole sind den Maschinenmodellbezeichnungen hinzugefügt welche auf der oberen linken Abteilung der Teilliste erscheinen. In Spalte E werden diese Symbole zur Bezeichnung der betreffenden Maschinenmodelle verwendet.
		JPN.	Nur Inlandsgebrauch (Japan)
		EX-A.	Bestimmungen für die U.S.A. und Kanada.
		EX-B.	Standardexportbestimmungen.
		EX-C.	Bestimmungen für Australien.
		EX-D.	Bestimmungen für Deutschland.
		EX-N.	Bestimmungen für Nordeuropa.
		STD.	Standardbestimmungen.
		(C).	Kupplungstyp.
		(T).	Drehmomentwandlertyp.
		H.	Masthöhe
		OP.	Zusatzmaschinen, zusätzliche Gerätschaften.
		CSA or B	Kühllagerungsbestimmungen
	SERIENNUMMERN	E. Nr.	Motorenseriennummer
		U. Nr.	Einheitsnummer
		M. Nr.	Mastnummer
		VM. Nr.	Mastnummer (Weitsichtmast)

MODE D'UTILISATION DU MANUEL DE PIECES DE RECHANGE

Ce manuel de pièces de rechange contient les pièces des organes du Chariot élévateur TCMF(V)D50Z6,60Z5,70Z2.

1. Localisation du N° de la pièce

A **Pour trouver le N° de la pièce.** ..... Quand la forme, le nom l'emplacement de la pièce sont connus.

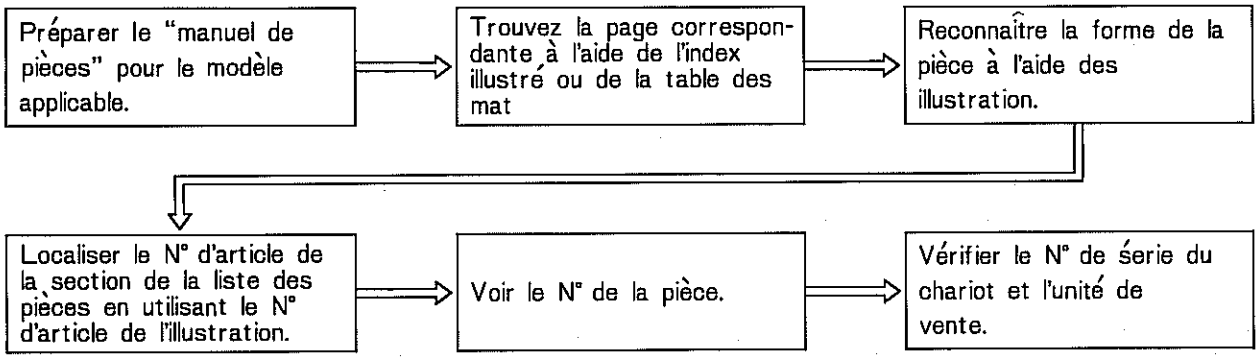

B **Pour trouver le nom de la pièce, la forme et l'emplacement** ..... Quand le N° de la pièce est connu.

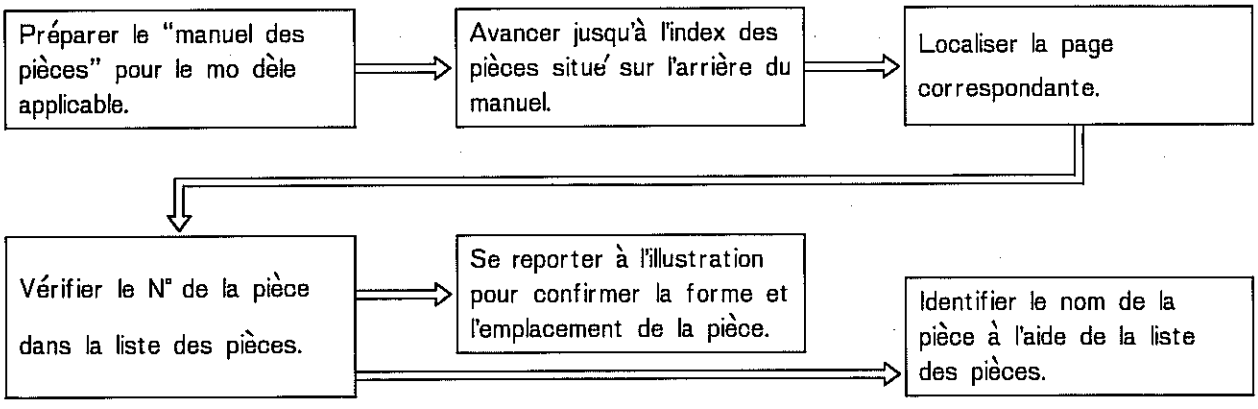

NOTE

(1) Lors de la commande de pièces, s'assurer de spécifier le modèle du Chariot (exp. FG10N3), le numéro de série du Chariot ou le numéro de série de l'umite, le N° de la pièce et la quantité de pièces nécessaires.

(2) Toujours utiliser les "pièces d'origine TCM". Nous ne pouvons garantir toute perte ou toute panne dûe à lútilisation d'autres pièces que les nôtres.

[Remarques:] Les pièces sont sujettes à modification sans préavis. Pour de plus amples renseignements, veuillez consulter un atelier de réparation agréé par TCM.

2. Guide d'utilisation

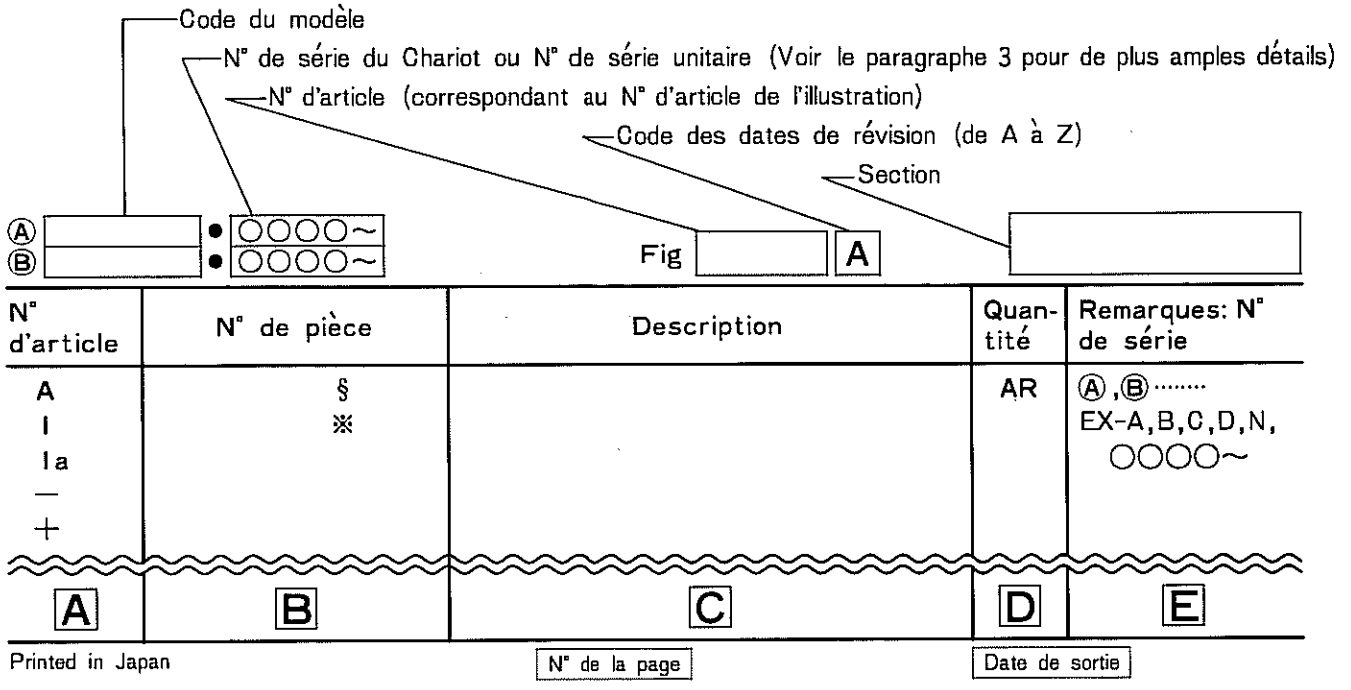

● Liste des abréviations et des symboles utilisés dans les manuels de pièces.

A	A	Montage, d'autres lettres majuscules sont aussi utilisées.
	I	N° d'article (Correspondant au numéro d'article de l'illustration)
	Ia	Pièce modifiée de l'article 1, des lettres minuscules sont utilisées.
	—	Même nom de pièce que l'article précédent, mais le modèle applicable est différent.
	※	Jeu ou kit
	+	Non illustré

B	§	Pas vendu separément
	※	Vendu par jeu ou kit

D	AR	Quantité nécessaire

C	ASS'Y.	Montage
	CYL.	Cylindre
	DIFF.	Différentiel
	PS.	Ensemble de direction assistée
	SW.	Commutateur
	SYS.	Système
	T/M.	Transmission
	Tor-Con.	Convertisseur de couple
	F.	Avant
	HP.	Haute pression
	Inc.	Comprenant
	LH.	Côté gauche
	LP.	Basse pression
	LW.	Inférieur
	R.	Arrière
	RH.	Côté droit
	UP.	Supérieur
	L.	Longueur (mm)
	t.	Epaisseur (mm)

E	Specifications	Ⓐ Ⓑ ⋮	Ces symboles sont placés en avant des noms du modèle du chariot, placéssur la partie supérieure gauche de la liste des pièces. La colonne E utilise ces symboles pour indiquer les modèles de chariots applicables.
		JPN.	Utilisation au Japon seulement
		EX-A.	Spécifications pour le Canada et les USA
		EX-B.	Spécifications normales pour l'exportation
		EX-C.	Spécifications pour l'Australie
		EX-D.	Spécifications pour l'Allemagne
		EX-N.	Spécifications pour l'Europe du Nord
		STD.	Spécifications normales
		(C).	Type à embrayage
		(T).	Type à convertisseur de couple
		H.	Hauteur de mât
		OP.	Equipement en option
		CSA ou B	Spécification de stockage à froid
	N° de série	E. No.	Numéro de série du moteur
		U. No.	Numéro de l'unité
		M. No.	Numéro du mât
		VM. No.	Numéro du mât (mât panoramique)

MANERA DE USAR EL MANUAL DE LAS PIEZAS

El presente manual de piezas contine las piezas piezas componentes de la carretilla de horquil horquilla elevadora F(V)D50Z6,60Z5,70Z2 de TCM.

1. Manera de localizar el número de pieza

A **Para saber el número de la pieza** ..... cuando se conoce la forma, nombre o el lugar donde esta la piezá

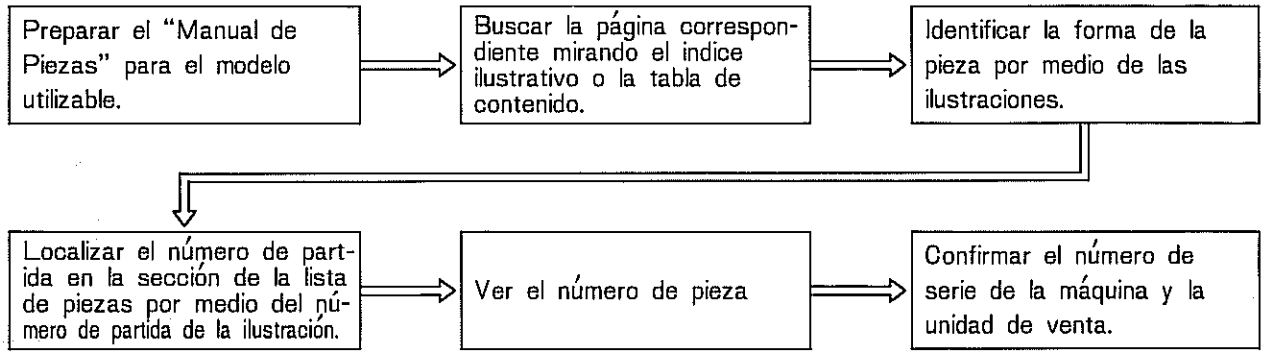

B **Para dar con el nombre, forma y lugar donde se use una pieza** ..... cuando se sabe el número de pieza

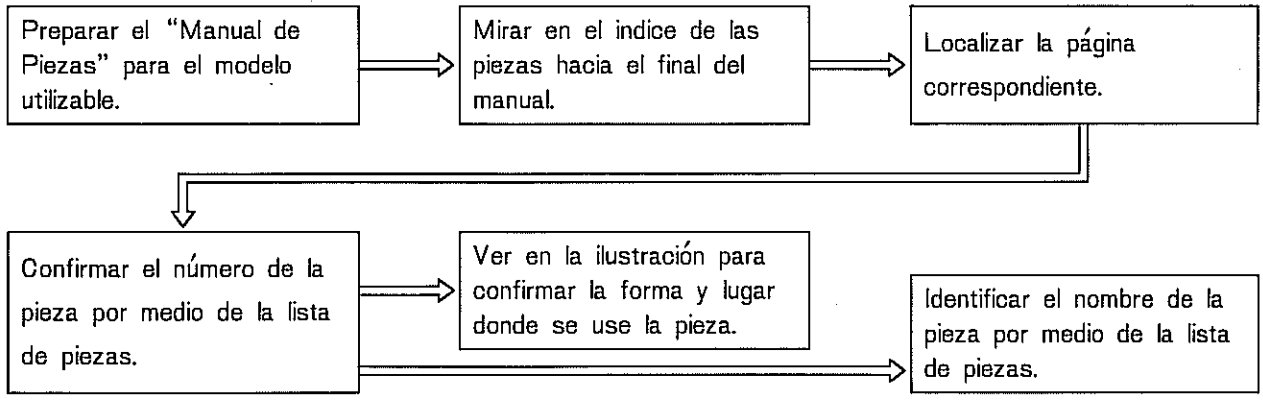

NOTAS

(1) Al formular un pedido de piezas, no olvidar de especificar el modelo de la máquina (por ej, FG10N3), el número de serie de la misma o el de la serie de la unidad, el número de la pieza y la cantidad de piezas que se necesitan

(2) Siempre usar "piezas TCM genuinas". No podemos asumir responsabilidad por pérdidas y desperfectos imputables a piezas que no sean las nuestras. No olvidar que las piezas quedan sujetas a cambios sin aviso previo. Para más detalles convendrá consultar con la fábrica de servicio designada por TCM de la localidad.

2. Guia para el uso

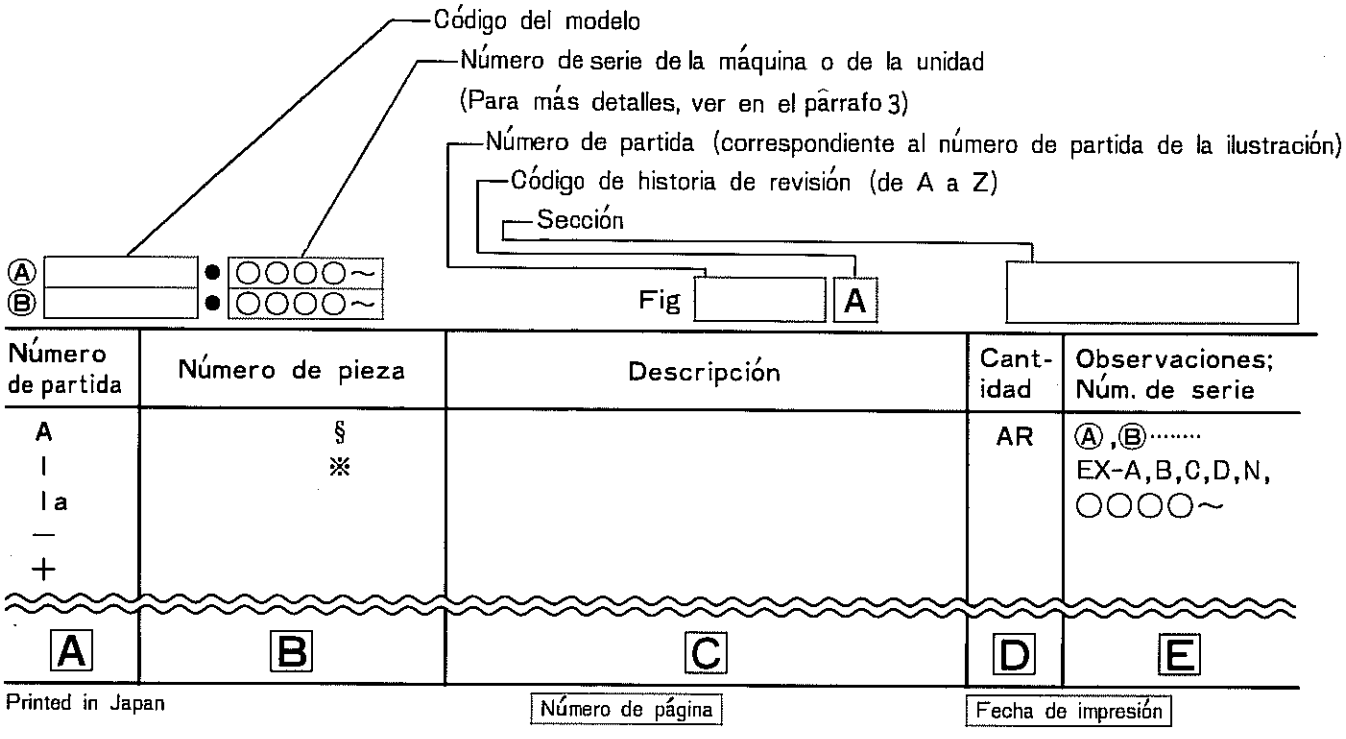

● Lista de abreviaciones y símbolos usados en los Manuales de Piezas

A	A	Conjunto-se usan también otras mayúsculas.
	I	Núm. de partida (correspondiente al núm. de partida en la ilustración)
	Ia	Pieza cambiada de la partida 1-se usan letras minúsculas.
	—	El mismo nombre de pieza que en la partida anterior pero el modelo en que se puede usar es diferente.
	※	Juego o componentes de un conjunto
	+	No ilustrado

B	§	No se vende por separado.
	※	Se vende como juego o conjunto

D	AR	Cantidad requerida

C	ASS'Y.	Conjunto
	CYL.	Cilindro
	DIFF.	Diferencial
	PS.	Unidad de dirección hidráulica
	SW.	Interruptor
	SYS.	Sistema
	T/M.	Transmisión
	Tor-Con.	Convertidor de esfuerzo de torsión.
	F.	Delante
	HP.	Alta presión
	Inc.	Incluyendo
	LH.	Ladó izquierdo
	LP.	Baja presión
	LW.	Inferior
	R.	Atrás
	RH.	Lado derecho
	UP.	Superior
	L.	Largo (mm)
	t.	Espesor (mm)

E		Ⓐ Ⓑ ⋮	Estos simbolos van atacados a la parte de arriba de los nombres de los modelos de las máquinas colocados en la sección izquierda superior de la lista de piezas. La columna E usa estos simbolos para indicar los modelos de máquinas en que se pueden usar.
	Especificación	JPN.	Solamente para uso doméstico (Japón)
		EX-A.	Especificaciones para EE. UU. y Canadá
		EX-B.	Especificaciones ordinarias para exportación.
		EX-C.	Especificaciones para Australia
		EX-D.	Especificaciones para Alemania
		EX-N.	Especificaciones para Europa Norte
		STD.	Especificación estándar
		(C).	Tipo de embrague
		(T).	Tipo de convertidor de esfuerzo de torsión
		H.	Altura del mástil
		OP.	Equipo optativo
		CSA o B	Especificación para almacenamiento frío
	Número de serie	E. No.	Número de serie del motor
		U. No.	Número de serie de la unidad
		M. No.	Número del mástil
		VM. No.	Número del mástil (mástil de visión amplia)

目　次
CONTENTS

JPN.	EX.
FVD50Z6 FVD60Z5 FVD70Z2	FD50Z6 FD60Z5 FD70Z2

図番号 Fig. No.	部門名称 Section	JPN.	EX.	ページ Page
Fig. 1	エンジン マウント Engine Mount	●	●	1-1~1-3
Fig. 2	クーリング システム Cooling System	●	●	2-1, 2-2
Fig. 3	フユーエル システム Fuel System	●		3-1, 3-2
Fig. 3-1	フユーエル システム Fuel System <EX-A, B, C, D, N>		●	3-1-1, 3-1-2
Fig. 3-2	フユーエル システム Fuel System <EX-F>		●	3-2-1~3-2-3
Fig. 4	エキゾースト システム Exhaust System	●	●	4-1, 4-2
Fig. 5A	エレクトリツク システム Electlic System <New> F(V)D50Z6:0113~ F(V)D60Z5:0134~ F(V)D70Z2:0101~	●	●	5A-1~5A-5
Fig. 6	ワイヤ ハーネス メータ パネル Wire Harness-Meter Panel	●	●	6-1
Fig. 7	ワイヤ ハーネス キャビネツト Wire Harness-Cabinet	●	●	7-1
Fig. 8A	ワイヤ ハーネス エンジン Wire Harness-Engine <New> F(V)D50Z6:0113~ F(V)D60Z5:0134~ F(V)D70Z2:0101~	●	●	8A-1
Fig. 9	ワーキング ランプ オプション Working Lamp (Option)	●	●	9-1, 9-2
Fig. 10	ワーキング ランプ キャブ付 オプション Working Lamp-with Cab (Option)	●	●	10-1, 10-2
Fig. 11	ワイヤリング ダイヤグラム キャブ付 オプション Wiring Diagram -with Cab (Option)	●	●	11-1
Fig. 12	トルク コンバータ グループ Torque-Converter Group	●	●	12-1~12-4
Fig. 13	トランスミツション グループ Transmission Group	●	●	13-1~13-4
Fig. 14	モジユレーション ルブリケーション バルブ グループ Modulation & Lubrication Valve Group	●	●	14-1~14-3
Fig. 15	コントロール バルブ グループ Control Valve Group	●	●	15-1~15-3
Fig. 16	クラツチ グループ Clutch Group	●	●	16-1~16-3
Fig. 17	ポンプ トルコン パワーステアリング Pump (Tor-Con & PS)	●	●	17-1, 17-2
Fig. 18	ドライブ アクスル Drive Axle	●	●	18-1~18-4
Fig. 19	デイフアレンシヤル Differential	●	●	19-1~19-4
Fig. 20	ホイール ブレーキ Wheel Brake	●	●	20-1~20-3
Fig. 21	パーキング ブレーキ Parking Brake	●	●	21-1, 21-2
Fig. 22	プロペラ シヤフト Propeller Shaft	●	●	22-1, 22-2

Printed in Japan

JPN.	EX.
FVD50Z6 FVD60Z5 FVD70Z2	FD50Z6 FD60Z5 FD70Z2

図番号 Fig. No.	部門名称 Section	JPN.	EX.	ページ Page
Fig. 23	トランスミッション コントロール レバー Transmission Control Lever	●	●	23-1, 23-2
Fig. 24	ハンドル ステアリング リンケージ Handle & Steering Linkage	●	●	24-1~24-3
Fig. 25	ハンドル ホイール Handle Wheel	●	●	25-1
Fig. 26	ステアリング ハンドル Steering Handle	●	●	26-1~26-3
Fig. 27	パワー ステアリング Power Steering	●	●	27-1~27-4
Fig. 28	ステアリング アクスル Steering Axle	●	●	28-1~28-4
Fig. 29	ホイール フロント リヤー Wheel (Front & Rear)	●	●	29-1, 29-2
Fig. 30	ユニーク タイヤ オプション Unique Tire (Option)	●	●	30-1
Fig. 31	アクセレータ ペダル Accelerator Pedal	●	●	31-1~31-3
Fig. 32	ブレーキ ペダル Brake Pedal	●	●	32-1~32-3
Fig. 33	マスタシリンダ Master Cylinder	●	●	33-1, 33-2
Fig. 34	ブレーキ パイプ ライン Brake Pipe Line	●	●	34-1~34-3
Fig. 35	ハイドロマスタ Hydromaster	●	●	35-1~35-4
Fig. 36	パーキング ブレーキ レバー Parking Brake Lever	●	●	36-1, 36-2
Fig. 37	フレーム バランス ウエイト Frame & Balance Weight	●	●	37-1, 37-2
Fig. 38	フレーム バランス ウエイト リムーブド タイプ オプション Frame & Balance Weight-Removed Type (Option)	●	●	38-1, 38-2
Fig. 39	フツド フロア ボード シート Hood, Floor Board & Seat	●	●	39-1~39-4
Fig. 40	フツド フロア ボード シート キャブ付 オプション Hood, Floor Board & Seat-with Cab (Option)	●	●	40-1~40-4
Fig. 41	ポンプ メイン Pump (Main)	●	●	41-1, 41-2
Fig. 42	バルブ コントロール リンケージ Valve Control Linkage	●	●	42-1, 42-2
Fig. 43	コントロール バルブ Control Valve	●	●	43-1~43-3
Fig. 44	オイル タンク Oil Tank	●	●	44-1
Fig. 45	ハイドロリツク システム メイン Hydraulic System (Main) <FVD50Z6, 60Z5, 70Z2>	●	●	45-1~45-5
Fig. 46	ハイドロリツク システム メイン Hydraulic System (Main) <FVD50Z6, 60Z5, 70Z2>	●	●	46-1~46-3
Fig. 47	ハイドロリツク システム トル コン パワーステアリング Hydraulic System (Tor-Con & PS.)	●	●	47-1~47-3

Printed in Japan

JPN.	EX.
FVD50Z6 FVD60Z5 FVD70Z2	FD50Z6 FD60Z5 FD70Z2

図番号 Fig.No.	部門名称 Section	JPN.	EX.	ページ Page
Fig. 48	バルブ ユニット Valve Unit	●	●	48-1, 48-2
Fig. 49	フオーク リフト ブラケット Fork & Lift Bracket <FVD50Z6,60Z5,70Z2>	●	●	49-1~49-3
Fig. 50	リフト ブラケット Fork & Lift Bracket <FD50Z6,60Z5,70Z2>			50-1~50-3
Fig. 51	マスト Mast <FVD50Z6,60Z5,70Z2>	●	●	51-1~51-4
Fig. 52	マスト Mast <FD50Z6,60Z5,70Z2>			52-1~52-4
Fig. 53	リフト シリンダ Lift Cylinder <FVD50Z6,60Z5,70Z2>	●	●	53-1~53-5
Fig. 54	リフト シリンダ Lift Cylinder <FD50Z6,60Z5,70Z2>			54-1~54-5
Fig. 55	テイルト シリンダ Tilt Cylinder	●	●	55-1~55-3
Fig. 56	デカル メータ アザーズ Decal, Meter & Other's	●		56-1~56-3
Fig. 56-1	デカル メータ アザーズ Decal, Meter & Other's <EX-A,B,C,D,N>		●	56-1-1~56-1-3
Fig. 56-2	デカル メータ アザーズ Decal, Meter & Other's <EX-F>		●	56-2-1~56-2-3
Fig. 56-3	デカル メータ アザーズ Decal, Meter & Other's (チヤイナ China) <EX-B>		●	56-3-1~56-3-3
Fig. 57	サービス ツール Service Tools	●	●	57-1
Fig. 58	オーバヘツド ガード Overhead Guard <JPN.& EX-A,B,D,F,N>	●	●	58-1, 58-2
Fig. 58-1	オーバヘツド ガード Overhead Guard <EX-C>		●	58-1-1, 58-1-2
Fig. 59	カー ヒータ オプション Car-Heater (Option)	●	●	59-1, 59-2
Fig. 60	スチール キヤブ オプション Steel Cab (Option)	●	●	60-1, 60-2
Fig. 61	スチール キヤブ インナ パーツ オプション Steel Cab - Inner Parts (Option)	●	●	61-1~61-4

Printed in Japan

SECTION INDEX

Others section

Fig.
- ⑤ エレクトリック システム Electric SYS.
- ⑥～⑪ ワイヤ ハーネス Wire Harness
- ㉞ ブレーキ パイプ ライン Brake Pipe Line
- ㊺～㊼ ハイドロリック システム Hydraulic SYS.
- ㊽ バルブ ユニット Valve Unit
- ㊻ デカル メータ Decal, Meter
- ㊼ サービス ツール Service Tools
- ㊾ カー ヒータ Car—Heater (OP.)
- ㊿㉑ スチール キャブ Steel Cab (OP.)

FVD50Z6·FD50Z6
FVD60Z5·FD60Z5
FVD70Z2·FD70Z2

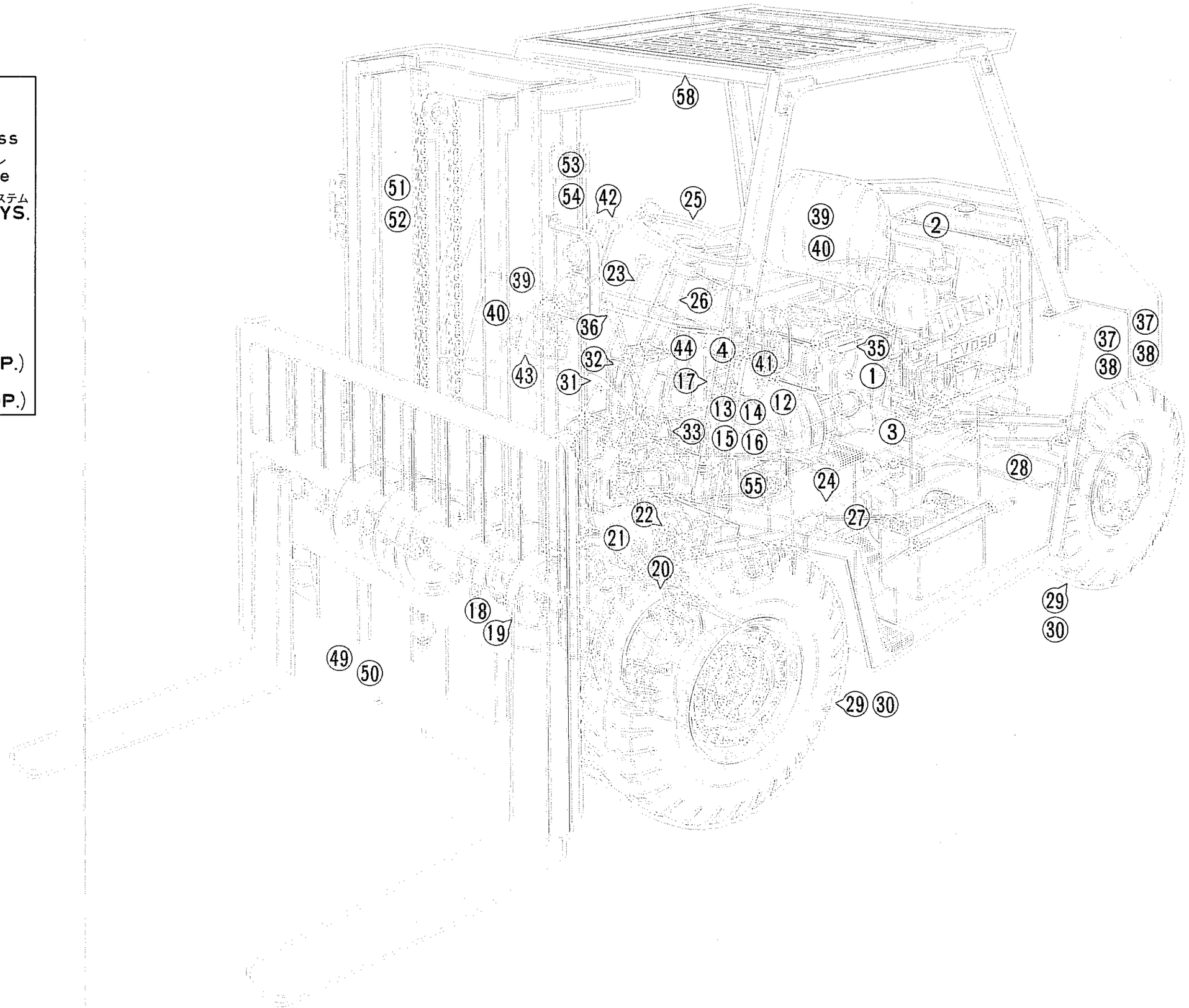

JPN.

特定自主検査キット—22659-99802

キット,パーツNo.	名　　称	個数	部　　門
25235-40199	REPAIR KIT,MASTER CYLINDER	1	MASTER CYLINDER
C-K2-61325-52001	REPAIR KIT,WHEEL CYLINDER	4	WHEEL BRAKE
C-K2-61325-23511	KIT ADJUSTER,FRONT	2	〃
C-K2-61325-13511	KIT ADJUSTER,REAR	2	〃
90106-09200	SEAL,OIL	2	FRONT AXLE
22653-02111	GASKET,SPIDER	2	〃
90106-06890A	GASKET	2	〃
90100-96790	LOCK,NUT	2	〃
03211-09501	SEAL,OIL	2	STEERING AXLE
03192-10011	WASHER	2	〃

NOTE

Fig.1 ENGINE MOUNT

	JPN.	EX
Ⓐ	FVD50Z6	FD50Z6
Ⓑ	FVD60Z5	FD60Z5
Ⓒ	FVD70Z2	FD70Z2

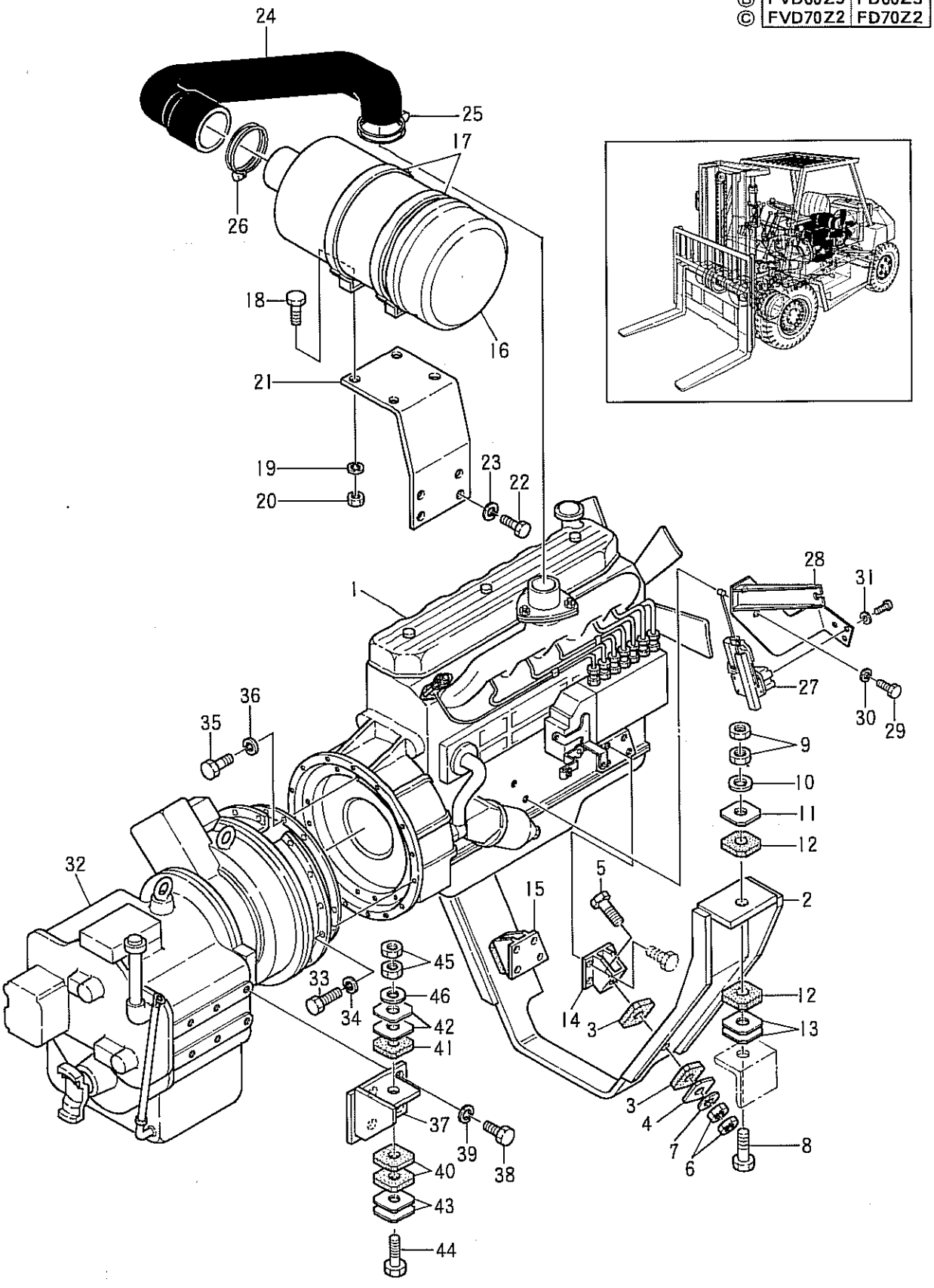

①

	JPN.	EX
Ⓐ	FVD50Z6	FD50Z6
Ⓑ	FVD60Z5	FD60Z5
Ⓒ	FVD70Z2	FD70Z2

Fig.1 ENGINE MOUNT
エンジン マウント

見出番号 Item No.	部品番号 Part No.	部品名称 Description	個数 Req'd	備考:適用号車 Remarks: Serial No.
1	24381-00201	エンジン ENGINE〔D500PL-S11〕	1	See Book No. PME-D500A
2	22951-02021	ブラケット エンジン マウント BRACKET, engine mount	1	
3	23811-00051	クッション ラバー CUSHION, rubber	4	
4	23811-00021	スペーサ SPACER	2	
5	01106-16080	ボルト BOLT	2	
6	01402-00016	ナット NUT	4	
7	02000-00016	ワッシャ WASHER	2	
8	01103-16090	ボルト BOLT	2	
9	01402-00016	ナット NUT	4	
10	02000-00016	ワッシャ WASHER	2	
11	23811-00021	スペーサ SPACER	2	
12	23811-00015	クッション ラバー CUSHION, rubber	4	
13	23811-00011	シム SHIM	4	
14	22951-02001	ブラケット エンジン BRACKET L.H. engine	1	
15	22951-02011	ブラケット エンジン BRACKET R.H. engine	1	
16	24351-00111	エアー クリーナ サイクロパック AIR CLEANER, cyclopac	1	
—	54352-72051	エアー クリーナ サイクロパック AIR CLEANER, cyclopac	1	{EX-A EX-B～N=OP.
—	53911-12011	エレメント ELEMENT	1	
—	54352-72061	エレメント ELEMENT	1	{EX-A EX-B～N=OP.
17	53911-12021	バンド BAND	2	
18	01100-08020	ボルト BOLT	4	
19	02010-00008	ワッシャ ロック WASHER, lock	4	
20	01400-00008	ナット NUT	4	
21	24381-02001	ブラケット エアー クリーナ BRACKET, air cleaner	1	
22	01100-10025	ボルト BOLT	4	
23	02010-00010	ワッシャ ロック WASHER, lock	4	
24	22951-02081	ホース インテーク HOSE, intake	1	
—	54382-72001	ホース インテーク HOSE, intake	1	{EX-A EX-B～N=OP.
25	04911-00080	クランプ ホース CLAMP, hose	1	

	JPN.	EX
Ⓐ	FVD50Z6	FD50Z6
Ⓑ	FVD60Z5	FD60Z5
Ⓒ	FVD70Z2	FD70Z2

Fig.1 ENGINE MOUNT
エンジン マウント

見出番号 Item No.	部品番号 Part No.	部品名称 Description	個数 Req'd	備考:適用号車 Remarks: Serial No.
26	04911-00090	クランプ ホース CLAMP, hose	1	
27	24351-12001	ストッパ エンジン STOPPER, engine	1	
—	Z-1-81900-071-0	ストッパ エンジン STOPPER, engine	1	防水形 OP.(waterproof type)
28	24351-12011	ブラケット エンジン コントロール BRACKET, engine control	1	Ⓐ～0102 Ⓒ～0102 Ⓑ～0103
28a	24381-12011	ブラケット エンジン コントロール BRACKET, engine control	1	Ⓐ～0139 Ⓒ～0114 Ⓑ～0168
28b	24381-12012	ブラケット エンジン コントロール BRACKET, engine control	1	Ⓐ0140～ Ⓒ0115～ Ⓑ0169～
+	54352-82001	インジケータ INDICATOR	1	OP(EX)
29	01100-10020	ボルト BOLT	2	
30	02010-00010	ワッシャ ロック WASHER, lock	2	
31	02000-00006	ワッシャ WASHER	3	
32	12952-50001	ドライブ ユニット DRIVE UNIT	1	See Fig.12～17
33	01116-10025	ボルト BOLT	12	
34	02011-00010	ワッシャ ロック WASHER, lock	12	
35	01116-10020	ボルト BOLT	9	
36	02011-00010	ワッシャ ロック WASHER, lock	9	
37	22652-52061	ブラケット トルコン BRACKET L.H. tor-con	1	
—	22652-52051	ブラケット トルコン BRACKET R.H. tor-con	1	
38	01110-16040	ボルト BOLT	8	
39	02010-00016	ワッシャ ロック WASHER, lock	8	
40	23911-02051	クッション ラバー CUSHION, rubber	4	
41	23811-00051	クッション ラバー CUSHION, rubber	2	
42	23811-00021	スペーサ SPACER	4	
43	23911-02071	シム SHIM	4	
44	01103-16080	ボルト BOLT	2	
45	01402-00016	ナット ロック NUT, lock	4	
46	02000-00016	ワッシャ WASHER	2	

NOTE

Fig. 2 COOLING SYSTEM
クーリング システム

JPN.	EX
FVD50Z6	FD50Z6
FVD60Z5	FD60Z5
FVD70Z2	FD70Z2

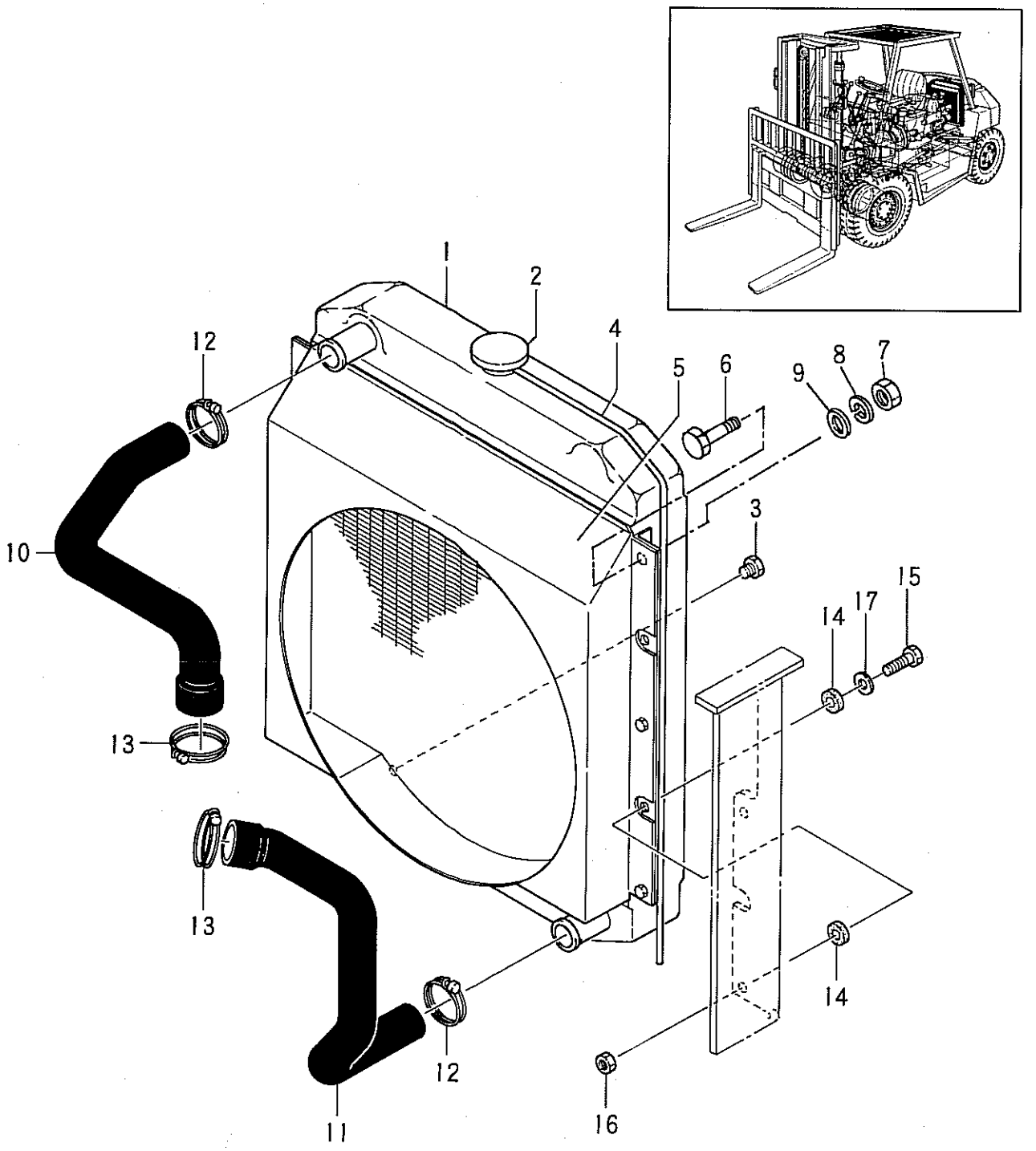

②

Printed in Japan

JPN.	EX
FVD50Z6	FD50Z6
FVD60Z5	FD60Z5
FVD70Z2	FD70Z2

Fig.2 COOLING SYSTEM
クーリング システム

見出番号 Item No.	部品番号 Part No.	部品名称 Description	個数 Req'd	備考:適用号車 Remarks: Serial No.
1	24382-10301	ラジエータ RADIATOR	1	
2	22432-12101	キャップ ラジエータ CAP, radiator	1	
3	24382-12131	コック ドレーン COCK, drain	1	
4	24382-12141	パイプ ビニール PIPE, vinyl	1	
5	24382-12121	シュラウド ファン SHROUD, fan	1	
6	01110-10018	ボルト ファン シュラウド BOLT, fan shroud	6	
7	01401-00010	ナット NUT	6	
8	02010-00010	ワッシャ ロック WASHER, lock	6	
9	02000-00010	ワッシャ WASHER	6	
10	24382-12001	ホース アッパー HOSE, upper	1	
11	24382-12011	ホース ロワー HOSE, lower	1	
12	04911-00050	クランプ ホース CLAMP, hose	2	
13	04911-00065	クランプ ホース CLAMP, hose	2	
14	20432-10051	クッション ラバー CUSHION, rubber	8	
15	01100-10040	ボルト BOLT	4	
16	01400-00010	ナット NUT	4	
17	02000-00010	ワッシャ WASHER	4	

NOTE

Fig.3 FUEL SYSTEM

フューエル システム

FVD50Z6 FD50Z6
FVD60Z5 FD60Z5
FVD70Z2 FD70Z2

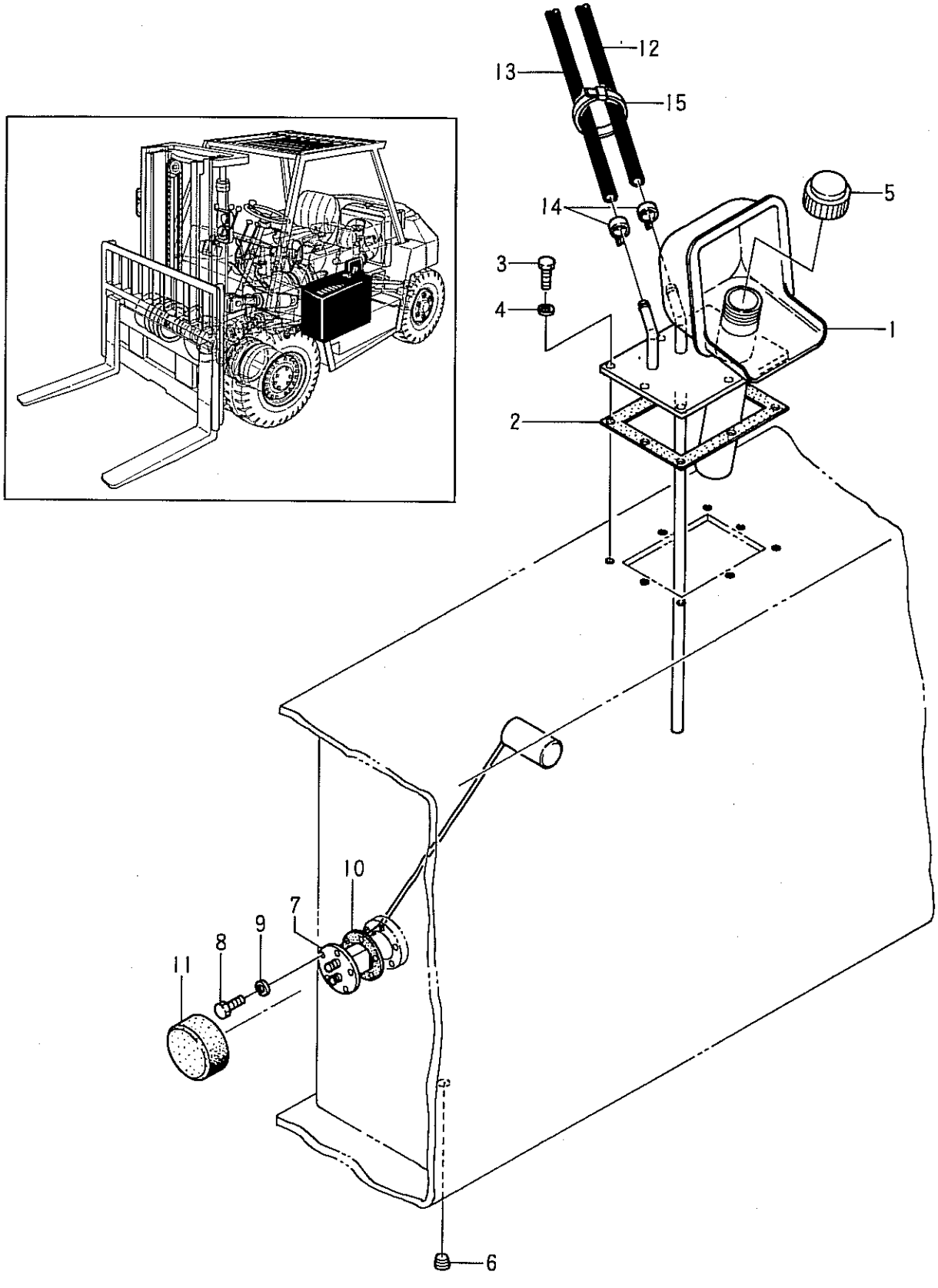

Printed in Japan

Fig.3 FUEL SYSTEM

見出番号 Item No.	部品番号 Part No.	部品名称 Description	個数 Req'd	備考:適用号車 Remarks: Serial No.
1	22652-20201	COVER, fuel tank	1	
2	52252-72071	GASKET	1	
3	01100-08020	BOLT	8	
4	02010-00008	WASHER, lock	8	
5	23452-22201	CAP	1	
6	81640-00008	PLUG	1	
7	22432-20201	TANK-UNIT	1	
8	01100-05012	BOLT	5	
9	02010-00005	WASHER, lock	5	
10	23642-20042	GASKET	1	
11	22512-20031	COVER, dust	1	
12	22952-22001	HOSE, suction	1	
13	22652-22021	HOSE, return	1	
14	22532-20051	CLAMP, hose	4	
15	27132-40181	BAND, cable	2	

NOTE

Fig.3—1 FUEL SYSTEM

EX—A,B,C,D,N
FD50Z6
FD60Z5
FD70Z2

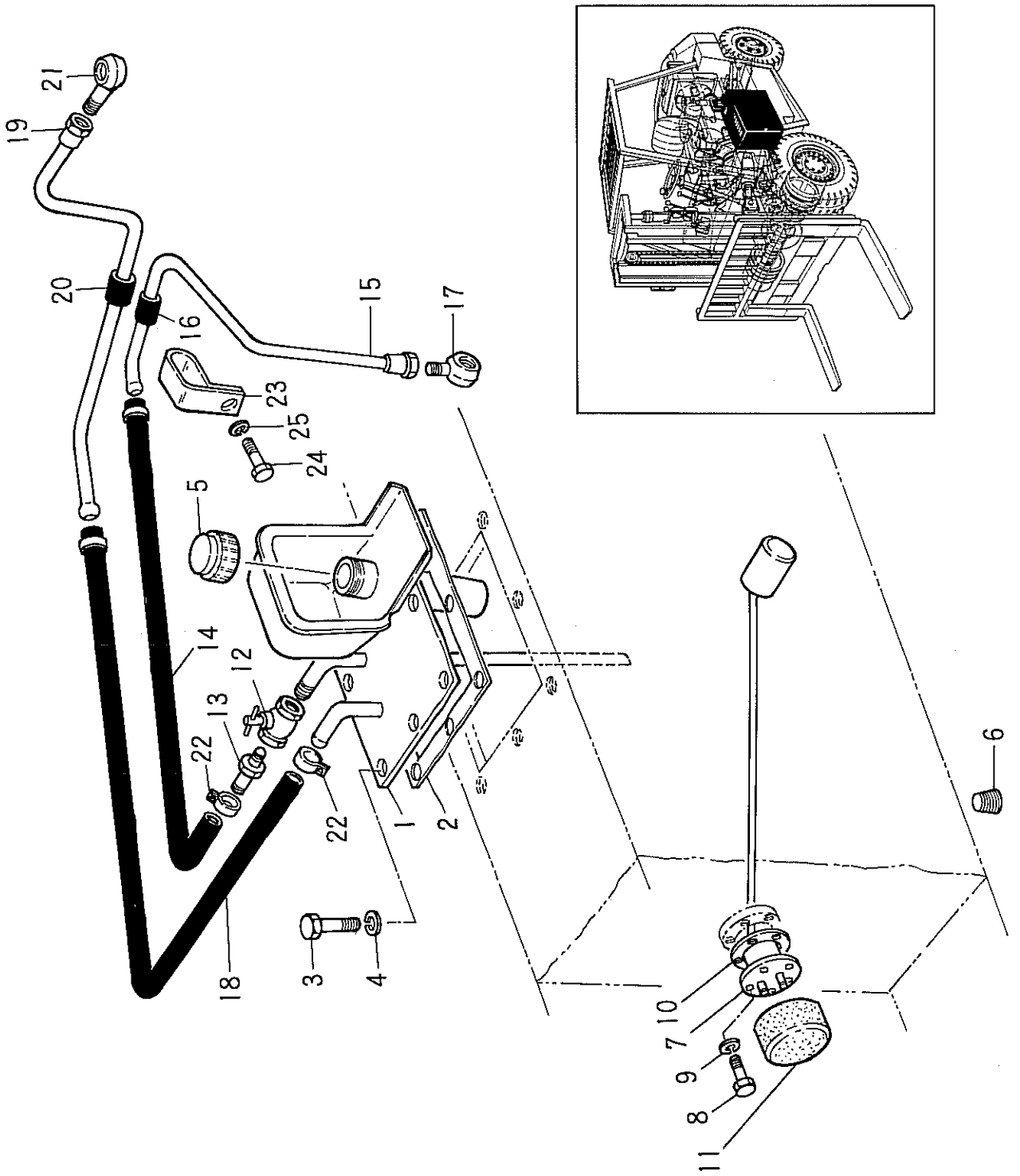

①

Printed in Japan

Fig.3—1 FUEL SYSTEM

見出番号 Item No.	部品番号 Part No.	部品名称 Description	個数 Req'd	備考:適用号車 Remarks: Serial No.
1	22652-20201	カバー フューエル タンク COVER, fuel tank	1	
2	52252-72071	ガスケット GASKET	1	
3	01100-08020	ボルト BOLT	8	
4	02010-00008	ワッシャ ロック WASHER, lock	8	
5	23652-23021	キャップ CAP	1	
6	81640-00008	プラグ PLUG	1	
7	22432-20201	タンク ユニット TANK-UNIT	1	
8	01100-05012	ボルト BOLT	5	
9	02010-00005	ワッシャ ロック WASHER, lock	5	
10	23642-20042	ガスケット GASKET	1	
11	22512-20031	カバー ダスト COVER, dust	1	
12	23442-20131	コック COCK	1	
13	52112-72251	コネクタ CONNECTOR	1	
14	22292-22012	ホース サクション HOSE, suction	1	
15	54352-72001	パイプ サクション PIPE, suction	1	
16	22572-22081	クッション ラバー CUSHION, rubber	1	
17	53812-78241	コネクション エンジン アクセサリ CONNECTION(Engine accessory)	1	
18	22292-22012	ホース リターン HORE, return	1	
19	54352-72021	パイプ リターン PIPE, return	1	
20	22572-22081	クッション ラバー CUSHION, rubber	1	
21	53812-78241	コネクション エンジン アクセサリ CONNECTION(Engine accessory)	1	
22	22532-20051	クランプ ホース CLAMP, hose	4	
23	54352-72041	バンド ケーブル BAND, cable	1	
24	01100-08012	ボルト BOLT	1	
25	02010-00008	ワッシャ ロック WASHER, lock	1	

NOTE

Fig.3—2 FUEL SYSTEM

EX—F
FD50Z6
FD60Z5
FD70Z2

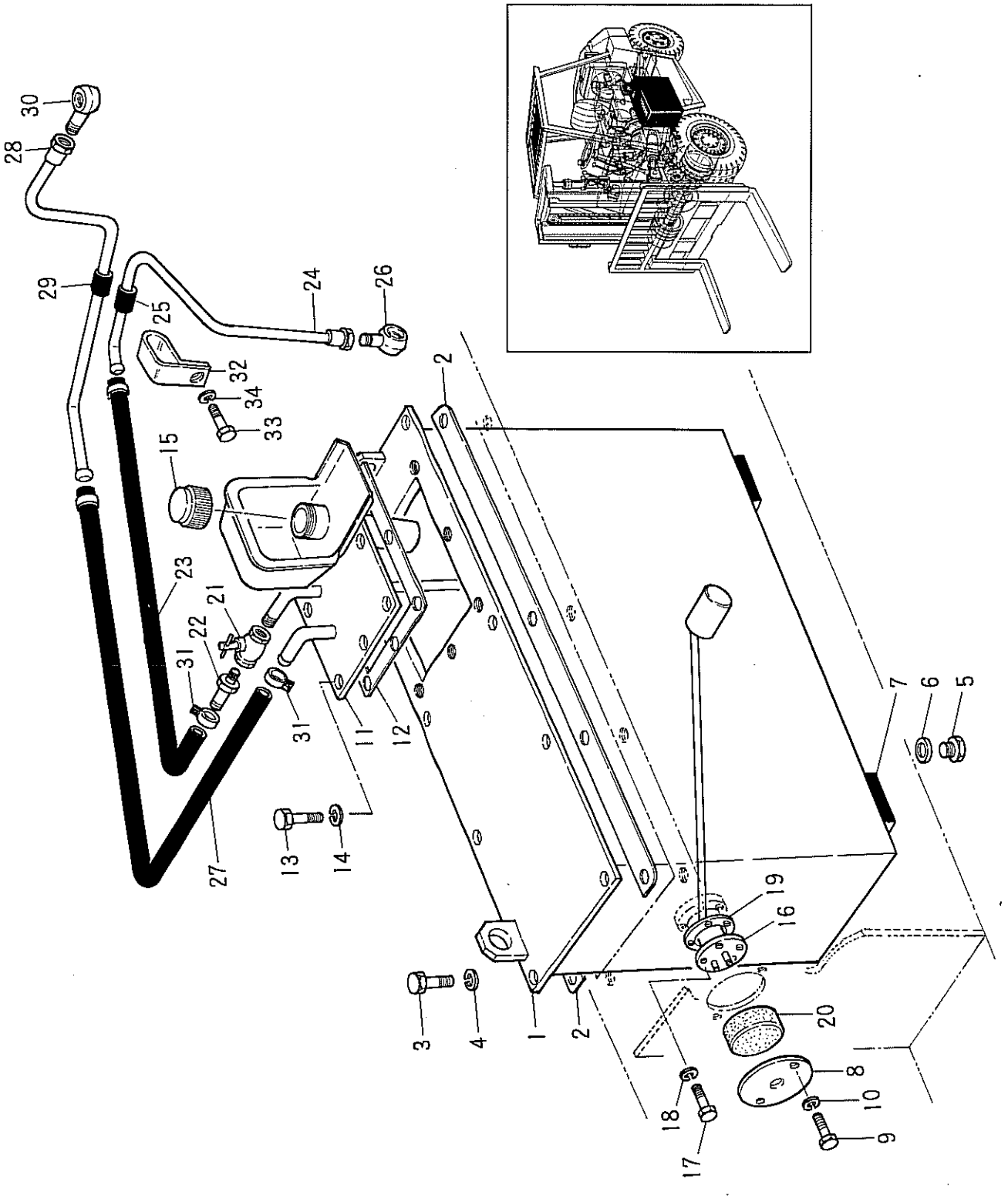

①

Fig.3-2 FUEL SYSTEM

見出番号 Item No.	部品番号 Part No.	部品名称 Description	個数 Req'd	備考:適用号車 Remarks: Serial No.
1	54382-82011	TANK, fuel	1	
2	54382-82051	SHIM	AR	
3	01100-10025	BOLT	8	
4	02010-00010	WASHER, lock	8	
5	22197-52081	PLUG, drain	1	
6	22197-52091	PACKING	1	
7	54352-82191	CUSHION, rubber	2	
8	54352-82201	COVER	1	
9	01100-08012	BOLT	2	
10	02010-00008	WASHER, lock	2	
11	22652-20201	COVER, fuel tank	1	
12	52252-72071	GASKET	1	
13	01100-08020	BOLT	8	
14	02010-00008	WASHER, lock	8	
15	23652-23021	CAP	1	
16	22432-20201	TANK-UNIT	1	
17	01100-05012	BOLT	5	
18	02010-00005	WASHER, lock	5	
19	23642-20042	GASKET	1	
20	22512-20031	COVER, dust	1	
21	23442-20131	COCK	1	
22	52112-72251	CONNECTOR	1	
23	22292-22012	HOSE, suction	1	
24	54352-72001	PIPE, suction	1	
25	22572-22081	CUSHION, rubber	1	
26	53812-78241	CONNECTION(Engine accessory)	1	
27	22292-22012	HOSE, return	1	
28	54352-72021	PIPE, return	1	
29	22572-22081	CUSHION, rubber	1	

Fig.3—2 FUEL SYSTEM

見出番号 Item No.	部品番号 Part No.	部品名称 Description	個数 Req'd	備考:適用号車 Remarks: Serial No.
30	53812-78241	CONNECTION(Engine accessory)	1	
31	22532-20051	CLAMP, hose	4	
32	54352-72041	BAND, cable	1	
33	01100-08012	BOLT	1	
34	02010-00008	WASHER, lock	1	

NOTE

Fig.4 EXHAUST SYSTEM

FVD50Z6 FD50Z6
FVD60Z5 FD60Z5
FVD70Z2 FD70Z2

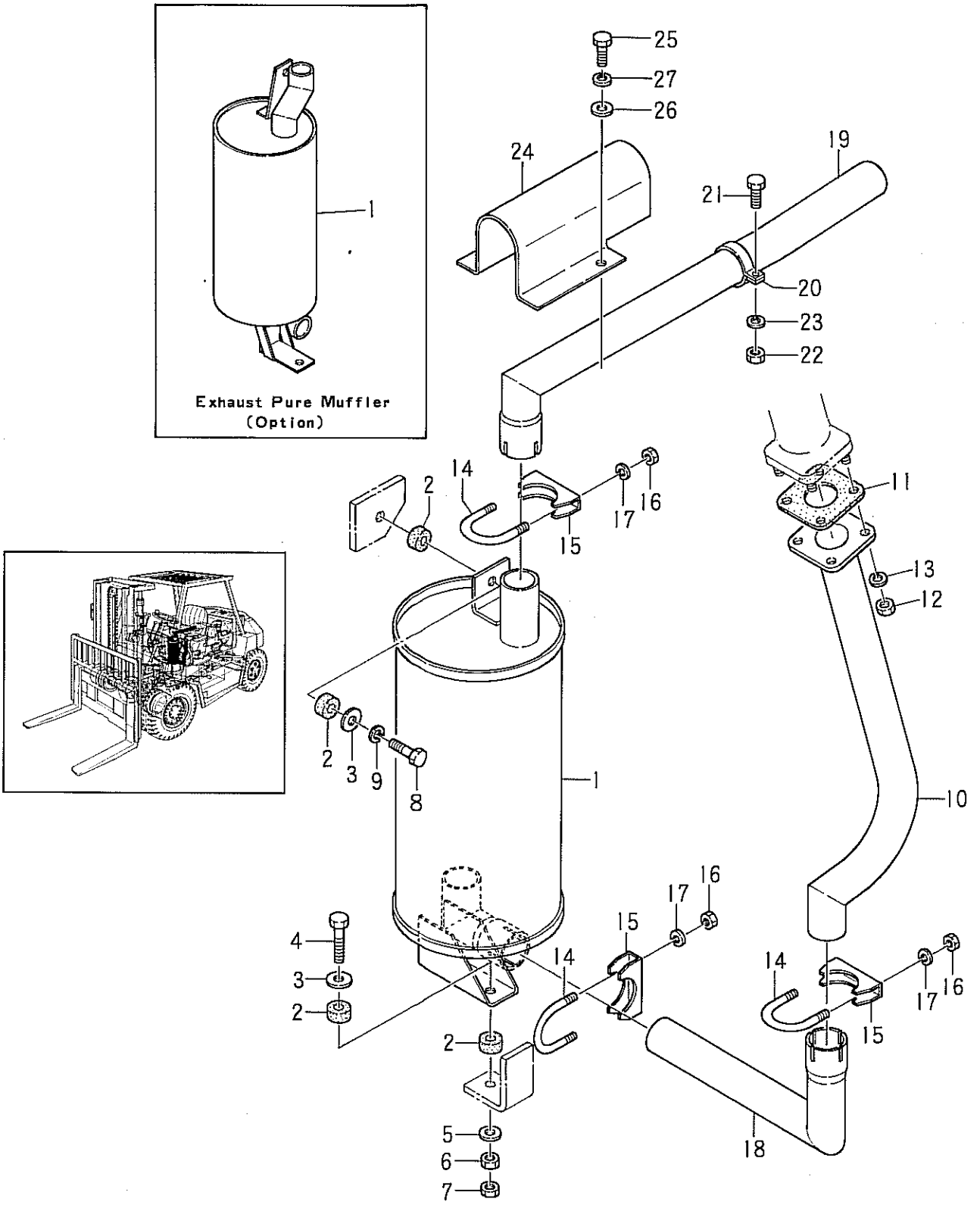

Printed in Japan

Fig.4 EXHAUST SYSTEM

見出番号 Item No.	部品番号 Part No.	部品名称 Description	個数 Req'd	備考:適用号車 Remarks: Serial No.
1	24382-32001	MUFFLER	1	
—	54381-72001	MUFFLER, exhaust pure	1	Option
2	22252-32241	CUSHION, rubber	4	
3	22252-32251	WASHER	2	
4	01100-10060	BOLT	1	
5	02000-00010	WASHER	1	
6	01400-00010	NUT	1	
7	01402-00010	NUT, lock	1	
8	01100-10045	BOLT	1	
9	02010-00010	WASHER, lock	1	
10	24382-32011	TUBE, exhaust, front	1	
11	24352-32081	PACKING	1	
12	01400-20010	NUT	4	
13	02010-00010	WASHER, lock	4	
14	23812-32121	U-BOLT	3	
15	23812-32111	BRACKET	3	
16	01400-00008	NUT	6	
17	02010-00008	WASHER, lock	6	
18	24382-32041	TUBE, exhaust, center	1	
19	24382-32051	TUBE, tail	1	
20	23812-32051	BAND, tube	1	
21	01100-08035	BOLT	1	
22	01400-00008	NUT	1	
23	02010-00008	WASHER, lock	1	
24	24382-32061	COVER, tail tube	1	
25	01100-08016	BOLT	2	
26	02000-00008	WASHER	2	
27	02010-00008	WASHER, lock	2	

Printed in Japan

NOTE

Fig.5A ELECTRIC SYSTEM
(エレクトリック システム)

F(V)D50Z6:0113~
F(V)D60Z5:0134~
F(V)D70Z2:0101~

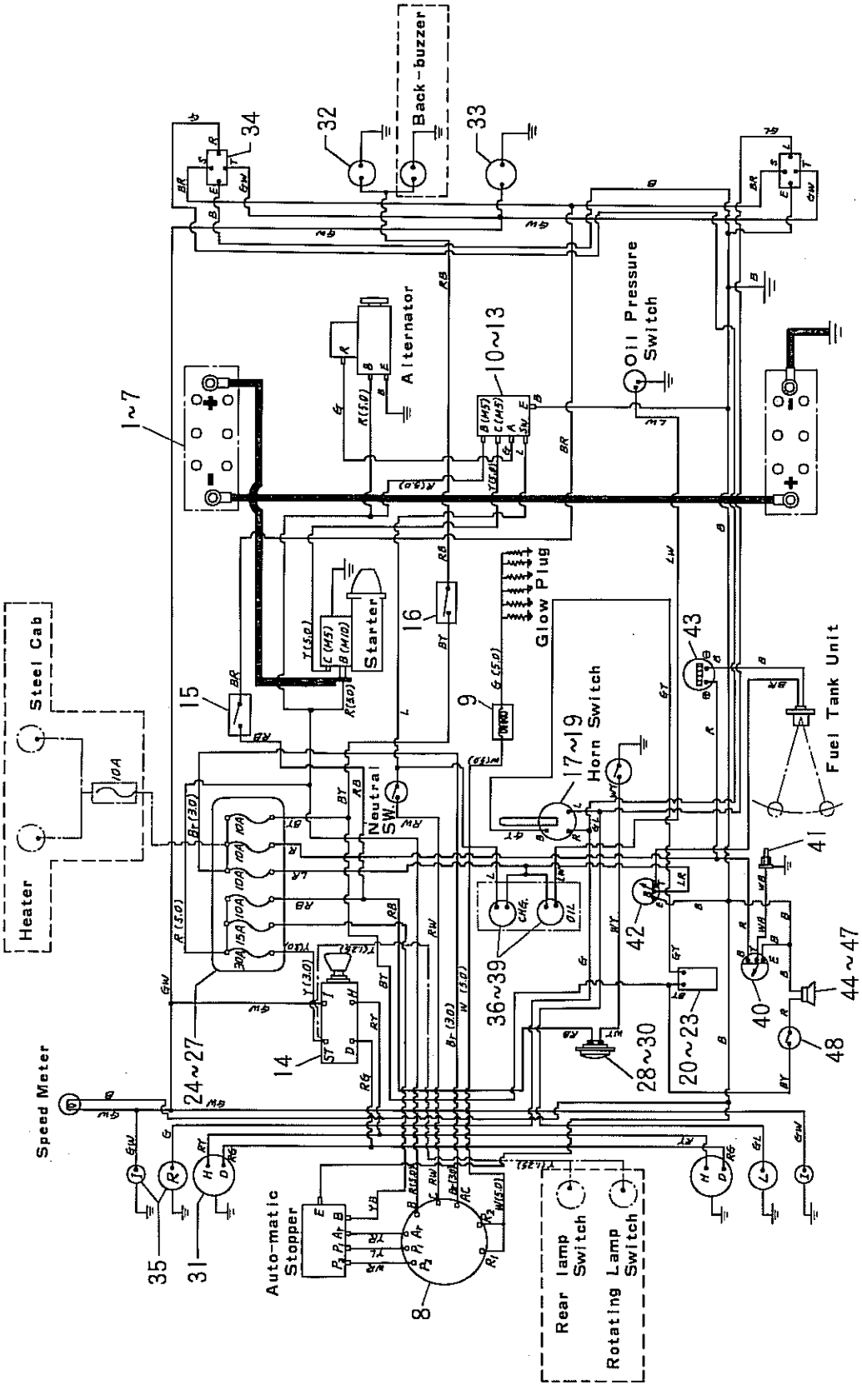

Printed in Japan

	JPN.	EX	Serial No.
Ⓐ	FVD50Z6	FD50Z6	0113～
Ⓑ	FVD60Z5	FD60Z5	0134～
Ⓒ	FVD70Z2	FD70Z2	0101～

Fig.5A ELECTRIC SYSTEM

見出番号 Item No.	部品番号 Part No.	部品名称 Description	個数 Req'd	備考:適用号車 Remarks: Serial No.
1	05000-10003	BATTERY 12V, 100AH	2	
–	05020-10003	BATTERY, dry	2	EX-A,B,D,F,N
2	20272-40032	PLATE, bottom	2	
3	25302-42191	RETAINER, battery	2	
4	22192-42021	BOLT, anchor	4	
5	23452-42181	WASHER	4	
6	02010-00006	WASHER, lock	4	
7	01420-00006	NUT, wing	4	
8	24352-42001	SWITCH, starter	1	
9	Z-9-8253-0109-0	CONTROL RESISTANCE	1	
10	24352-42011	RELAY, safety	1	
11	01100-06016	BOLT	4	
12	01400-00006	NUT	4	
13	02010-00006	WASHER, lock	4	
+	24382-42051	BRACKET, safety relay	1	
14	23652-42221	SWITCH, lighting	1	
15	23232-42072	SWITCH, stop lamp	1	
16	24352-42401	SWITCH, back-lamp	1	
17	22212-40042	SWITCH, turn signal	1	
18	02000-00020	WASHER	1	
19	01402-00014	NUT	1	
20	23812-42091	FLASHER UNIT	1	Ⓐ～0127 Ⓒ～0105 Ⓑ～0150
20a	24352-42551	FLASHER UNIT	1	Ⓐ0128～ Ⓒ0106～ Ⓑ0151～
21	01100-05010	BOLT	1	
22	02010-00005	WASHER, lock	1	
23	01400-00005	NUT	1	
24	24352-42021	FUSE BOX	1	
–	54352-72071	FUSE BOX	1	EX-A EX-B～N=(OP.)

	JPN.	EX	Serial No.
Ⓐ	FVD50Z6	FD50Z6	0113～
Ⓑ	FVD60Z5	FD60Z5	0134～
Ⓒ	FVD70Z2	FD70Z2	0101～

Fig.5A ELECTRIC SYSTEM
エレクトリック システム

見出番号 Item No.	部品番号 Part No.	部品名称 Description	個数 Req'd	備考:適用号車 Remarks: Serial No.
—	23642-40831	FUSE 30A (ヒューズ)	2	EX-A EX-B～N=(OP.)
—	23642-40841	FUSE 10A (ヒューズ)	6	
25	01030-04020	SCREW (スクリュ)	2	
26	02010-00004	WASHER, lock (ワッシャ ロック)	2	
27	01400-00004	NUT (ナット)	2	
28	23812-42001	HORN (ホーン)	1	
29	01100-06012	BOLT (ボルト)	2	
30	02010-00006	WASHER, lock (ワッシャ ロック)	2	
31	23812-40902	HEAD LAMP ASS'Y. (ヘッド ランプ)	2	
—	23812-40171	BULB 24V 35/35W (バルブ)	2	
—	22192-42401	LENS (レンズ)	2	
+	22652-42131	BRACKET R.H. head lamp (ブラケット ヘッド ランプ)	1	
+	54355-12801	BRACKET R.H. head lamp (ブラケット ヘッド ランプ)	1	EX-A～N
+	22652-42141	BRACKET L.H. head lamp (ブラケット ヘッド ランプ)	1	
+	54355-12811	BRACKET L.H. head lamp (ブラケット ヘッド ランプ)	1	EX-A～N
+	01100-12020	BOLT (ボルト)	4	
+	02010-00012	WASHER, lock (ワッシャ ロック)	4	
32	23912-40501	BACK LAMP ASS'Y. (バック ランプ)	1	
—	23912-42211	LENS (レンズ)	1	
—	23912-40511	BULB (24V 15W) (バルブ)	1	
33	20959-30302	LICENSE LAMP ASS'Y. (ライセンス ランプ)	1	
—	22192-42411	LENS (レンズ)	1	
+	22679-32201	BRACKET, license lamp (ブラケット ライセンス ランプ)	1	
+	01100-06016	BOLT (ボルト)	2	
+	01400-00006	NUT (ナット)	2	
34	24352-40201	REAR COMBINATION LAMP ASS'Y. (リヤー コンビネーション ランプ)	2	
—	24352-42461	LENS, tail & stop (レンズ テール ストップ)	1	
—	24352-42471	LENS, turn signal (レンズ ターン シグナル)	1	

①

Printed in Japan

	JPN.	EX	Serial No.
Ⓐ	FVD50Z6	FD50Z6	0113～
Ⓑ	FVD60Z5	FD60Z5	0134～
Ⓒ	FVD70Z2	FD70Z2	0101～

Fig.5A ELECTRIC SYSTEM

見出番号 Item No.	部品番号 Part No.	部品名称 Description	個数 Req'd	備考:適用号車 Remarks: Serial No.
—	24352-42441	BULB, turn signal (24V 25W)	1	
—	24352-42451	BULB, tail & stop (24V,25／10W)	1	
—	01030-04055	SCREW	2	
35	24352-40111	FRONT COMBINATION LAMP ASS'Y.	2	
—	23652-44041	LENS (Ⅰ)	2	
—	23652-44051	LENS (Ⅱ)	2	
—	24352-42331	BULB (24V, 25W)	2	
—	24352-42341	BULB (24V,5W)	2	
36	23912-42031	INDICATOR LAMP	1	
37	01030-04012	SCREW	2	
38	02010-00004	WASHER, lock	2	
39	01400-00004	NUT	2	
40	25309-12041	TEMP-METER, water	1	
41	26212-42211	CENDING UNIT, thermo	1	
42	25309-12062	FUEL-METER	1	
+	04720-04001	HOSE, vinyl	2	
43	24352-42031	HOUR-METER	1	
+	24352-42041	WIRE HARNESS, meter panel	1	See Fig.6
+	24382-42151	WIRE HARNESS, cabinet	1	See Fig.7
+	24382-42161	WIRE HARNESS, engine	1	See Fig.8A
+	24382-42171	WIRE HARNESS, safety relay	1	
+	24382-42181	WIRE HARNESS, rear frame	1	
+	24382-42101	WIRE HARNESS, head lamp	2	
+	24352-42091	WIRE HARNESS, head lamp	2	Option
+	24382-42031	WIRE HARNESS, head lamp	2	STD
+	24382-42091	WIRE HARNESS, head lamp	2	EX-A～N
+	24382-42101	WIRE HARNESS, head lamp	2	EX-A～N

	JPN.	EX	Serial No.
Ⓐ	FVD50Z6	FD50Z6	0113～
Ⓑ	FVD60Z5	FD60Z5	0134～
Ⓒ	FVD70Z2	FD70Z2	0101～

Fig.5A ELECTRIC SYSTEM
エレクトリック システム

見出番号 Item No.	部品番号 Part No.	部品名称 Description	個数 Req'd	備考:適用号車 Remarks : Serial No.
+	24382-42061	エッジング EDGEING	2	
+	10040-00584	カバー ターミナル COVER, terminal	1	
+	24382-42191	ケーブル バッテリ CABLE, battery (+)	1	
+	24382-42201	ケーブル バッテリ CABLE, battery (+)	1	
+	23912-42111	ケーブル バッテリ CABLE, battery (−)	1	
44	93951-94700	ワーニング ブザー ニューマチック WARNING BUZZER, pneumatic	1	
45	01100-08020	ボルト BOLT	1	
46	02010-00008	ワッシャ ロック WASHER, lock	1	
47	01400-00008	ナット NUT	1	
48	22612-40131	スイッチ バキューム SWITCH, vaccum	1	
+	52652-72001	ブザー バキューム BUZZER, vaccum	1	EX-A EX-B～N=(OP.)
+	52652-72011	スイッチ バキューム SWITCH, vaccum	1	
+	20312-40231	クリップ コード CLIP, cord	→	VM250～VM275=4 VM300～VM600=6
+	01100-06010	ボルト BOLT	→	
+	02010-00006	ワッシャ ロック WASHER, lock	→	
+	24382-42061	エッジング EDGEING	2	
+	01100-10016	ボルト BOLT	2	
+	02010-00010	ワッシャ ロック WASHER, lock	2	
+	27132-40111	バンド BAND	4	
+	23452-42201	クリップ コード CLIP, cord	3	
+	04720-12006	ホース ビニール HOSE, vinyl	3	
		オプショナル パーツ キャブ付 <Optional Parts-with Cab>		
+	54385-32051	ブラケット リヤー コンビネーション BRACKET, rear combination ランプ lamp		
+	53525-32571	ブラケット ホーン BRACKET, horn	2	
+	53525-32581	ワイヤ ハーネス ホーン WIRE HARNESS, horn	1	
+	53525-32601	シール SEAL	1	
+	53525-33521	ワイヤ ハーネス キャブ WIRE HARNESS, cab	1	

①

Printed in Japan

Fig.6 WIRE HARNESS—Meter Panel

FVD50Z6 FD50Z6
FVD60Z5 FD60Z5
FVD70Z2 FD70Z2

24352-42041

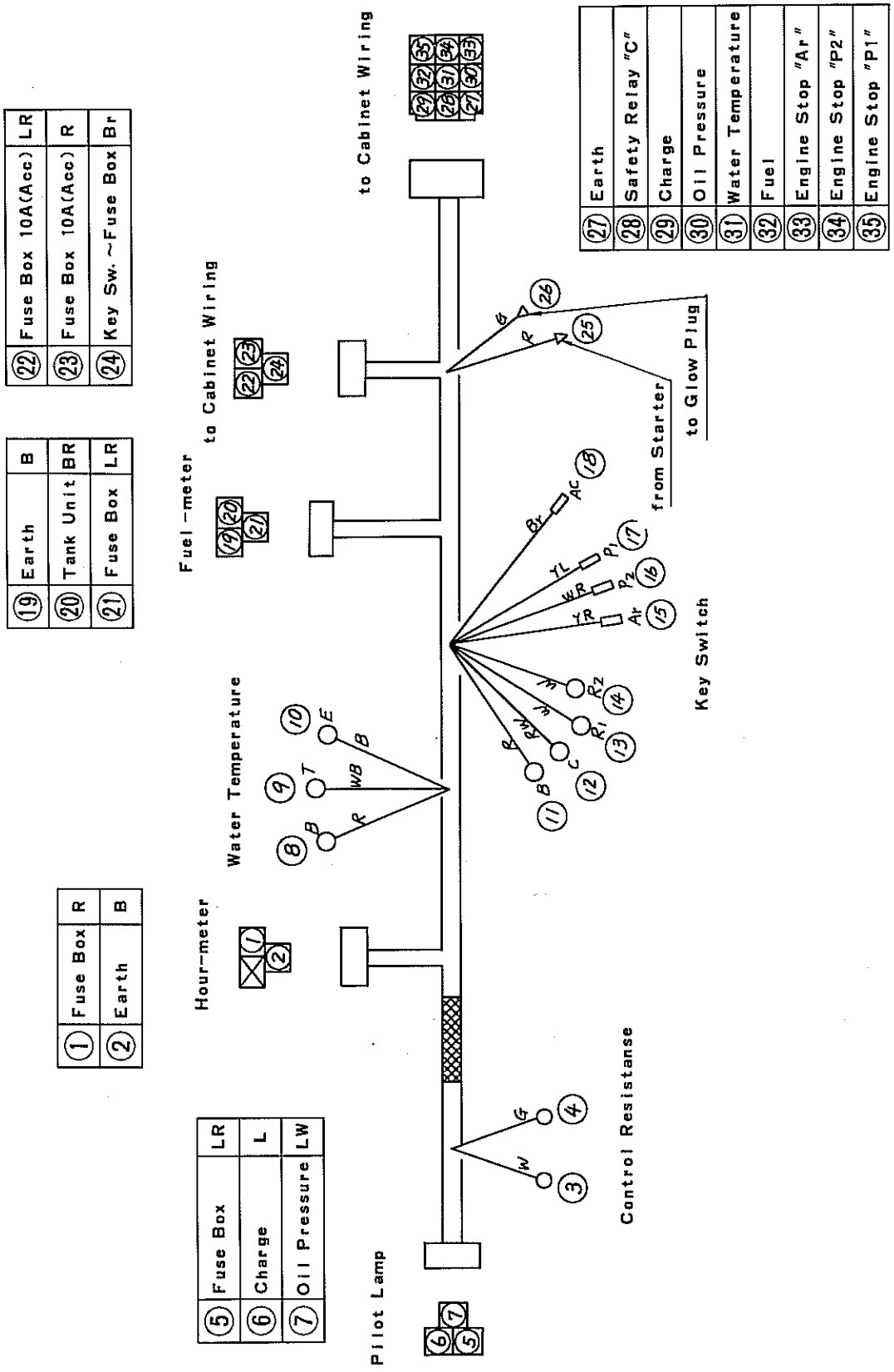

Printed in Japan

Fig.7 WIRE HARNESS—Cabinet

FVD50Z6 FD50Z6
FVD60Z5 FD60Z5
FVD70Z2 FD70Z2

24382-42151

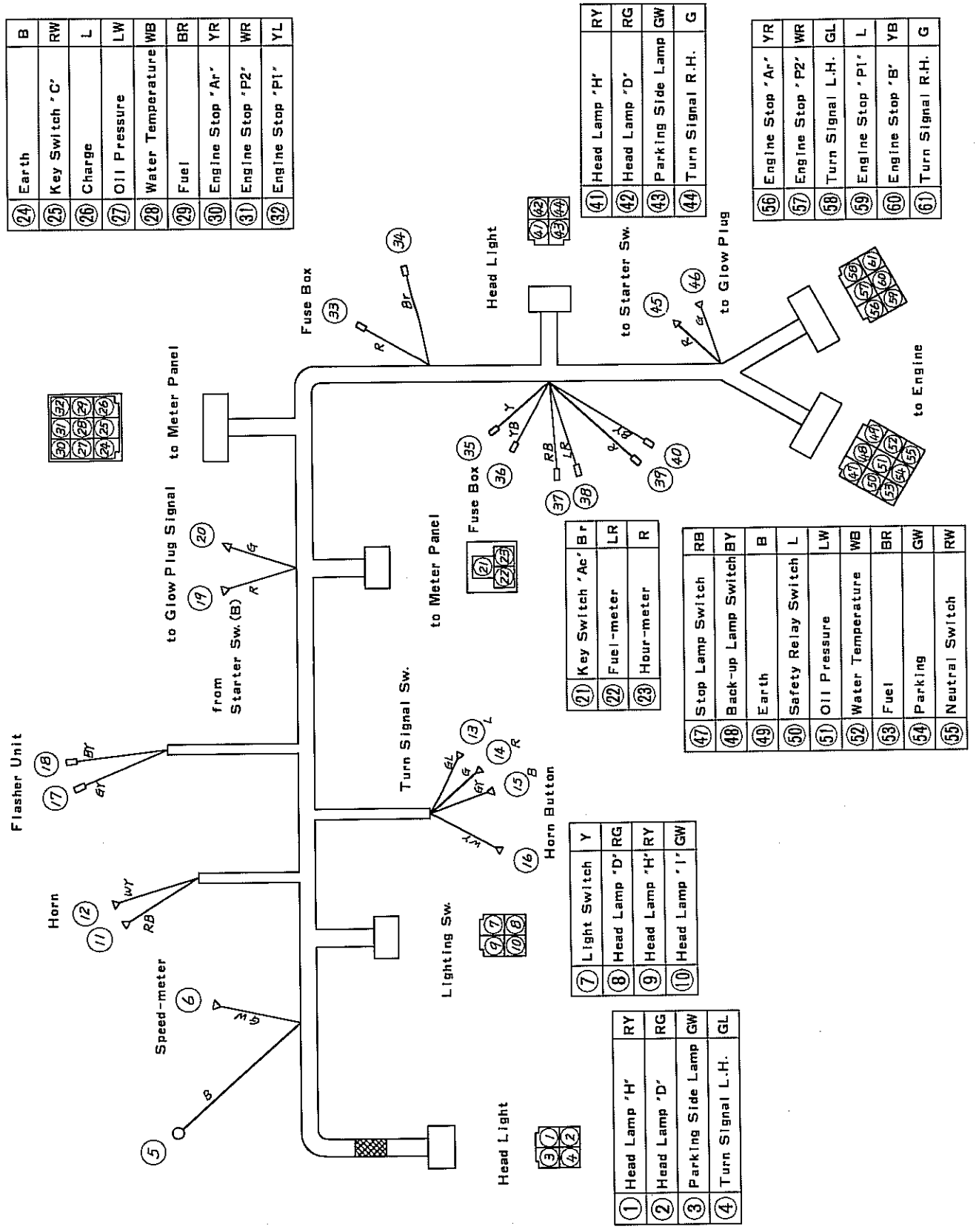

1	Head Lamp "H"	RY
2	Head Lamp "D"	RG
3	Parking Side Lamp	GW
4	Turn Signal L.H.	GL

7	Light Switch	Y
8	Head Lamp "D"	RG
9	Head Lamp "H"	RY
10	Head Lamp "I"	GW

21	Key Switch "Ac"	Br
22	Fuel-meter	LR
23	Hour-meter	R

24	Earth	B
25	Key Switch "C"	RW
26	Charge	L
27	Oil Pressure	LW
28	Water Temperature	WB
29	Fuel	BR
30	Engine Stop "Ar"	YR
31	Engine Stop "P2"	WR
32	Engine Stop "P1"	YL

41	Head Lamp "H"	RY
42	Head Lamp "D"	RG
43	Parking Side Lamp	GW
44	Turn Signal R.H.	G

47	Stop Lamp Switch	RB
48	Back-up Lamp Switch	BY
49	Earth	B
50	Safety Relay Switch	L
51	Oil Pressure	LW
52	Water Temperature	WB
53	Fuel	BR
54	Parking	GW
55	Neutral Switch	RW

56	Engine Stop "Ar"	YR
57	Engine Stop "P2"	WR
58	Turn Signal L.H.	GL
59	Engine Stop "P1"	L
60	Engine Stop "B"	YB
61	Turn Signal R.H.	G

Printed in Japan

Fig.8A WIRE HARNESS—Engine

F(V)D50Z6:0113～
F(V)D60Z5:0134～
F(V)D70Z2:0101～

24382-42161

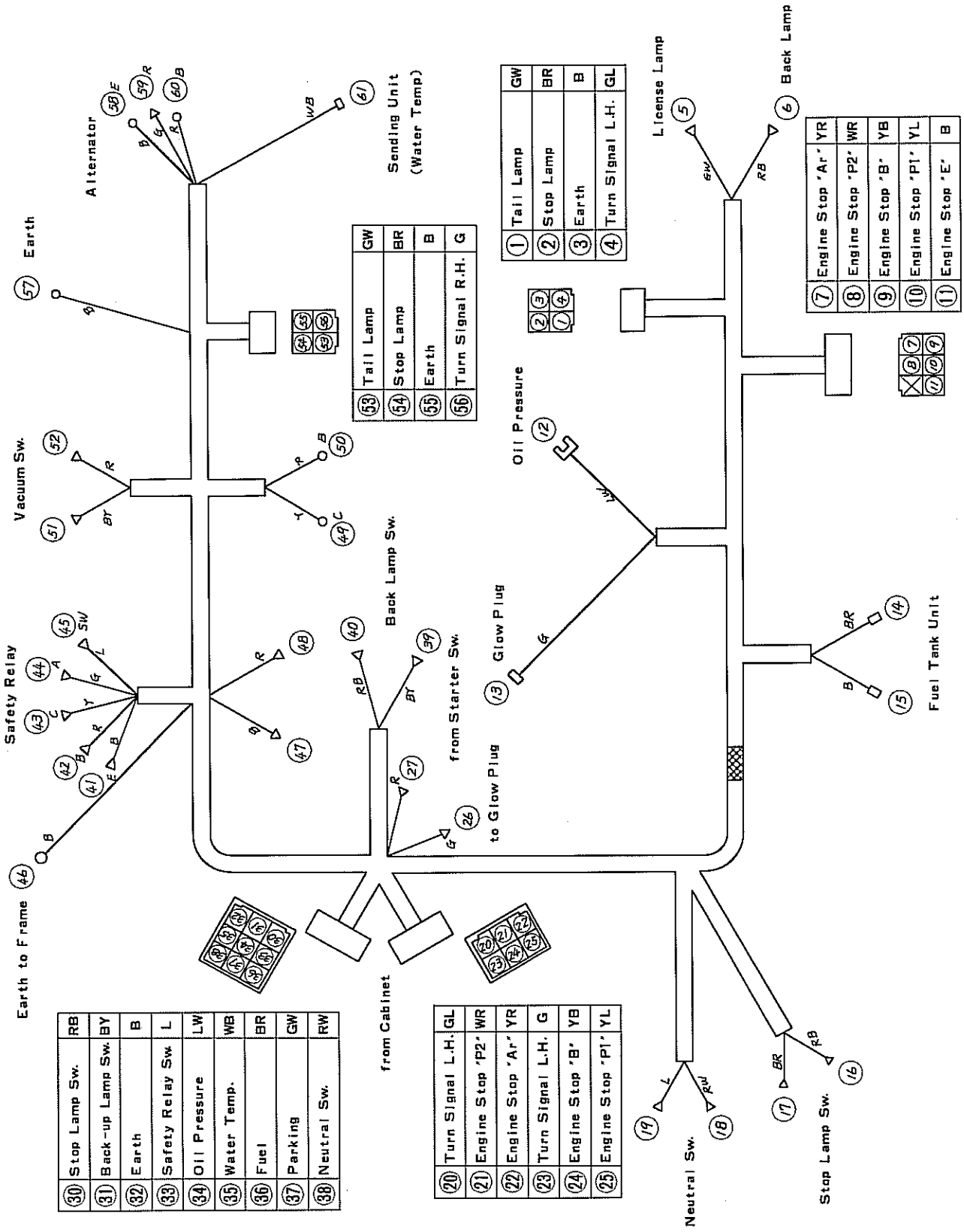

Printed in Japan

NOTE

Fig.9 WORKING LAMP (OPTION)

JPN.	EX
FVD50Z6	FD50Z6
FVD60Z5	FD60Z5
FVD70Z2	FD70Z2

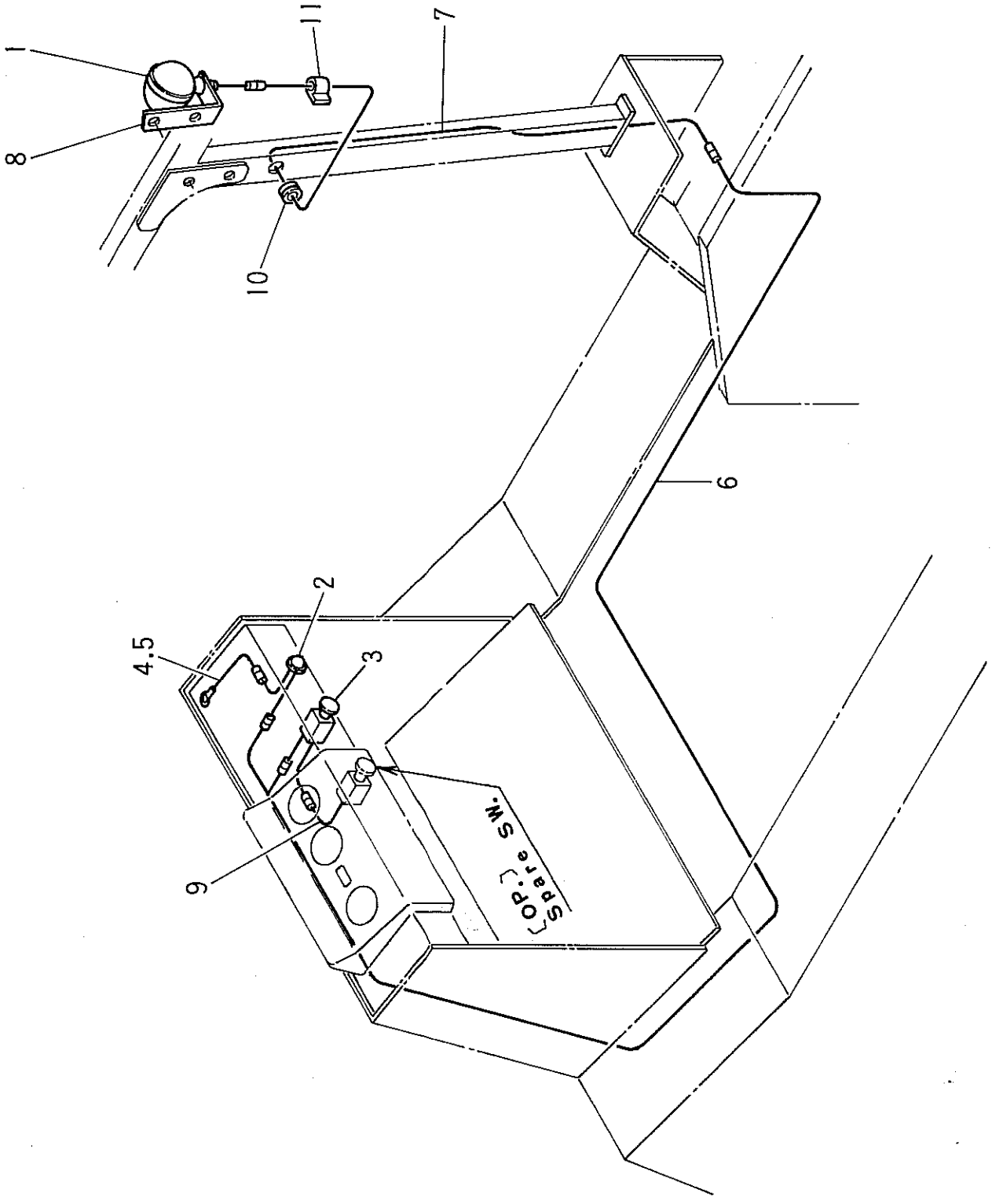

②

Fig.9 WORKING LAMP (OPTION)

見出番号 Item No.	部品番号 Part No.	部品名称 Description	個数 Req'd	備考:適用号車 Remarks: Serial No.
1	23812-40902	HEAD LAMP ASS'Y.	1	
—	23812-40171	BULB 24V, 35/35W	1	
—	22192-42401	LENS	1	
2	20919-10411	INDICATOR LAMP	1	
3	22672-42501	SWITCH, working lamp	1	
4	22112-40131	WIRE, earth	1	
5	01400-00006	NUT	1	
6	24382-42091	JOINT, wire	1	
7	24352-42311	WIRE, lead	1	
8	24382-42071	BRACKET, working lamp	1	
9	24352-42371	WIRE, HARNESS	1	
10	27012-43161	GROMMET	1	
11	27732-42311	CLAMP, wire harness	1	

Printed in Japan

NOTE

Fig.10 WORKING LAMP—with Cab (OPTION)

JPN.	EX
FVD50Z6	FD50Z6
FVD60Z5	FD60Z5
FVD70Z2	FD70Z2

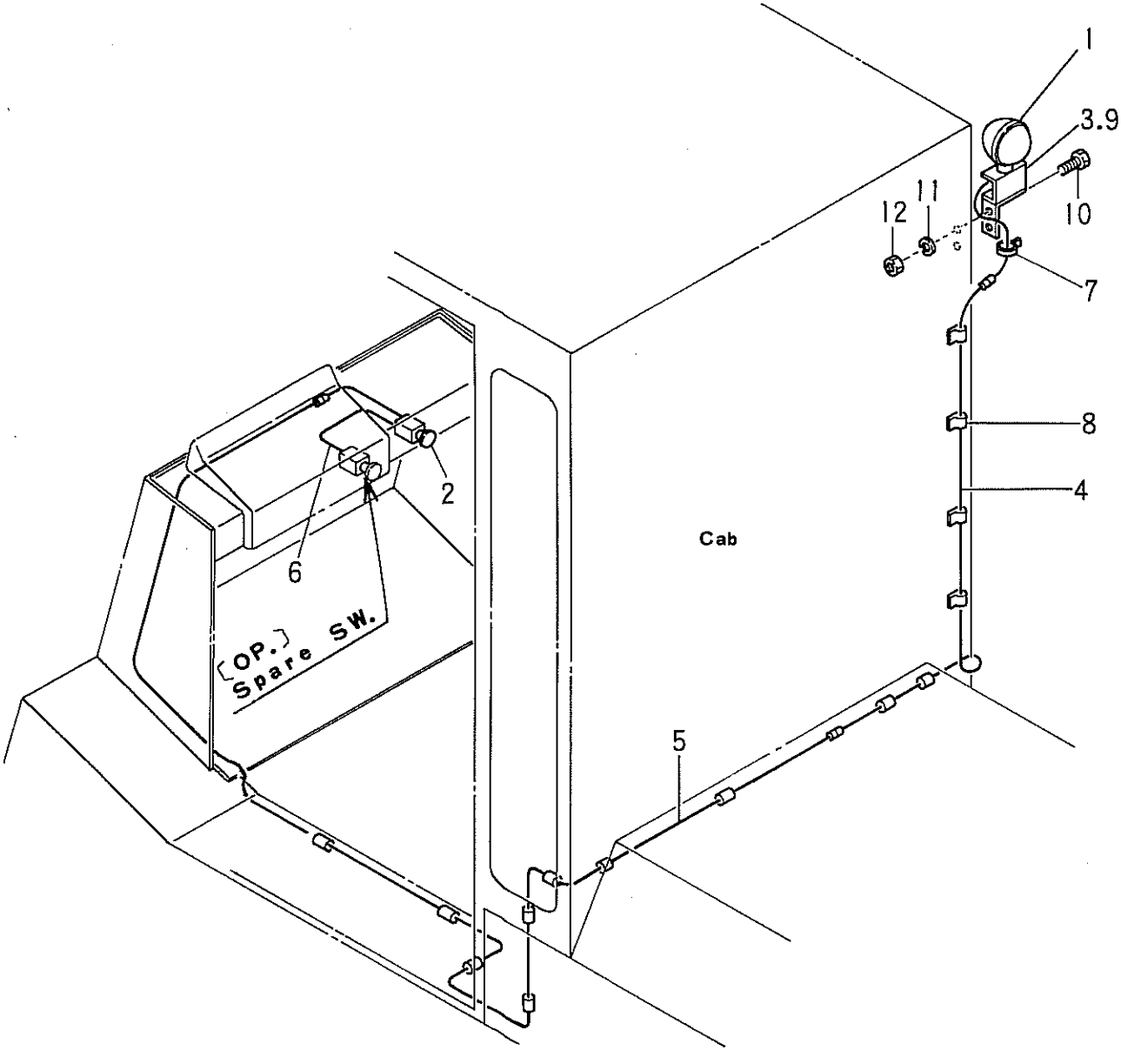

②

Printed in Japan

Fig.10 WORKING LAMP—with Cab (OPTION)

見出番号 Item No.	部品番号 Part No.	部品名称 Description	個数 Req'd	備考:適用号車 Remarks: Serial No.
1	23812-40902	HEAD LAMP ASS'Y.	1	
—	23812-40171	BULB 24V 40/30W	1	
—	22192-42401	LENS	1	
2	22672-42501	SWITCH, working lamp	1	
3	53525-33141	BRACKET, working lamp	1	
4	24382-42091	WIRE, joint	1	
5	24352-42311	WIRE, lead	1	
6	24352-42371	WIRE HARNESS	1	
7	27132-40111	BAND	1	
8	27732-42311	CLAMP, wire harness	15	
9	54525-32501	ANGLE	1	
10	01100-10025	BOLT	2	
11	02010-00010	WASHER, lock	2	
12	01400-00010	NUT	2	

Fig.11 WIRING DIAGRAM—with Cab (OPTION)

FVD50Z6 FD50Z6
FVD60Z5 FD60Z5
FVD70Z2 FD70Z2

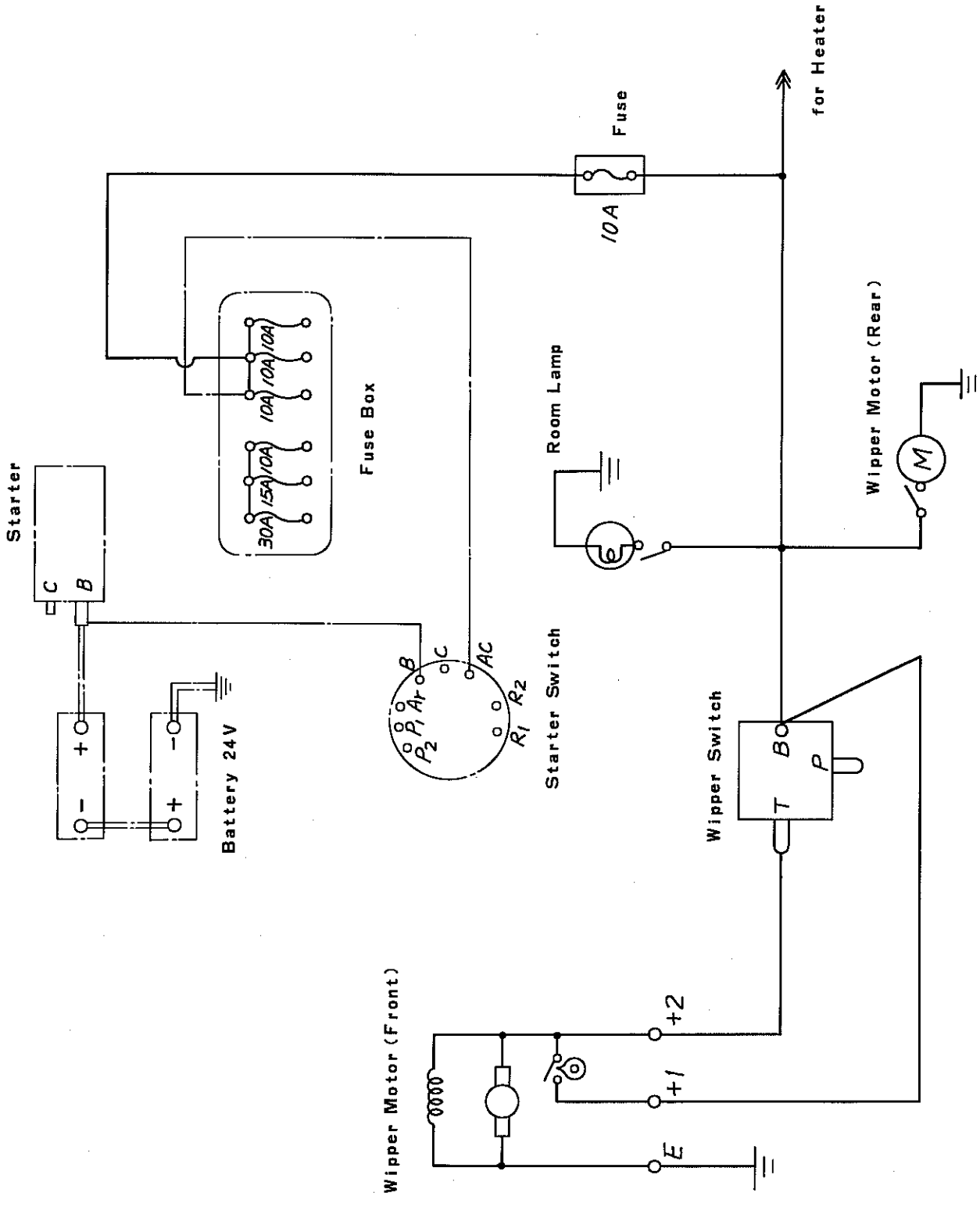

Printed in Japan

NOTE

Fig.12 TORQUE—CONVERTER GROUP

JPN.	EX
FVD50Z6	FD50Z6
FVD60Z5	FD60Z5
FVD70Z2	FD70Z2

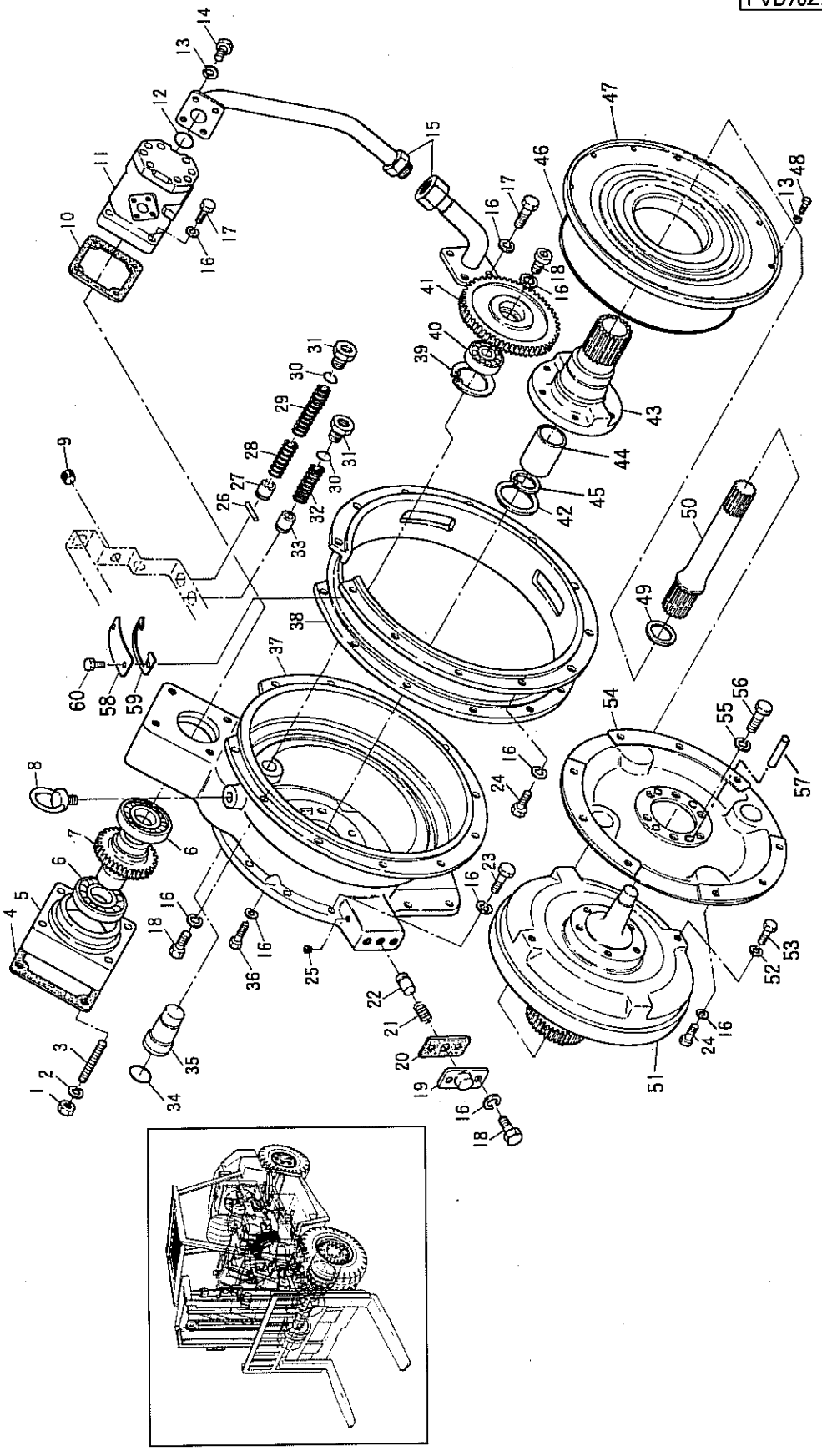

②

JPN.	EX
FVD50Z6	FD50Z6
FVD60Z5	FD60Z5
FVD70Z2	FD70Z2

Fig.12 TORQUE—CONVERTER GROUP

見出番号 Item No.	部品番号 Part No.	部品名称 Description	個数 Req'd	備考:適用号車 Remarks: Serial No.
A	12952-50001	DRIVE UNIT (Inc. Fig. 12~Fig. 17)	1	
B	BK-7706931520 §	TORQUE CONVERTER ASS'Y. (Inc. 1~60)	1	
※	12652-59802	Tor-Con OVERHAUL KIT (Inc. 4,10,12,20,30,34,42,46,49,52)	1set	
1	01400-00010	NUT	4	
2	02011-00012	WASHER, lock	4	
3	BK-7705120000	STUD	4	
4	BK-7705180000 ※	GASKET	1	
5	BK-7705160000	ADAPTER	1	
6	03001-06209	BEARING, ball	2	
7	BK-7705040000	GEAR	1	
8	BK-7702320000	BOLT, eye	1	
9	BK-K704300415	PLUG	1	
10	BK-7800005000 ※	GASKET	1	
11	10917-10001	GEAR PUMP (See Fig. 17)	1	
12	03350-00250 ※	O-RING	1	
13	02011-00008	WASHER, lock	16	
14	01106-08025	BOLT	4	
15	BK-7803009000	PIPE ASS'Y.	1	
16	02011-00010	WASHER, lock	49	
17	01116-10035	BOLT	8	
18	BK-8054112500	BOLT	3	
19	BK-7702330001	COVER	1	
20	BK-7702340001 ※	GASKET	1	
21	BK-7702280000	SPRING, pressure	1	
22	BK-7702290000	PISTON	1	
23	01116-10030	BOLT	17	

JPN.	EX
FVD50Z6	FD50Z6
FVD60Z5	FD60Z5
FVD70Z2	FD70Z2

Fig.12 TORQUE—CONVERTER GROUP
トルク コンバータ グループ

見出番号 Item No.	部品番号 Part No.	部品名称 Description	個数 Req'd	備考:適用号車 Remarks: Serial No.
24	01116-10025	ボルト BOLT	23	
25	BK-K704300108	プラグ PLUG	1	
26	02270-04032	ピン PIN	1	
27	BK-7706210000	ピストン バルブ PISTON, valve	1	
28	BK-7706400000	スプリング プレッシャ SPRING, pressure	1	
29	BK-7702220000	スプリング プレッシャ SPRING, pressure	1	
30	BK-K700202434 ※	リング O-RING	2	
31	BK-K704012414	プラグ PLUG	2	
32	BK-7702260000	スプリング プレッシャ SPRING, pressure	1	
33	BK-7702270000	ピストン PISTON	1	
34	03350-00250 ※	リング O-RING	1	
35	BK-7705050001	サポート ギヤー SUPPORT, gear	1	
36	BK-8054113500	ボルト BOLT	6	
37	BK-7705010001	ハウジング HOUSING	1	
38	BK-7705020000	ハウジング HOUSING	1	
39	02110-00080	リング スナップ RING, snap	1	
40	BK-8113352100	ベアリング ローラ BEARING, roller	1	
41	BK-7705030001	ギヤー GEAR	1	
42	BK-6504320000 ※	シール リング SEAL-RING	1	
C	BK-6504300000	ステータ サポート STATOR SUPPORT ASS'Y. (Inc. 43~45)	1	
43	BK-6504300101	サポート ステータ SUPPORT, stator	1	
44	BK-6504300500	パイプ PIPE	1	
45	BK-6504300600	リング スナップ RING, snap	1	
46	BK-6502190000 ※	リング O-RING	1	
47	BK-7702170000	バック プレート BACK PLATE ASS'Y.	1	
48	01106-08014	ボルト BOLT	12	
49	BK-6504410000 ※	シール リング SEAL-RING	1	
50	BK-6504050000	シャフト タービン SHAFT, turbine	1	

②

Printed in Japan

JPN.	EX
FVD50Z6	FD50Z6
FVD60Z5	FD60Z5
FVD70Z2	FD70Z2

Fig.12 TORQUE—CONVERTER GROUP

見出番号 Item No.	部品番号 Part No.	部品名称 Description	個数 Req'd	備考:適用号車 Remarks: Serial No.
51	BK-6511500000	トルクコンバータサブ TORQUE-CONVERTER SUB サーキット CIRCUIT	1	
52	BK-6504420000 ※	ワッシヤシール WASHER, seal	2	
53	BK-8051401200	ボルト BOLT	2	
54	BK-6504100000	インプツトプレート INPUT PLATE	1	
55	BK-6500220000	ワッシヤ WASHER	6	
56	01116-10025	ボルト BOLT	6	
57	BK-1025145000	ピンノツク PIN, knock	4	
58	BK-7705360000	カバー COVER	1	
59	BK-7705370000	ガスケツト GASKET	1	
60	BK-8051401200	ボルト BOLT	2	

NOTE

Fig.13 TRANSMISSION GROUP
トランスミッション グループ

JPN.	EX
FVD50Z6	FD50Z6
FVD60Z5	FD60Z5
FVD70Z2	FD70Z2

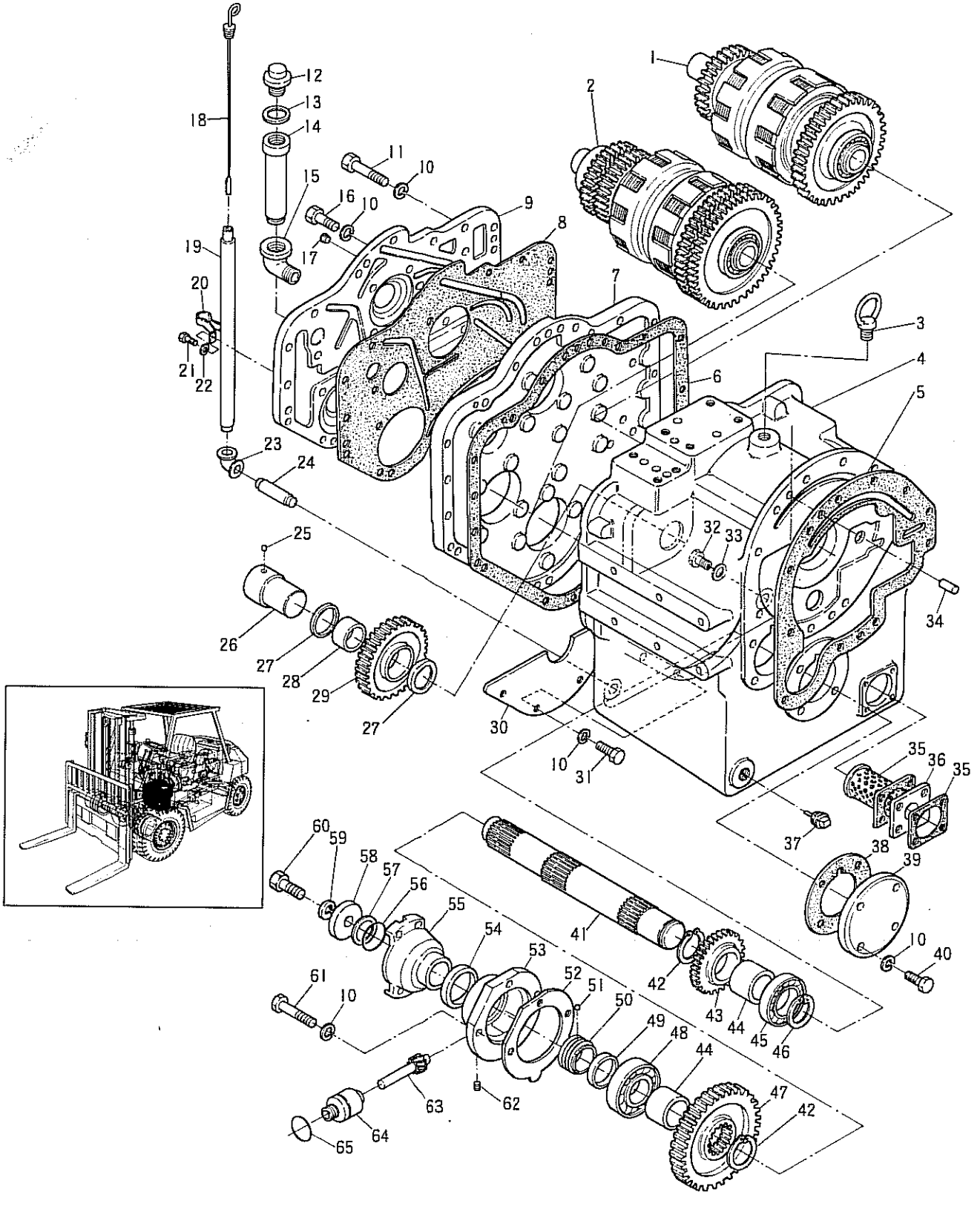

②

Printed in Japan

JPN.	EX
FVD50Z6	FD50Z6
FVD60Z5	FD60Z5
FVD70Z2	FD70Z2

Fig. 13 TRANSMISSION (トランスミッション) GROUP (グループ)

見出番号 Item No.	部品番号 Part No.	部品名称 Description	個数 Req'd	備考:適用号車 Remarks: Serial No.
A	BK-7755902021 §	トランスミッション TRANSMISSION ASS'Y.	1	(Inc. 1~65)
※	12652-59812	オーバホールキット T/M OVERHAUL KIT	1set	(Inc. 5,6,8,33,35,38 52,54,56,65)
1	BK-7045915500	クラッチグループ CLUTCH GROUP	1	
2	BK-7046915500	クラッチグループ CLUTCH GROUP	1	
3	BK-7702320000	ボルトアイ BOLT, eye	1	
4	BK-7753003001	ハウジングトランスミッション HOUSING, transmission	1	
5	BK-7753001000 ※	ガスケット GASKET	1	
6	BK-7753019000 ※	ガスケット GASKET	1	
7	BK-7753020001	カバーハウジング COVER, housing	1	
8	BK-7753021000 ※	ガスケット GASKET	1	
9	BK-7753022000	カバーエンド COVER, end	1	
10	02011-00010	ワッシャロック WASHER, lock	41	
11	01116-10065	ボルト BOLT	10	
12	BK-K703003034	ブリーザ BREATHER	1	
13	BK-K700503016	ワッシャシール WASHER, seal	1	
14	BK-7753046000	パイプブリーザ PIPE, breather	1	
15	BK-7753047000	エルボ ELBOW	1	
16	01116-10035	ボルト BOLT	22	
17	BK-7101036000	プラグ PLUG	7	
18	BK-7750038000	ゲージオイル GAUGE, oil	1	
19	BK-7753049000	パイプレベル PIPE, level	1	
20	BK-7753058000	ステイ STAY	1	
21	01106-06012	ボルト BOLT	2	
22	02011-00006	ワッシャロック WASHER, lock	2	
23	04011-00303	エルボ ELBOW	1	
24	BK-7753051000	パイプ PIPE	1	
25	03190-00008	ボール BALL	1	
26	BK-7755028000	シャフトアイドラ SHAFT, indller	1	
27	BK-7753025000	ベアリングスラスト BEARING, thrust	2	

JPN.	EX
FVD50Z6	FD50Z6
FVD60Z5	FD60Z5
FVD70Z2	FD70Z2

Fig.13 TRANSMISSION GROUP
トランスミッション グループ

見出番号 Item No.	部品番号 Part No.	部品名称 Description	個数 Req'd	備考:適用号車 Remarks: Serial No.
28	BK-7009015020	ベアリング BEARING	1	
29	BK-7753024001	ギヤー GEAR (F)	1	
30	BK-7753042001	シュウラド SHOEROUD	1	
31	01116-10070	ボルト BOLT	4	
32	BK-7750041000	プラグ PLUG	1	
33	BK-K700301621 ※	ガスケット GASKET	1	
34	BK-1025147000	ピン パラレル PIN, parallel	6	
35	BK-7750028000 ※	ガスマット GASKET	2	
36	BK-7750029000	ストレーナ STRAINER	1	
37	BK-7750030000	プラグ マグネット PLUG, magnet	1	
38	BK-7753009000 ※	ガスケット GASKET	1	
39	BK-7753008000	カバー シャフト COVER, shaft	1	
40	01116-10030	ボルト BOLT	4	
41	BK-7753010000	シャフト アウトプット SHAFT, output	1	
42	02100-00055	リング スナップ RING, snap	2	
43	BK-7753014000	ギヤー GEAR (D)	1	
44	BK-7753013001	スペーサ SPACER	1	
45	03000-06209	ベアリング ボール BEARING, ball	1	
46	02100-00045	リング スナップ RING, snap	1	
47	BK-7755016000	ギヤー GEAR (J)	1	
48	03006-06309	ベアリング ボール BEARING, ball	1	
49	BK-7753041000	スペーサ SPACER	1	
50	BK-7753039000	ギヤー スピードメータ GEAR, speed-meter	1	
51	03190-00006	ボール BALL	1	
52	BK-7753031000 ※	ガスケット GASKET	1	
53	BK-7753032100	ケース スピード メータ CASE, speed-meter	1	
54	BK-8102508000 ※	シール オイル SEAL, oil	1	
55	BK-7753034000	フランジ アウトプット FLANGE, output	1	
56	BK-8145537400 ※	O-リング O-RING	1	

Printed in Japan

JPN.	EX
FVD50Z6	FD50Z6
FVD60Z5	FD60Z5
FVD70Z2	FD70Z2

Fig.13 TRANSMISSION GROUP
トランスミッション グループ

見出番号 Item No.	部品番号 Part No.	部品名称 Description	個数 Req'd	備考:適用号車 Remarks: Serial No.
57	BK-7753026000	ワッシャ リング WASHER, o-ring	1	
58	BK-7753037000	ワッシャ WASHER	1	
59	02011-00016	ワッシャ ロック WASHER, lock	1	
60	01106-16040	ボルト BOLT	1	
61	01116-10070	ボルト BOLT	1	
62	BK-7753032600	スクリュ SCREW	1	
63	BK-7753032300	ギヤー ドリブン GEAR, driven	1	
64	BK-7753032400	ブッシング スピード メータ BUSHING, speed-meter	1	
65	03320-00320 ※	リング O-RING	1	

NOTE

Fig.14 MODULATION & LUBRICATION VALVE GROUP

FVD50Z6 FD50Z6
FVD60Z5 FD60Z5
FVD70Z2 FD70Z2

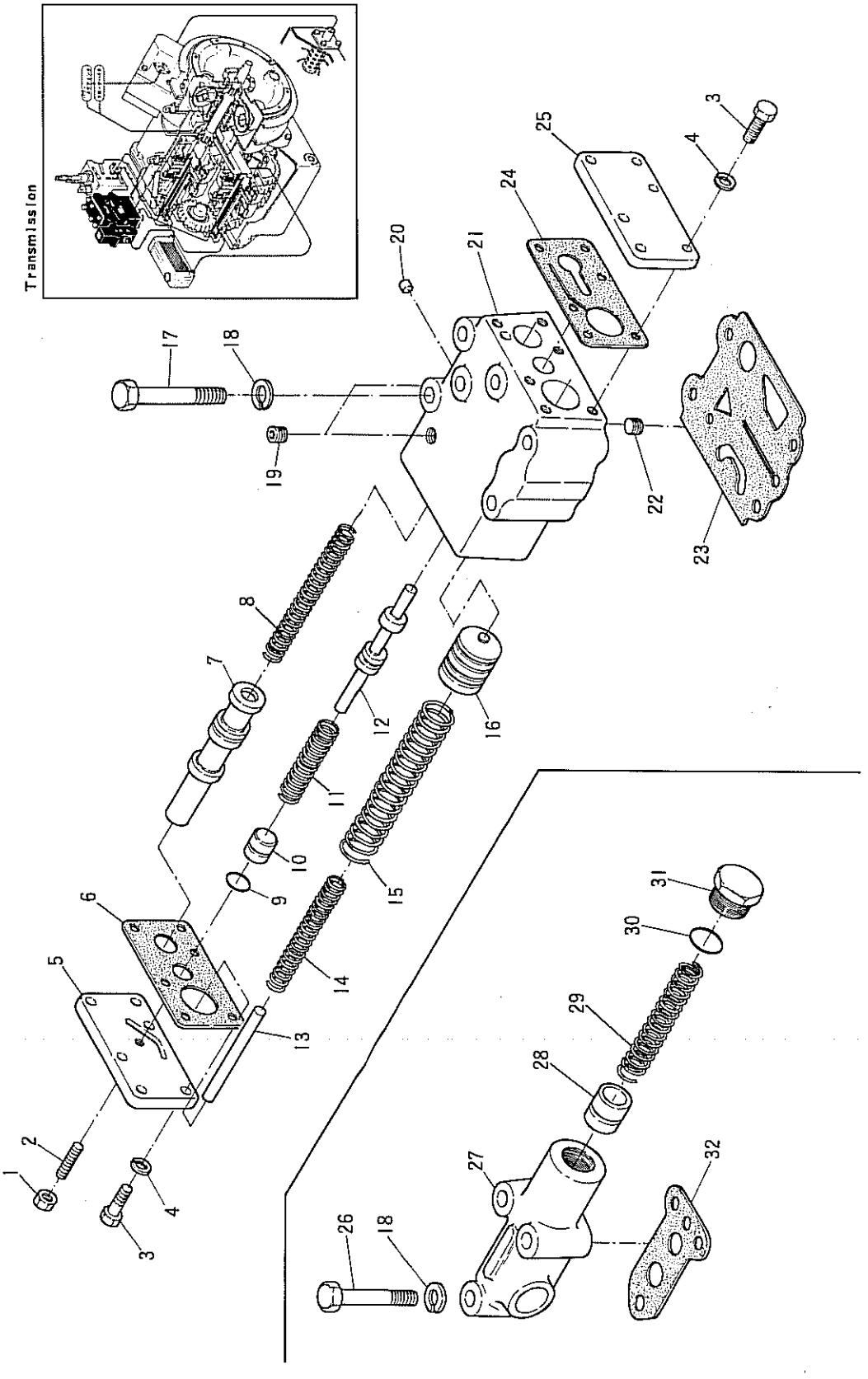

Printed in Japan

JPN.	EX
FVD50Z6	FD50Z6
FVD60Z5	FD60Z5
FVD70Z2	FD70Z2

Fig.14 MODULATION & LUBRICATION VALVE GROUP

見出番号 Item No.	部品番号 Part No.	部品名称 Description	個数 Req'd	備考:適用号車 Remarks: Serial No.
A	BK-7106920000	MODULATION VALVE (Inc. 1~26)	1	
※	12652-59822	REPAIR KIT (Inc. 6,9,23,24,30,32)	1	
1	BK-8061401200	NUT	1	
2	BK-7106008000	BOLT	1	
3	01106-08025	BOLT	12	
4	02011-00008	WASHER, lock	12	
5	BK-7106014000	COVER	1	
6	BK-7106015000 ※	GASKET	1	
7	BK-7106002000	SPOOL	1	
8	BK-7106003000	SPRING, return	1	
9	03300-001200 ※	O-RING	1	
10	BK-7106006000	SEAT, spring	1	
11	BK-7106005000	SPRING, return	1	
12	BK-7106004000	SPOOL	1	
13	BK-7106011000	ROD	1	
14	BK-7106012000	SPRING, return	1	
15	BK-7106013000	SPRING, return	1	
16	BK-7106010000	PISTON, accumulator	1	
17	BK-8051118000	BOLT	4	
18	02011-00010	WASHER, lock	4	
19	BK-K704300108	PLUG	3	
20	BK-7101013000	PLUG, knock	2	
21	BK-7106001000 §	BODY, valve	1	
22	BK-7106020000	CHOKE	1	
23	BK-7106025000 ※	GASKET	1	
24	BK-7106017000 ※	GASKET	1	
25	BK-7106016000	COVER	1	

JPN.	EX
FVD50Z6	FD50Z6
FVD60Z5	FD60Z5
FVD70Z2	FD70Z2

Fig.14 MODULATION & LUBRICATION VALVE GROUP

見出番号 Item No.	部品番号 Part No.	部品名称 Description	個数 Req'd	備考:適用号車 Remarks: Serial No.
26	01116-10065	BOLT	3	
B	BK-7107910300	LUBRICATION VALVE ASS'Y. (Inc. 27~32)	1	
27	BK-7107001000 §	BODY, valve	1	
28	BK-7102002000	PISTON, valve	1	
29	BK-7750034000	SPRING, pressure	1	
30	BK-K700202434 ※	O-RING	1	
31	BK-7750032000	PLUG	1	
32	BK-7107006000 ※	GASKET	1	

NOTE

Fig.15 CONTROL VALVE GROUP

FVD50Z6 FD50Z6
FVD60Z5 FD60Z5
FVD70Z2 FD70Z2

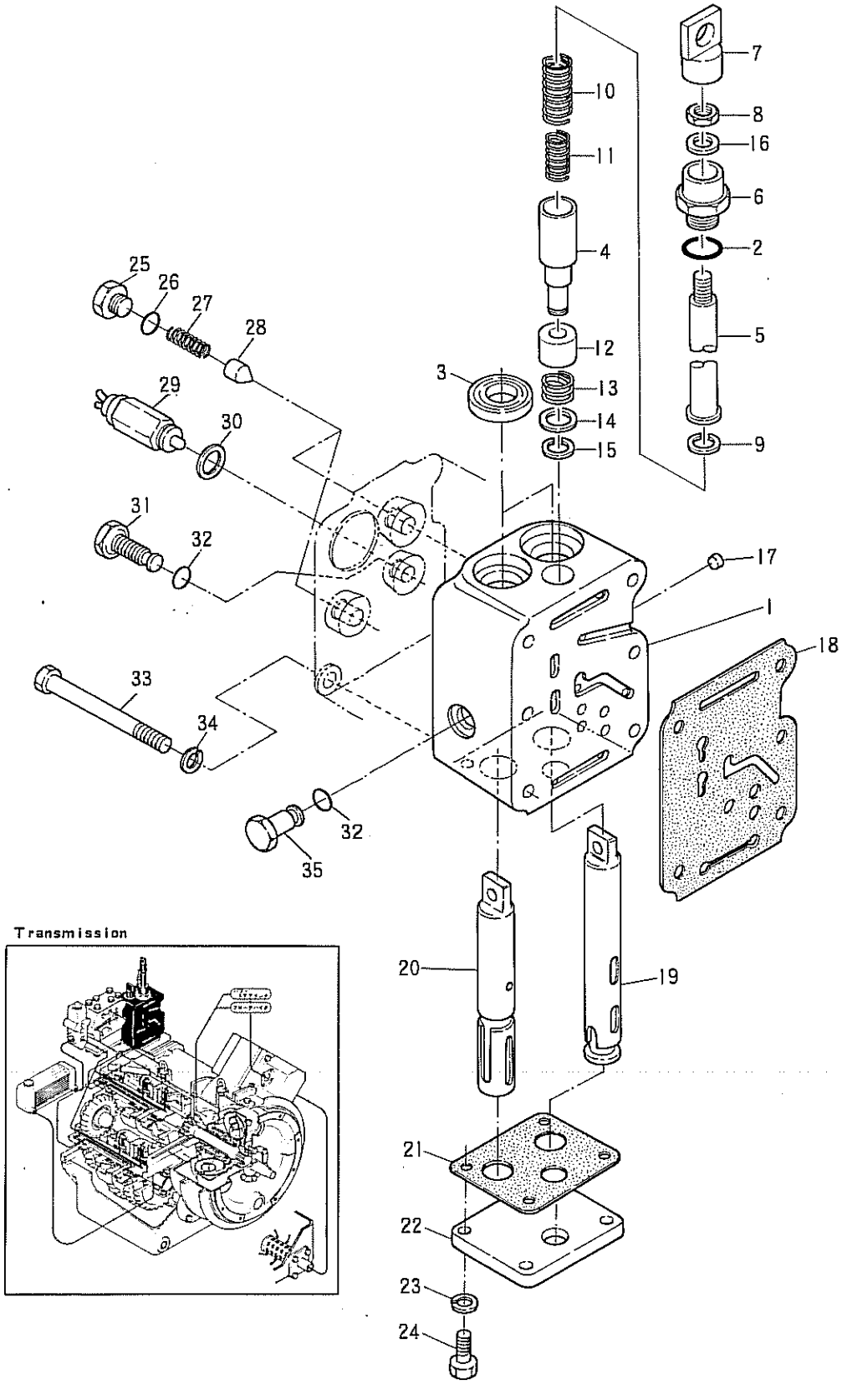

Printed in Japan

JPN.	EX
FVD50Z6	FD50Z6
FVD60Z5	FD60Z5
FVD70Z2	FD70Z2

Fig.15 CONTROL VALVE GROUP

見出番号 Item No.	部品番号 Part No.		部品名称 Description	個数 Req'd	備考:適用号車 Remarks: Serial No.
A	BK-7113930020		CONTROL VALVE ASS'Y.	1	(Inc. 1~35)
※	12952-59801		REPAIR KIT (Inc. 2,3,16,18, 21,26,30,32)	1set	
1	BK-7113001000	§	BODY, valve	1	
2	BK-K700202434	※	O-RING	1	
3	BK-8102508000	※	SEAL, oil	2	
4	BK-7105030001		VALVE, inching	1	
5	BK-7105031000		ROD	1	
6	BK-7113032000		PLUG	1	
7	BK-K421620835		JOINT	1	
8	01402-00008		NUT	1	
9	BK-8132017250		SNAP RING	1	
10	BK-7105036000		SPRING, pressure	1	
11	BK-7105037000		SPRING, pressure	1	
12	BK-7105038000		PISTON	1	
13	BK-7105039001		SPRING, pressure	1	
14	BK-7105040000		STOPPER	1	
15	BK-8131011230		SNAP RING	1	
16	BK-7105042000	※	OIL SEAL	1	
17	BK-7105010000		ROD, knock	3	
18	BK-7113027000	※	GASKET	1	
19	BK-7105003000		VALVE, speed change	1	
20	BK-7113002000		VALVE, foward & reverse change	1	
21	BK-7105006001	※	GASKET	1	
22	BK-7105007001		COVER	1	
23	02011-00008		WASHER, lock	4	
24	BK-8051092520		BOLT	4	
25	BK-7105020001		PLUG	2	
26	BK-K700201823	※	O-RING	2	

JPN.	EX
FVD50Z6	FD50Z6
FVD60Z5	FD60Z5
FVD70Z2	FD70Z2

Fig.15 CONTROL VALVE GROUP

見出番号 Item No.	部品番号 Part No.	部品名称 Description	個数 Req'd	備考:適用号車 Remarks: Serial No.
27	BK-7105022002	SPRING, pressure	2	
28	BK-7105023001	POSITIONER	2	
29	BK-7105029000	SWITCH, neutral	1	
30	BK-7105025000 ※	GASKET	1	
31	BK-7105019000	STOPPER	1	
32	BK-K700201223 ※	O-RING	2	
33	BK-N803100300	BOLT	6	
34	02011-00010	WASHER, lock	6	
35	BK-7105017000	STOPPER	1	
+	BK-7113004000	PLUG	1	
+	BK-7101013000	PLUG	1	

NOTE

Fig.16 CLUTCH GROUP
クラッチ グループ

FVD50Z6 FD50Z6
FVD60Z5 FD60Z5
FVD70Z2 FD70Z2

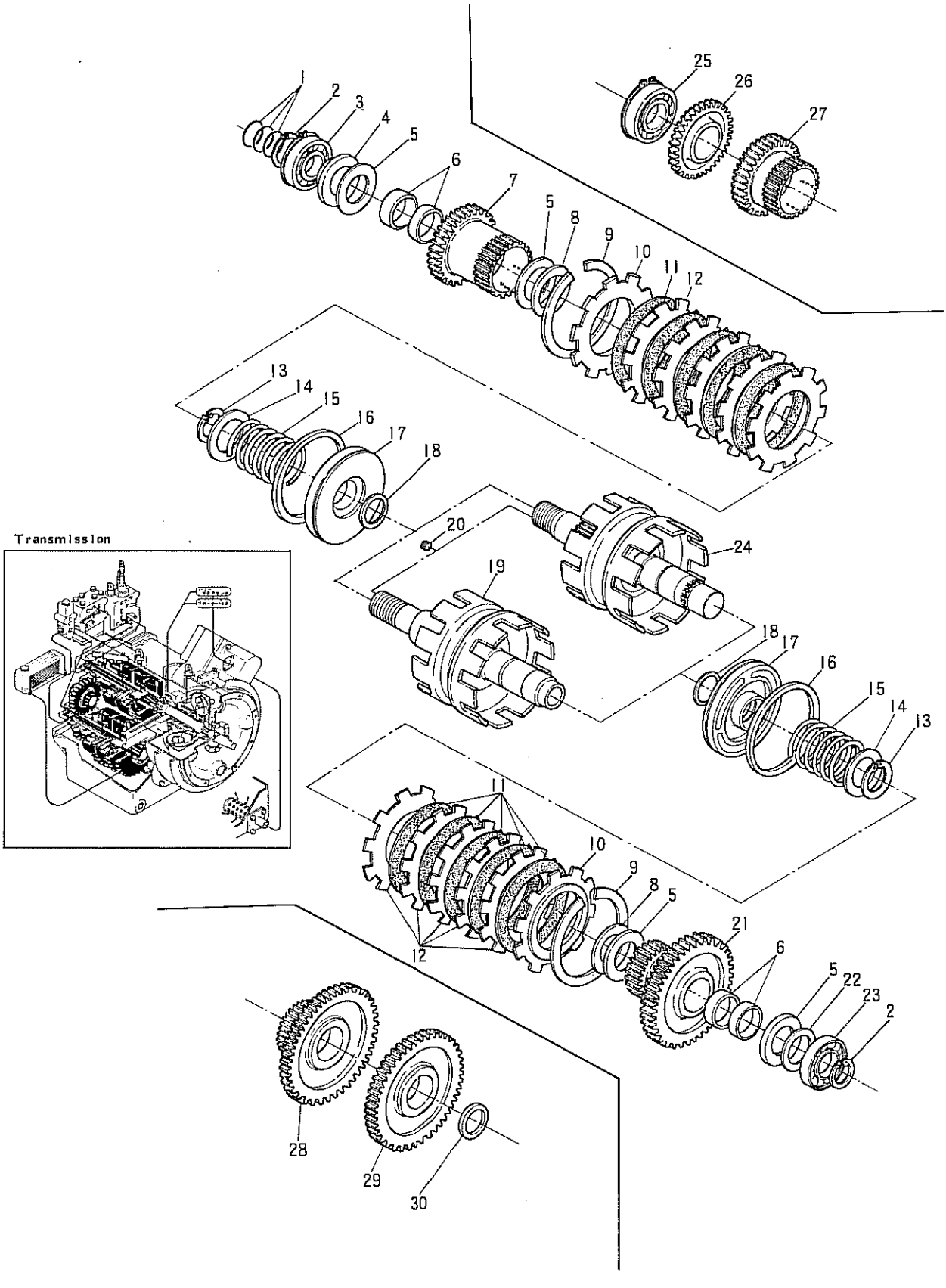

Printed in Japan

JPN.	EX
FVD50Z6	FD50Z6
FVD60Z5	FD60Z5
FVD70Z2	FD70Z2

Fig.16 CLUTCH GROUP

見出番号 Item No.	部品番号 Part No.	部品名称 Description	個数 Req'd	備考:適用号車 Remarks: Serial No.
※	12652-59842	REPAIR KIT (Inc. 1,16,18)	1set	
1	BK-7031018000 ※	SEAL-RING	6	
2	02100-00045	RING, snap	4	
3	03006-06209	BEARING, ball	1	
4	BK-7037019000	SPACER	2	
5	BK-7037009000	BEARING, thrust	8	
6	BK-7037014200	BEARING	6	
7	BK-7037018100	GEAR (E)	1	
8	BK-7037008000	WASHER, thrust	6	
9	BK-7037013000	RING, snap	4	
10	BK-7037012001	PLATE, back	4	
11	BK-7037011001	DISC	20	Set
12	BK-7037010001	PLATE, drive	20	Set
13	02100-00055	RING, snap	6	
14	BK-7037006001	GUIDE, spring	4	
15	BK-7037005000	SPRING	4	
16	BK-7037004000 ※	RING, piston	4	
17	BK-7037002000	PISTON	4	
18	BK-7037003000 ※	RING, piston	4	
19	BK-7037001001	SHAFT	1	
20	BK-7101036000	PLUG	4	
21	BK-7037014100	GEAR (A)	1	
22	BK-7037015000	WASHER, thrust	1	
23	03000-06209	BEARING, ball	2	
24	BK-7038001001	SHAFT	1	
25	03006-06309	BEARING, ball	1	
26	BK-7038020000	GEAR (G)	1	
27	BK-70469019100	GEAR (H)	1	
28	BK-7038014100	GEAR (C)	1	

JPN.	EX
FVD50Z6	FD50Z6
FVD60Z5	FD60Z5
FVD70Z2	FD70Z2

Fig.16 CLUTCH GROUP

見出番号 Item No.	部品番号 Part No.	部品名称 Description	個数 Req'd	備考:適用号車 Remarks: Serial No.
29	BK-7038015000	GEAR (B)	1	
30	BK-7038016000	SPACER	1	

②

Printed in Japan

NOTE

Fig.17 PUMP (Tor—Con & PS.)

ポンプ トル コン パワーステアリング

FVD50Z6 FD50Z6
FVD60Z5 FD60Z5
FVD70Z2 FD70Z2

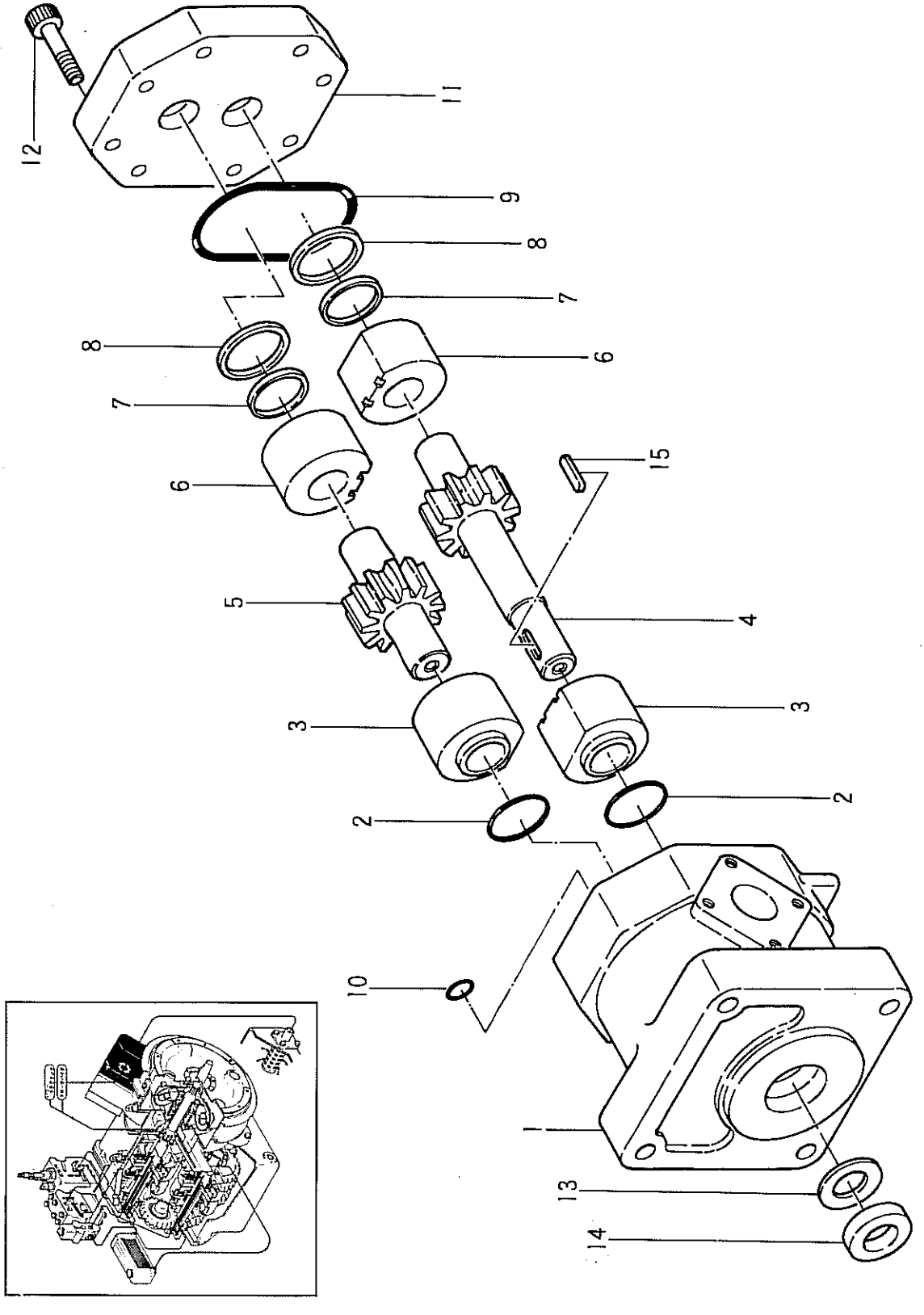

Printed in Japan

JPN.	EX
FVD50Z6	FD50Z6
FVD60Z5	FD60Z5
FVD70Z2	FD70Z2

Fig.17 PUMP (Tor—Con & PS.)

見出番号 Item No.	部品番号 Part No.		部品名称 Description	個数 Req'd	備考:適用号車 Remarks: Serial No.
A	10917-10001		GEAR PUMP ASS'Y. (Inc. 1~15)	1	GP. 2/85A
1	B-20011-25151	§	BODY	1	
2	B-20011-20201	※	O-RING	2	
3	B-20011-20602		BUSHING	2	
4	B-20011-20404	§	GEAR, drive	1	
5	B-20011-20504	§	GEAR, driven	1	
6	B-20011-20302		BUSHING	2	
7	B-20011-20701	※	RING, support	2	
8	B-20011-20801	※	RING, sealing	2	
9	B-95141-01000	※	O-RING	1	
10	B-20011-21001	※	O-RING	1	
11	B-20011-21101	§	COVER	1	
12	B-20011-21201		BOLT	8	
13	B-20011-21301	※	WASHER, special	1	
14	B-20011-21401	※	SEAL, oil	1	
15	B-20011-21501	※	KEY	1	
よ※	10917-19801		REPAIR-KIT (Inc. 2,7~10,13~15)	1	

NOTE

Fig.18 DRIVE AXLE (ドライブ アクスル)

Boek 105

FVD50Z6 FD50Z6
FVD60Z5 FD60Z5
FVD70Z2 FD70Z2

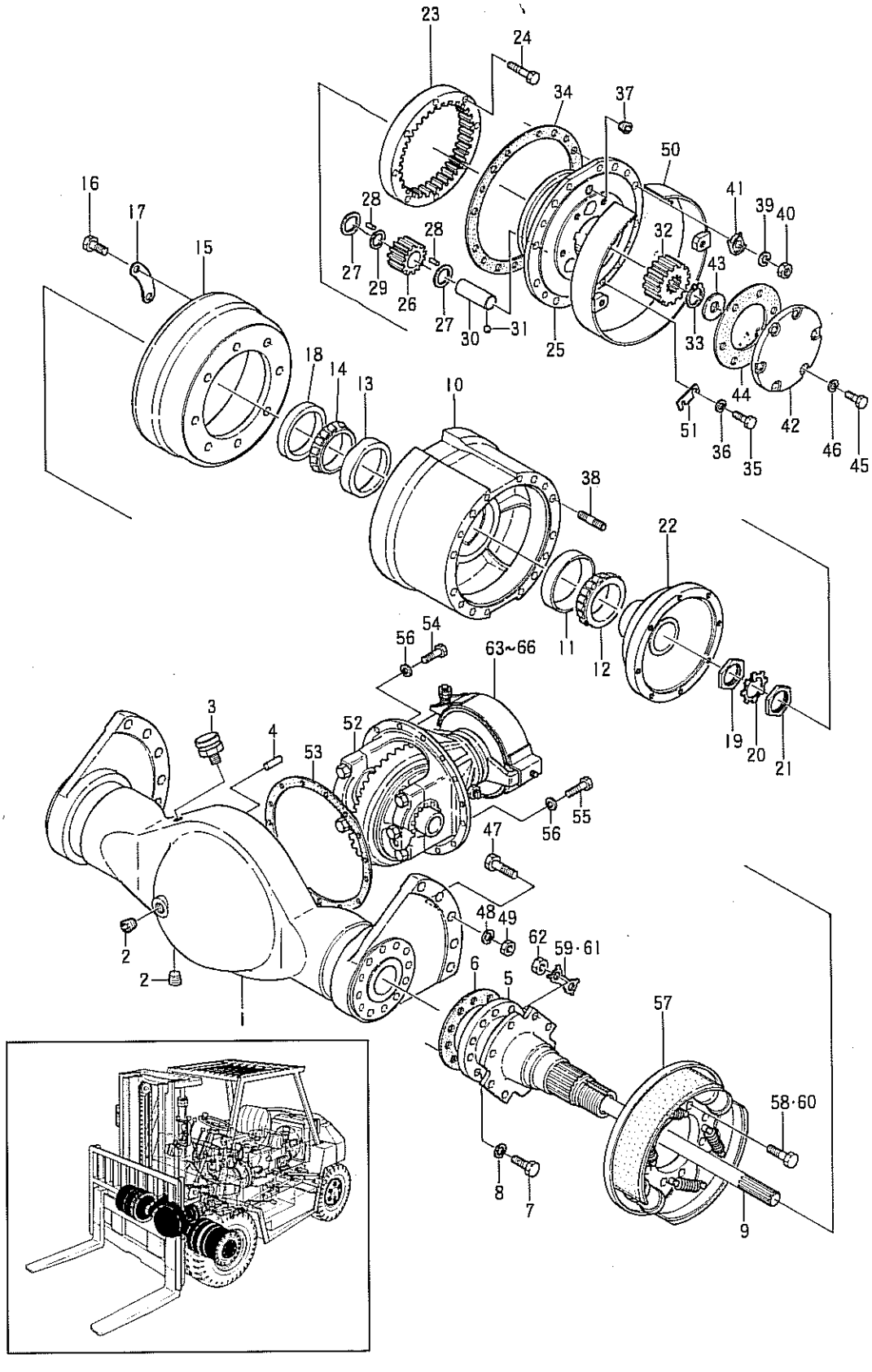

Printed in Japan

JPN.	EX
FVD50Z6	FD50Z6
FVD60Z5	FD60Z5
FVD70Z2	FD70Z2

Fig.18 DRIVE AXLE

見出番号 Item No.	部品番号 Part No.	部品名称 Description	個数 Req'd	備考:適用号車 Remarks: Serial No.
1	22653-03001	HOUSING, axle	1	
2	25073-00031	PLUG, level & drain	2	
3	90106-65690	BREATHER ASS'Y.	1	
4	02212-12025	PIN, knock	2	
5	22653-02032	TUBE axle LH.	1	
–	22653-02042	TUBE axle RH.	1	
6	22653-02051	PACKING, tube	2	
7	22653-02271	BOLT, tube	24	
8	02011-00020	WASHER, lock	24	
9	22653-02061	SHAFT, axle	2	
10	22653-02073	HUB	2	
※	20080-00032	BEARING SET (Inc. 11, 12)	2	
11	03180-47820 §	CUP, hub bearing, outer	2	
12	03180-47896 §	CONE, hub bearing, outer	2	
※	20080-00031	BEARING SET (Inc. 13,14)	2	
13	03180-47620 §	CUP, hub bearing, inner	2	
14	03180-47681 §	CONE, hub bearing, inner	2	
15	22653-02081	DRUM, brake	2	
16	106735	BOLT, brake drum	16	
17	22653-02091	LOCK PLATE	8	
18	90106-09200	SEAL, oil	2	
19	90100-96590	NUT	2	
20	90100-96790	LOCK, nut	2	
21	90100-96690	NUT	2	
22	26203-00301	HUB & BUSHING	2	
–	3908024	BUSHING	2	
23	90106-05990	GEAR, internal	2	
24	90106-88090	BOLT	16	
25	22653-02102	SPIDER, planet	2	

JPN.	EX
FVD50Z6	FD50Z6
FVD60Z5	FD60Z5
FVD70Z2	FD70Z2

Fig. 18 DRIVE AXLE

見出番号 Item No.	部品番号 Part No.	部品名称 Description	個数 Req'd	備考:適用号車 Remarks: Serial No.
26	90109-08890	PINION, planet	6	
27	90106-35090	WASHER, thrust	12	
28	106351	ROLLER, pinion	348	
29	106352	SPACER, roller	6	
30	90106-34990	SHAFT, pinion	6	
31	03190-00012	BALL (3/8")	6	
32	90106-05890	GEAR, sun	2	
33	03192-33023	RING, snap	2	
34	22653-02111	GASKET, spider	2	
35	01103-12040	BOLT	16	
36	02011-00012	WASHER, lock	16	
37	25073-00031	PLUG	2	
38	22653-02121	STUD (2x) M16x1,5	16	
39	02010-00016	WASHER, lock	16	
40	01400-10016	NUT M16x1,5	16	
41	24383-02031	LUG, rim	8	
42	90106-06790	CAP, thrust	2	
43	90106-45590	WASHER, thrust	2	
44	90106-06890a	GASKET	2	
45	01100-12030	BOLT	12	
46	02010-00012	WASHER, lock	12	
47	01103-24080	BOLT, front axle to frame	10	
48	02011-00024	WASHER, lock	10	
49	01400-10024	NUT	10	
50	24383-02001	BAND, wedge	2	
51	24383-02041	BRACKET, valve extension	2	
52	12663-50001	DIFFERENTIAL UNIT	1	See Fig. 19
53	22613-02101	GASKET, differential	1	
54	01106-12035	BOLT	9	

JPN.	EX
FVD50Z6	FD50Z6
FVD60Z5	FD60Z5
FVD70Z2	FD70Z2

Fig.18 DRIVE AXLE (ドライブ アクスル)

見出番号 Item No.	部品番号 Part No.	部品名称 Description	個数 Req'd	備考:適用号車 Remarks: Serial No.
55	01106-12040	BOLT (ボルト)	4	
–	01106-12055	BOLT (ボルト)	1	
56	02011-00012	WASHER, lock (ワッシャ ロック)	14	
57	22653-70303	WHEEL BRAKE UNIT LH. (ホイール ブレーキ ユニット) (Inc. 58,59)	1	See Fig. 20
–	22653-70203	WHEEL BRAKE UNIT RH. (ホイール ブレーキ ユニット) (Inc. 58,59)	1	See Fig. 20
58	22653-72001	BOLT, brake disc (ボルト ブレーキ ディスク)	8	
59	22653-72031	PLATE, lock (B) (プレート ロック)	8	
60	22653-72011	BOLT, brake disc (ボルト ブレーキ ディスク)	8	
61	22653-72021	PLATE, lock (プレート ロック)	8	
62	01400-10016	NUT (ナット) M16x1.5	16	
63	14063-60001 §	PARKING BRAKE UNIT (パーキング ブレーキ ユニット)	1	See Fig. 21
64	22653-62001	BOLT (ボルト)	4	
65	01400-10010	NUT (ナット)	4	
66	02011-00010	WASHER, lock (ワッシャ ロック)	4	

NOTE

Fig.19 DIFFERENTIAL
デファレンシャル

FVD50Z6 FD50Z6
FVD60Z5 FD60Z5
FVD70Z2 FD70Z2

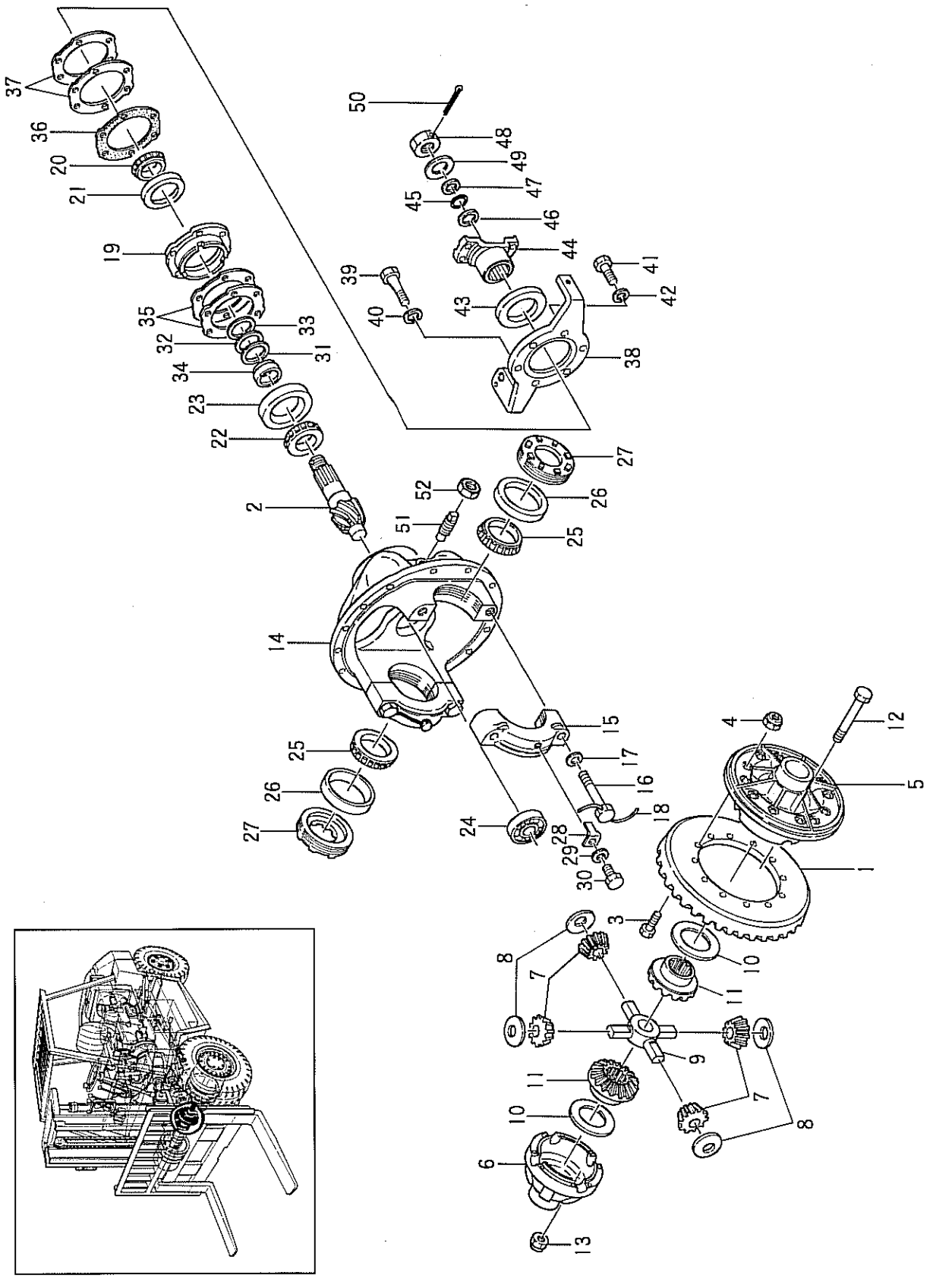

Printed in Japan

JPN.	EX
FVD50Z6	FD50Z6
FVD60Z5	FD60Z5
FVD70Z2	FD70Z2

Fig.19 DIFFERENTIAL (デファレンシャル)

見出番号 Item No.	部品番号 Part No.		部品名称 Description	個数 Req'd	備考:適用号車 Remarks: Serial No.
A	12663-50001		DIFFERENTIAL UNIT (デイフアレンシヤル ユニツト) (Inc. 1~52)	1	
※	90106-10489		RING MID (リング ミツド) (Inc. 1, 2)	1	
1	90106-10490	§	GEAR, ring (ギヤー リング)	1	
2	90106-10590	§	PINION (ピニオン)	1	
3	90100-17690		BOLT (ボルト)	12	
4	90104-18290		NUT (ナツト)	12	
※	12663-59801		CASE SET (ケース セツト) (Inc. 5,6)	1	
5	12663-52001	§	CASE R.H. cross (ケース クロス)	1	
6	12663-52011	§	CASE L.H. cross (ケース クロス)	1	
7	90100-16990		PINION (ピニオン)	4	
8	90100-17201		WASHER, thrust (ワツシヤ スラスト)	4	
9	90100-17190		SPIDER (スパイダ)	1	
10	100173		WASHER, thrust (ワツシヤ スラスト)	2	
11	90100-17090		GEAR, side (ギヤー サイド)	2	
12	90100-17490		BOLT (ボルト)	8	
13	90104-18290		NUT (ナツト)	8	
B	12663-50301		CARRIER & CAP ASS'Y. (キヤリア キヤツプ) (Inc. 14~18)	1	
14	90106-04391	§	CARRIER (キヤリア)	1	
15	90100-93690	§	CAP (キヤツプ)	2	
16	90100-93790		SCREW, cap (スクリユ キヤツプ)	4	
17	02000-00020		WASHER, plane (ワツシヤ プレーン)	4	
18	02280-16040		WIRE, lock (ワイヤ ロツク)	2	
C	-------	§	PINION BEARING CAGE & CUP ASS'Y. (ピニオン ベアリング ケージ カツプ)	1	
19	100939		CAGE, bearing (ケージ ベアリング)	1	
※	20080-00034		BEARING SET (ベアリング セツト) (Inc. 20,21)	1	
20	675257	§	CUP, bearing (カツプ ベアリング)	1	

JPN.	EX
FVD50Z6	FD50Z6
FVD60Z5	FD60Z5
FVD70Z2	FD70Z2

Fig.19 DIFFERENTIAL (デファレンシャル)

見出番号 Item No.	部品番号 Part No.	部品名称 Description	個数 Req'd	備考:適用号車 Remarks: Serial No.
21	710288 §	CORN, bearing (コーン ベアリング)	1	
※	20080-00029	BEARING SET (Inc. 22,23) (ベアリング セット)	1	
22	667277 §	CORN, bearing (コーン ベアリング)	1	
23	667278 §	CUP, bearing (カップ ベアリング)	1	
24	03116-03001	BEARING (ベアリング)	1	
※	20080-00030	BEARING SET (Inc. 25,26) (ベアリング セット)	2	
25	675248 §	CORN, bearing (コーン ベアリング)	2	
26	675249 §	CUP, bearing (カップ ベアリング)	2	
27	90100-94090	NUT, adjust (ナット アジャスト)	2	
28	100941	LOCK, adjust nut (ロック アジャスト ナット)	2	
29	02010-00010	WASHER, lock (ワッシャ ロック)	2	
30	01130-10025	BOLT (ボルト)	2	
31	10523-50011	SHIM (シム)	2	
32	10523-50021	SHIM (シム)	2	
33	15413-42191	SHIM (シム)	1	
34	100952	SPACER (スペーサ)	1	
35	100946	SHIM (シム)	3	
36	100943	GASKET (ガスケット)	1	
37	100947	SHIM (シム)	3	
38	20913-50231	BRACKET, parking brake (ブラケット パーキング ブレーキ)	1	
39	01100-14050	BOLT (ボルト)	5	
40	02010-00014	WASHER, lock (ワッシャ ロック)	5	
41	01100-12045	BOLT (ボルト)	1	
42	02010-00012	WASHER, lock (ワッシャ ロック)	1	
43	100944	SEAL, oil (シール オイル)	1	
44	14063-52001	FLANGE, companion (フランジ コンパニオン)	1	
45	10523-50031	O-RING (リング)	1	
46	10523-50041	RETAINER (リテーナ)	1	
47	10523-50051	SPACER (スペーサ)	1	
48	90100-95090	NUT (ナット)	1	

②

Printed in Japan

JPN.	EX
FVD50Z6	FD50Z6
FVD60Z5	FD60Z5
FVD70Z2	FD70Z2

Fig. 19 DIFFERENTIAL (デファレンシャル)

見出番号 Item No.	部品番号 Part No.	部品名称 Description	個数 Req'd	備考:適用号車 Remarks: Serial No.
49	100951	WASHER (ワッシャ)	1	
50	02200-04045	PIN, cotter (ピン コッター)	1	
51	90100-95390	SCREW, thrust (スクリュ スラスト)	1	
52	01402-00022	NUT, lock (ナット ロック)	1	

NOTE

Fig.20 WHEEL BRAKE

FVD50Z6 FD50Z6
FVD60Z5 FD60Z5
FVD70Z2 FD70Z2

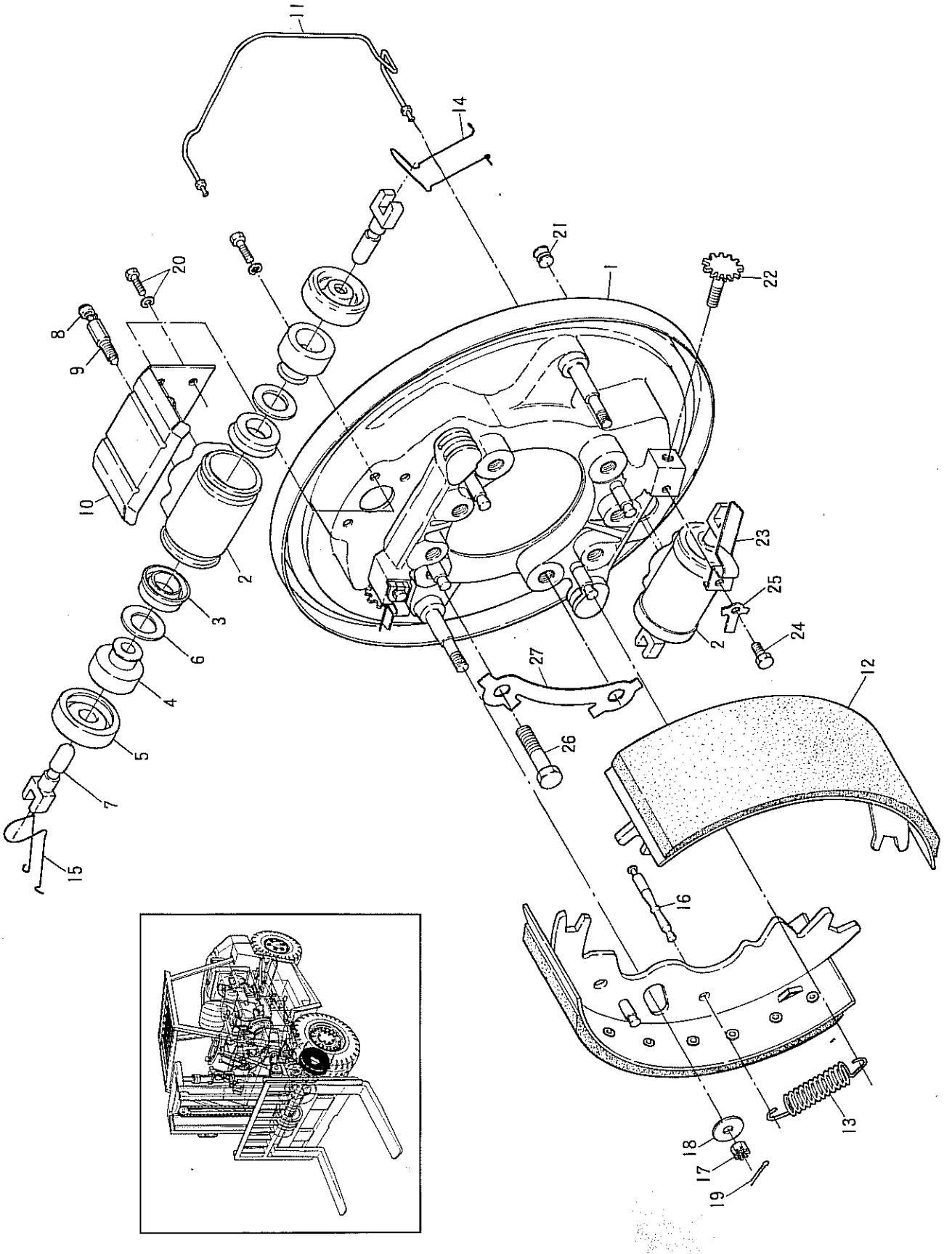

Printed in Japan

JPN.	EX
FVD50Z6	FD50Z6
FVD60Z5	FD60Z5
FVD70Z2	FD70Z2

Fig.20 WHEEL BRAKE

見出番号 Item No.	部品番号 Part No.	部品名称 Description	個数 Req'd	備考:適用号車 Remarks: Serial No.
A	22653-70303	WHEEL BRAKE ASS'Y. LH. (Inc. 1~25)	1	C-52-61325-10002
–	22653-70203	WHEEL BRAKE ASS'Y. RH. (Inc. 1~25)	1	C-52-61325-20002
1	C-52-61325-21001	PACKING PLATE ASS'Y. LH.	1	
–	C-52-61325-11001	PACKING PLATE ASS'Y. RH.	1	
B	C-52-61325-52011	WHEEL CYLINDER ASS'Y. front	2	(Inc. 2~9)
–	C-52-61325-52021	WHEEL CYLINDER ASS'Y. rear	2	(Inc. 2~7)
※	C-K2-61325-52001	KIT-WHEEL CYLINDER (Inc. 3~6)	4set	
2	C-52-61325-52070 §	BODY (front)	2	
–	C-52-61325-52080 §	BODY (rear)	2	
3	C-52-61325-52230 §	CUP	8	
4	C-52-61325-52210 §	PISTON	8	
5	C-52-61302-62311 §	BOOT	8	
6	C-52-61325-52950 §	RING, buck-up	8	
7	C-52-61312-62380	LINK, connecting	8	
8	C-51-62001-52340	CAP (front)	2	
9	C-52-51307-02320	SCREW, bleeder (front)	2	
10	C-52-61306-62430	COVER, wheel cylinder	4	
11	C-52-61314-42400	TUBE ASS'Y. LH.	1	
–	C-52-61314-32400	TUBE ASS'Y. RH.	1	
12	C-52-61312-65000	SHOE & LINING ASS'Y.	4	
13	C-52-61312-64010	SPRING, shoe return	8	
14	C-52-61312-67130	CLIP, anchor	4	
15	C-52-61312-67140	CLIP, adjuster	4	
16	C-52-61312-61140	PIN, return spring	8	
17	C-52-51314-04240	NUT	4	
18	C-52-51307-04320	WASHER	4	

JPN.	EX
FVD50Z6	FD50Z6
FVD60Z5	FD60Z5
FVD70Z2	FD70Z2

Fig.20 WHEEL BRAKE

見出番号 Item No.	部品番号 Part No.	部品名称 Description	個数 Req'd	備考:適用号車 Remarks: Serial No.
19	C-90-3100-2522	PIN, cotter	4	
20	C-90-0527-0815	BOLT & WASHER ASS'Y.		
		wheel cylinder	12	
21	C-52-61303-69010	COVER, adjuster hole	4	
※	C-K2-61325-23511	KIT-ADJUSTER, front		
		(Inc. 22~25)	2set	
※	C-K2-61325-13511	KIT-ADJUSTER, rear		
		(Inc. 22~25)	2set	
22	C-52-61325-23511 §	ADJUSTER, front	2	
-	C-52-61325-13511 §	ADJUSTER, rear	2	
23	C-52-61314-33610 §	SPRING, front	2	
-	C-52-61314-43610 §	SPRING, rear	2	
24	C-90-0407-0610 §	BOLT	4	
25	C-52-61303-63450 §	WASHER	4	
26	--------	BOLT	—	See Fig. 18 (Item No.58~61)
27	--------	PLATE, lock	—	

NOTE

Fig.21 PARKING BRAKE
パーキング ブレーキ

JPN.	EX
FVD50Z6	FD50Z6
FVD60Z5	FD60Z5
FVD70Z2	FD70Z2

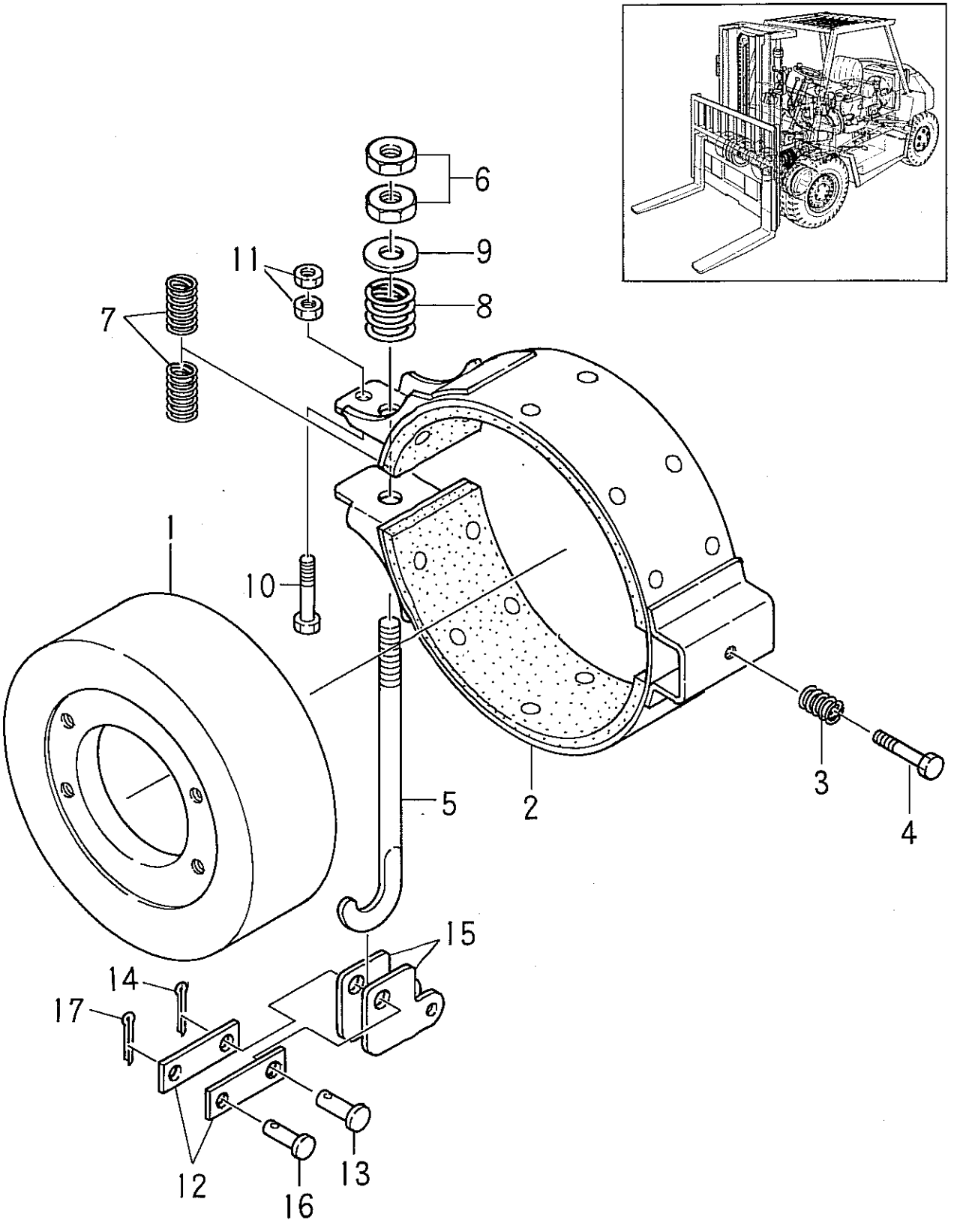

①

JPN.	EX
FVD50Z6	FD50Z6
FVD60Z5	FD60Z5
FVD70Z2	FD70Z2

Fig.21 PARKING BRAKE

見出番号 Item No.	部品番号 Part No.	部品名称 Description	個数 Req'd	備考:適用号車 Remarks: Serial No.
A	14063-60001 §	PARKING BRAKE UNIT (Inc. 1~17)	1	
1	14063-62001	DRUM, brake	1	
2	N-36110-58050	BAND & LINING ASS'Y.	1	
3	N-36125-85460	SPRING, adjusting	1	
4	N-36126-C4200	SCREW, adjusting	1	
5	N-36134-95960	ROD, operating	1	
6	23813-60121	NUT, lock	2	
7	N-36133-85460	SPRING, rod	2	
8	N-36135-91460	SPRING, compression	1	
9	N-36136-85460	WASHER	1	
10	N-36134-85460	BOLT	1	
11	23813-60131	NUT	2	
12	20423-60011	SUPPORT, cam	2	
13	23813-60081	PIN, clevis	1	
14	02200-02020	PIN, cotter	1	
15	10513-60121	CAM	2	
16	23813-60091	PIN, clevis	1	
17	02200-03025	PIN, cotter	1	

NOTE

Fig. 22 PROPELLER SHAFT

FVD50Z6 FD50Z6
FVD60Z5 FD60Z5
FVD70Z2 FD70Z2

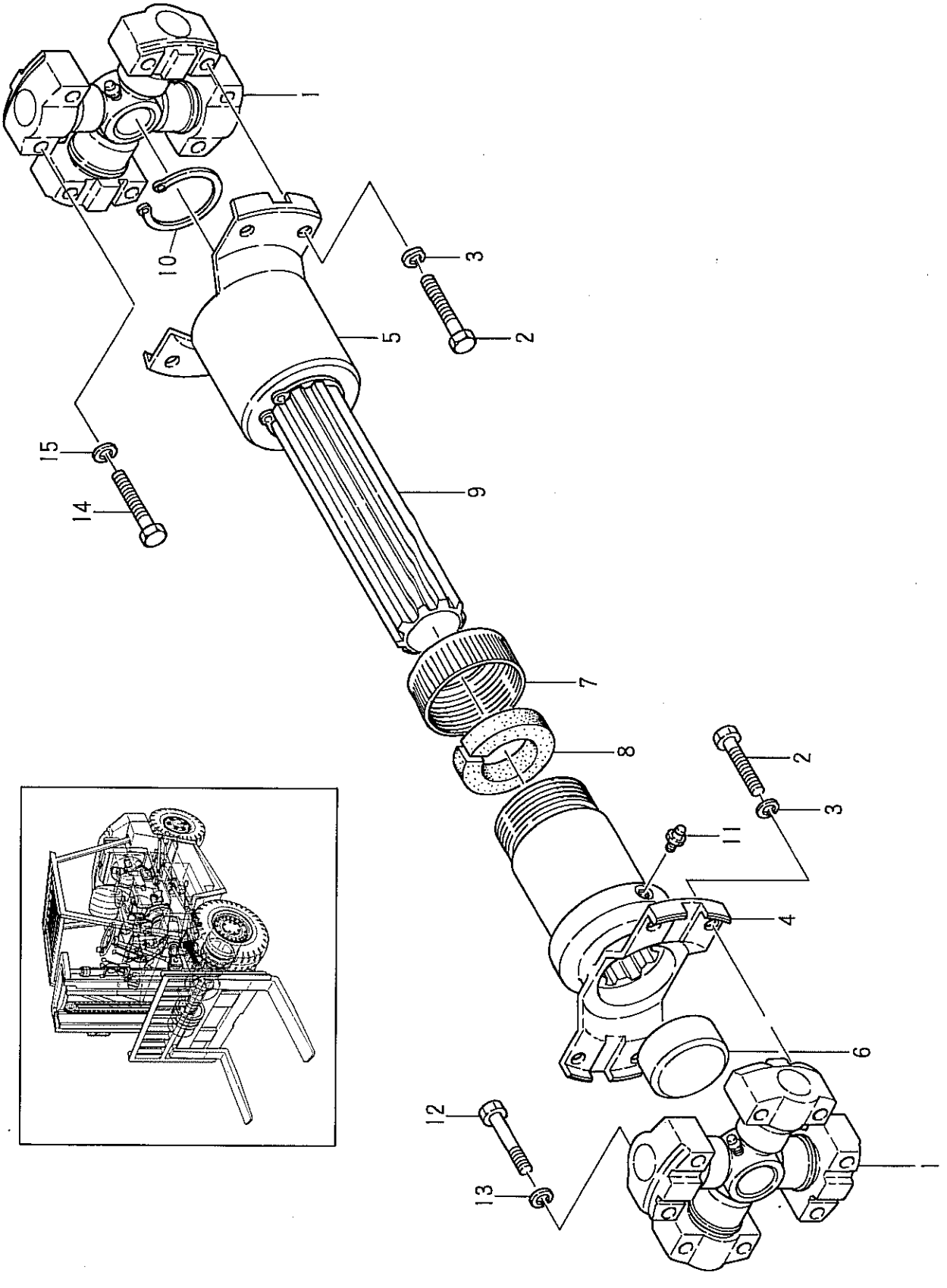

Printed in Japan

JPN.	EX
FVD50Z6	FD50Z6
FVD60Z5	FD60Z5
FVD70Z2	FD70Z2

Fig.22 PROPELLER SHAFT

見出番号 Item No.	部品番号 Part No.	部品名称 Description	個数 Req'd	備考:適用号車 Remarks: Serial No.
A	22653-30201	PROPELLER SHAFT ASS'Y. (Inc. 1~13)	1	
1	22653-32001	SPIDER & BEARING ASS'Y.	2	
2	Z-9-0106-1032-0	BOLT	8	
3	Z-9-0915-0510-0	WASHER, lock	8	
4	-------	§ FLANGE (A)	1	
5	-------	§ FLANGE (B)	1	
6	BH-0940-502	CAP	1	
7	BH-5050-631	CAP, retainer	1	
8	BH-0972-002	WASHER, felt	1	
9	-------	§ SHAFT	1	
10	Z-9-0918-0045-0	RING, snap	2	
11	Z-9-0903-1010-0	FITTING, grease	3	
12	BH-0906-003	BOLT	4	
13	Z-9-0915-0510-0	WASHER, lock	4	
14	01106-10045	BOLT	4	
15	02011-00010	WASHER, lock	4	

NOTE

Fig. 23 TRANSMISSION (トランスミッション)

CONTROL (コントロール) LEVER (レバー)

FVD50Z6 FD50Z6
FVD60Z5 FD60Z5
FVD70Z2 FD70Z2

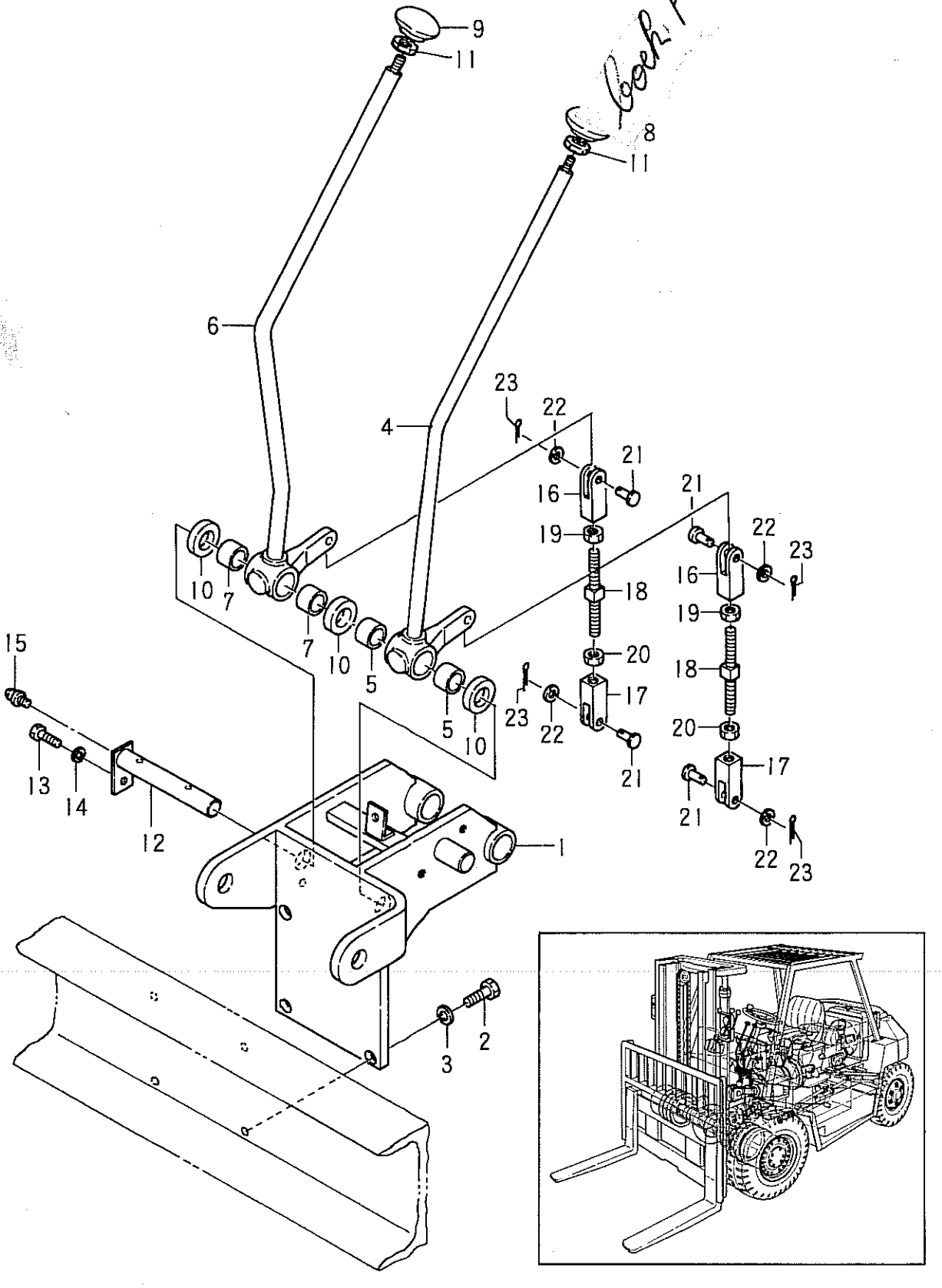

Printed in Japan

Fig. 23 TRANSMISSION CONTROL LEVER

見出番号 Item No.	部品番号 Part No.	部品名称 Description	個数 Req'd	備考:適用号車 Remarks: Serial No.
1	22953-92001	BRACKET, mission lever	1	
2	01100-12025	BOLT	4	
3	02010-00012	WASHER, lock	4	
A	22653-90602	F-R LEVER ASS'Y.(Inc.4,5)	1	
4	22653-92272 §	LEVER	1	
5	22653-92301	BUSHING	2	
B	22653-90702	1ST-2ND LEVER ASS'Y. (Inc. 6, 7)	1	
6	22653-92312 §	LEVER	1	
7	22653-92301	BUSHING	2	
8	23652-52041	KNOB, direction change	1	
9	23652-52051	KNOB, speed change	1	
10	25303-92371	SPACER	3	
11	01402-00010	NUT, lock	2	
12	25303-92391	SHAFT, lever	1	
13	01100-10020	BOLT	1	
14	02010-00010	WASHER, lock	1	
15	04901-00160	FITTING, grease	1	
16	22653-92381	YOKE R.H.	2	
17	22653-92391	YOKE L.H.	2	
18	22653-92401	ROD	2	
19	01402-00010	NUT, lock	2	
20	01400-00010	NUT, lock	2	
21	02262-08030	PIN, clevis	4	
22	02000-00008	WASHER	4	
23	02200-02020	PIN, cotter	4	

Printed in Japan

NOTE

Fig.24 HANDLE & STEERING LINKAGE

ハンドル ステアリング リンケージ

FVD50Z6 FD50Z6
FVD60Z5 FD60Z5
FVD70Z2 FD70Z2

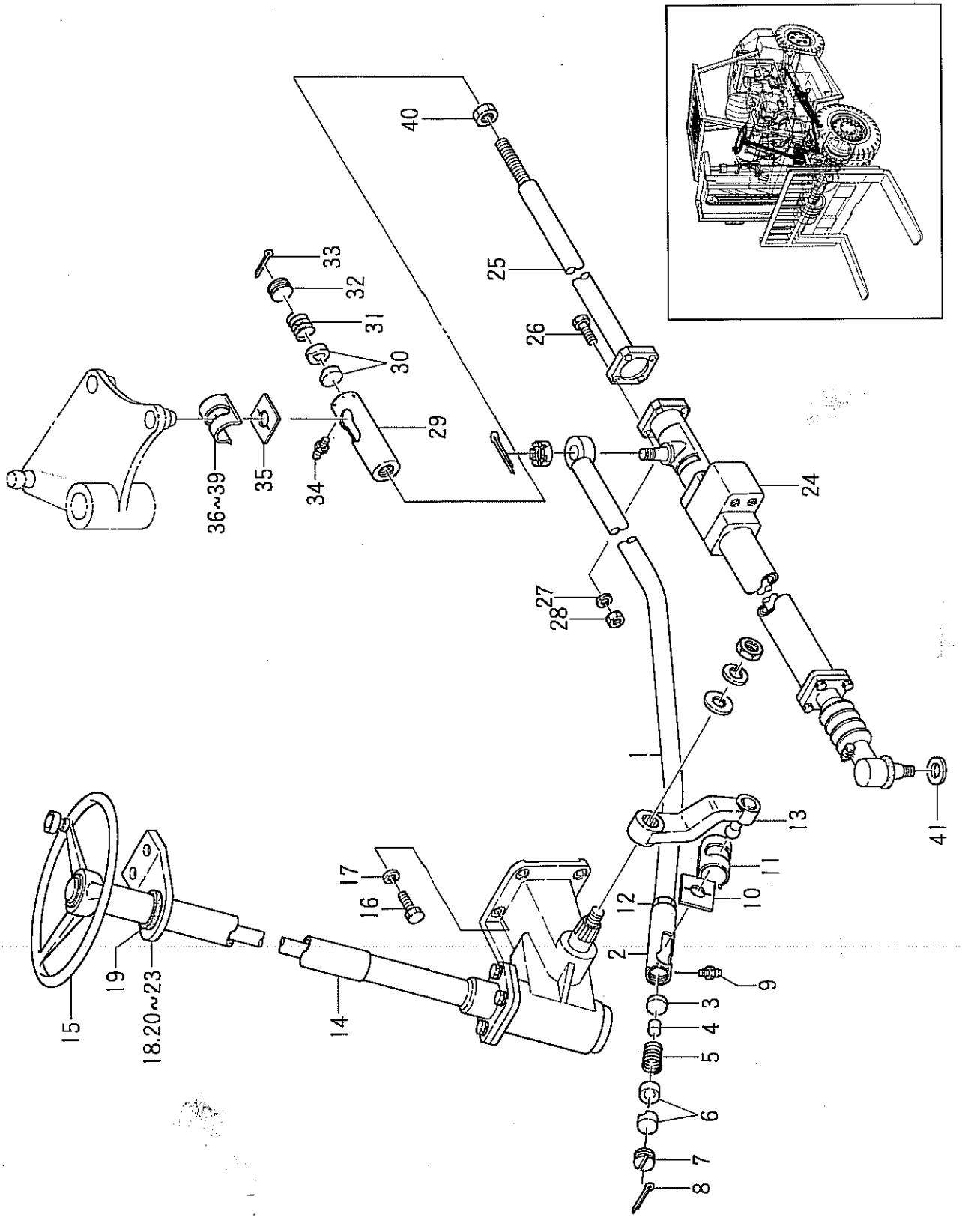

Printed in Japan

JPN.	EX
FVD50Z6	FD50Z6
FVD60Z5	FD60Z5
FVD70Z2	FD70Z2

Fig. 24 HANDLE & STEERING LINKAGE

見出番号 Item No.	部品番号 Part No.	部品名称 Description	個数 Req'd	備考:適用号車 Remarks: Serial No.
A	24384-20201 §	DRAG LINK ASS'Y. (Inc. 1~9)	1	
1	24384-22001	DRAG LINK	1	
2	20224-20034	SOCKET, ball	1	
3	20314-20071	SEAT, spring	1	
4	20314-20061	PIECE, distance	1	
5	20314-20051	SPRING	1	
6	20314-20042	SEAT, ball	2	
7	20224-20083	RETAINER, ball seat	1	
8	02200-06050	PIN, cotter	1	
9	04901-00160	FITTING, grease	1	
10	20314-20091	COVER, mud	1	
11	20314-20111	CLIP, cover	1	
12	01400-00024	NUT	1	
13	22654-20201	ARM, pitman	1	
14	12654-10201	HANDLE UNIT (SUG0782)	1	See Fig. 26
15	24354-12001	HANDLE WHEEL	1	See Fig. 25
16	01100-12030	BOLT	4	
17	02010-00012	WASHER, lock	4	
18	22434-12001	SUPPORT, handle	1	
19	22114-10031	CUSHION	1	
20	01100-10030	BOLT	2	
21	02010-00010	WASHER, lock	2	
22	02000-00010	WASHER	2	
23	01400-00010	NUT	2	
24	24384-50301	POWER STEERING	1	See Fig. 27
25	24384-52001	ROD	1	
26	01106-10045	BOLT, rod to PS.	4	
27	02011-00010	WASHER, lock	4	
28	01400-10010	NUT, castle	4	

JPN.	EX
FVD50Z6	FD50Z6
FVD60Z5	FD60Z5
FVD70Z2	FD70Z2

Fig.24 HANDLE (ハンドル) & STEERING (ステアリング) LINKAGE (リンケージ)

見出番号 Item No.	部品番号 Part No.	部品名称 Description	個数 Req'd	備考:適用号車 Remarks: Serial No.
29	24014-50031	ソケット ボール SOCKET, ball	1	
30	20020-00134	シート ボール SEAT, ball	2	
31	20020-00198	スプリング SPRING	1	
32	22614-52001	プラグ アジャステイング PLUG, adjusting	1	
33	02200-04080	ピン コッター PIN, cotter	1	
34	04901-00145	フィッテイング グリース FITTING, grease	1	
35	20020-00135	カバー ダスト COVER, dust	1	
36	24014-50041	クランプ カバー CLAMP, cover	1	
37	01100-05020	ボルト クランプ BOLT, clamp	1	
38	02010-00005	ワッシャ ロック WASHER, lock	1	
39	01400-00005	ナット NUT	1	
40	22604-50021	ナット ロッド NUT, rod	1	
41	02000-00022	ワッシャ WASHER	1	

NOTE

Fig.25 HANDLE WHEEL

FVD50Z6 FD50Z6
FVD60Z5 FD60Z5
FVD70Z2 FD70Z2

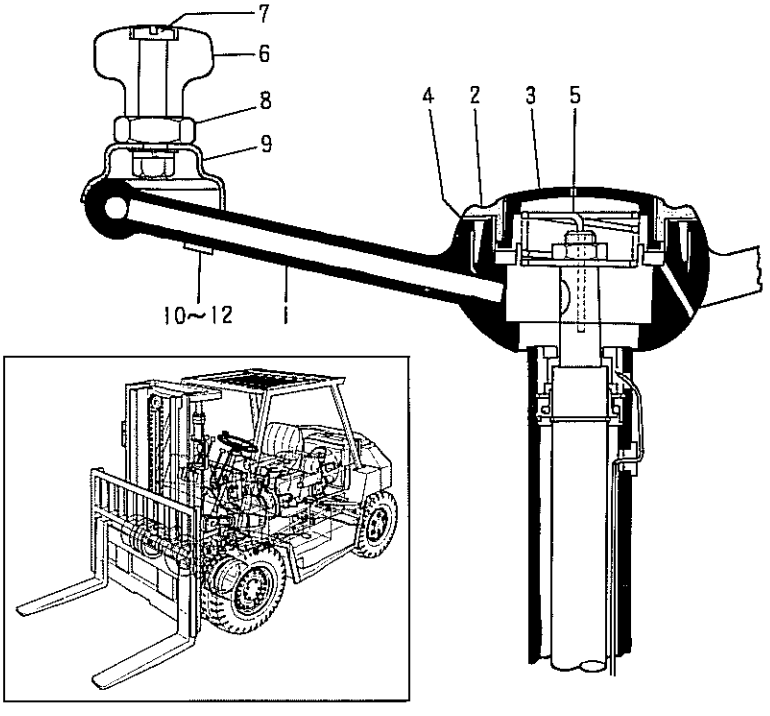

見出番号 Item No.	部品番号 Part No.	部品名称 Description	個数 Req'd	備考:適用号車 Remarks: Serial No.
A	22194-10201	HANDLE WHEEL ASS'Y. (Inc. 1~12)	1	
1	------- §	WHEEL, handle	1	
B	10754-10201	HORN BUTTON ASS'Y. (Inc. 2~5)	1	
2	------- §	RETAINER	1	
3	------- §	BUTTON, horn	1	
4	------- §	GASKET	1	
5	------- §	SPRING ASS'Y.	1	
C	10754-10303	KNOB ASS'Y. (Inc. 6~12)	1	
6	------- §	KNOB, handle	1	
7	------- §	PIN, knob	1	
8	------- §	NUT, knob	1	
9	------- §	PLATE, knob set (upper)	1	
10	------- §	PLATE, knob set (lower)	1	
11	01030-06012	SCREW	2	
12	02010-00006	WASHER, lock	2	

Printed in Japan

NOTE

Fig.26 STEERING HANDLE
ステアリング ハンドル

FVD50Z6 FD50Z6
FVD60Z5 FD60Z5
FVD70Z2 FD70Z2

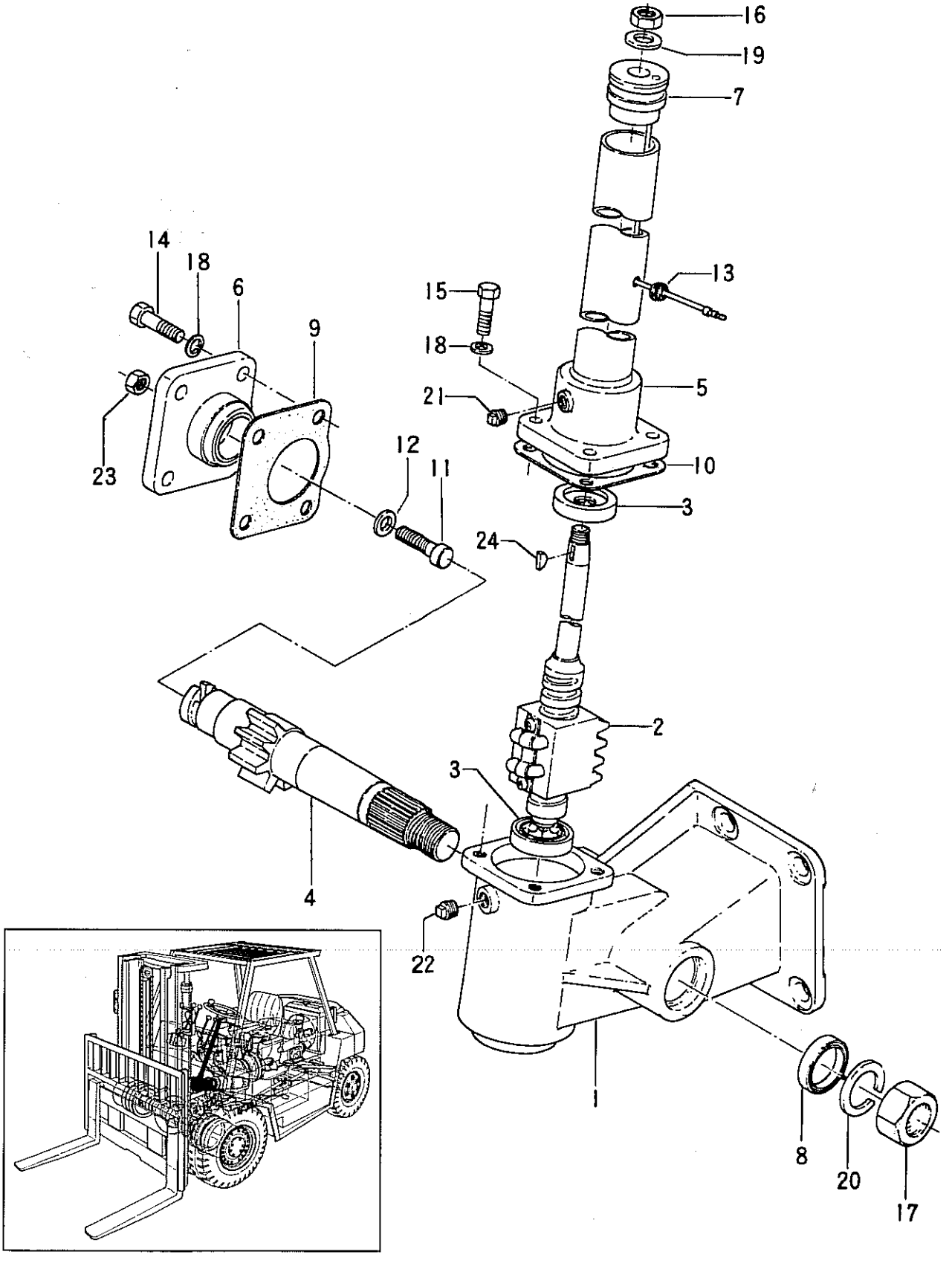

Printed in Japan

Fig.26 STEERING HANDLE

見出番号 Item No.	部品番号 Part No.		部品名称 Description	個数 Req'd	備考:適用号車 Remarks: Serial No.
A	12654-10201		STEERING HANDLE UNIT (Inc. 1~23)	1	SUG0782
1	S-1130-052		GEAR BOX ASS'Y.	1	
2	S-1330-171		BALL NUT ASS'Y.	1	
3	S-VTAA21Z-1		BEARING, ball	2	
4	S-2430-038		SHAFT, sector	1	
5	S-1630-174		COLUMN ASS'Y.	1	
6	S-1700-014		SIDE COVER ASS'Y.	1	
7	S-7020-106		BUSHING, column	1	
※	10364-19811		SET PARTS (Inc. 8~10,12)	1	
8	S-7107-001	§	OIL SEAL, sector shaft	1	
9	S-7200-025	§	PACKING, side cover	1	
10	S-7220-064	§	SHIM, rear cover	AR	
–	S-7220-065	§	SHIM, rear cover	AR	
–	S-7220-066	§	SHIM, rear cover	AR	
–	S-7220-067	§	SHIM, rear cover	AR	
–	S-7220-068	§	SHIM, rear cover	AR	
11	S-7400-027		SCREW, adjust	1	
12	S-7410-006	§	SHIM, adjust screw	AR	
–	S-7410-007	§	SHIM, adjust screw	AR	
–	S-7410-008	§	SHIM, adjust screw	AR	
–	S-7410-009	§	SHIM, adjust screw	AR	
–	S-7410-010	§	SHIM, adjust screw	AR	
13	S-7500-036		GROMMET	1	
14	S-8010-033		BOLT	4	
15	S-8010-041		BOLT	4	
16	S-8114-013		NUT	1	
17	S-8127-003		NUT	1	
18	S-8210-005		WASHER, lock	8	

Printed in Japan

Fig.26 STEERING HANDLE

見出番号 Item No.	部品番号 Part No.	部品名称 Description	個数 Req'd	備考:適用号車 Remarks: Serial No.
19	S-8214-007	WASHER	1	
20	S-8227-002	WASHER	1	
21	S-8340-013	PLUG (PT 3/8)	1	
22	S-8340-058	PLUG (PT 1/2)	1	
23	S-8110-020	NUT	1	
24	S-8320-014	KEY, wood ruf	1	

Printed in Japan

NOTE

Fig. 27 POWER STEERING
パワー ステアリング

JPN.	EX
FVD50Z6	FD50Z6
FVD60Z5	FD60Z5
FVD70Z2	FD70Z2

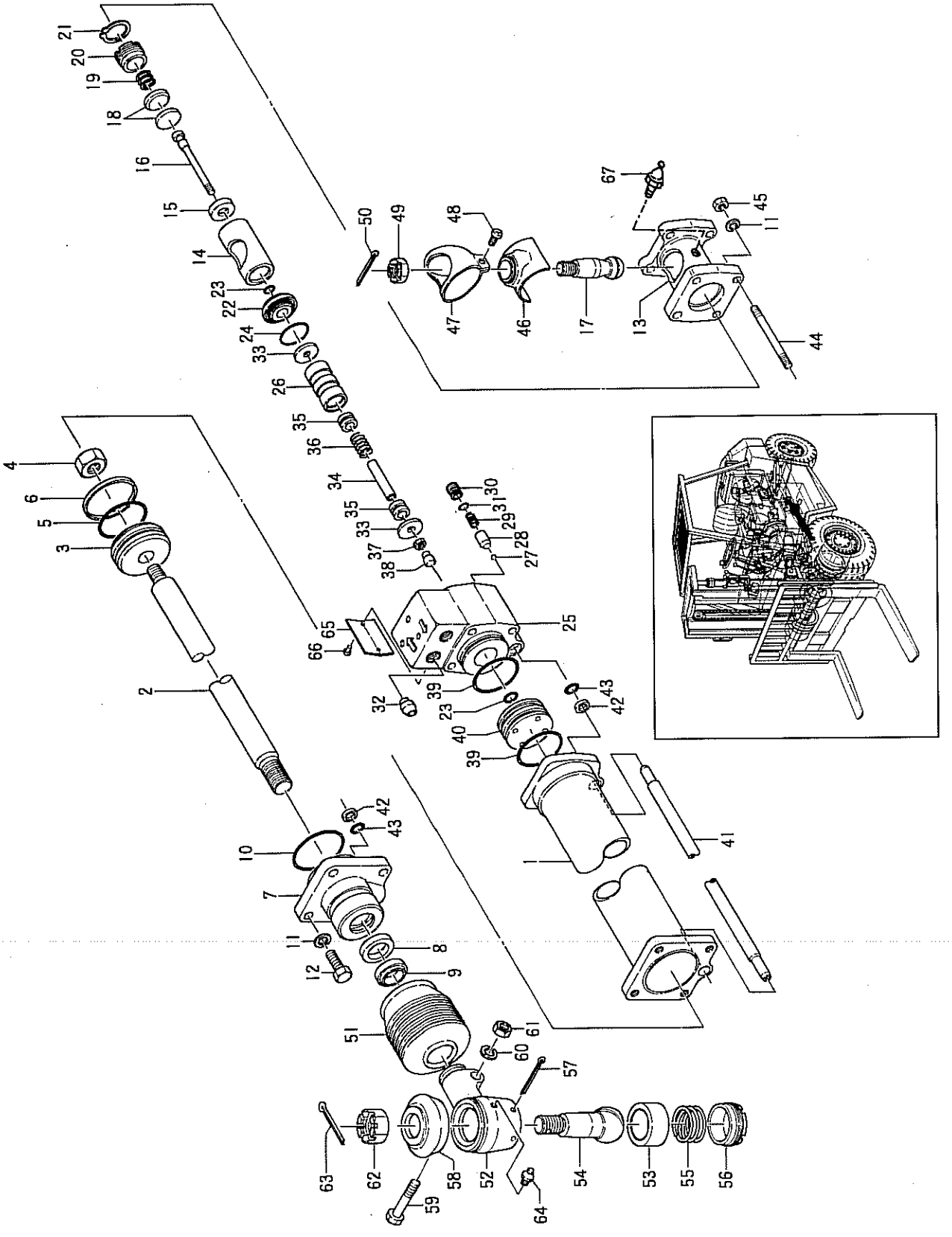

①

Printed in Japan

JPN.	EX
FVD50Z6	FD50Z6
FVD60Z5	FD60Z5
FVD70Z2	FD70Z2

Fig.27 POWER STEERING

見出番号 Item No.	部品番号 Part No.		部品名称 Description	個数 Req'd	備考:適用号車 Remarks: Serial No.
A	24384-50301		POWER STEERING ASS'Y. (Inc. 1~67)	1	
1	B-23222-00108		CYLINDER	1	
B	B-23222-00806		PISTON & ROD ASS'Y. (Inc. 2~4)	1	
2	-------	§	ROD	1	
3	-------	§	PISTON	1	
4	-------	§	NUT	1	
6	B-23228-01802		SEAL-KIT (Inc. 5,6,8,9,10, 23,39,43)	1	
5	03310-00600	§	O-RING	1	
6	B-23351-02606	§	SEAL, slipper	1	
7	B-23222-00503		BOX	1	
8	B-23221-02801	§	U-RING	1	
9	B-23221-05101	§	WIPER, dust	1	
10	03310-00650	§	O-RING	1	
11	02011-00010		WASHER, lock	8	
12	01106-10030		BOLT	4	
13	B-23221-00408		HOUSING, shifter	1	
14	B-23221-04403		SLEEVE	1	
15	B-23121-01703		HANGER	1	
16	B-23131-04903		BOLT, spool	1	
17	B-23221-03306		STUD	1	
18	B-23121-02003		SEAT	2	
19	B-23121-01502		SPRING	1	
20	B-23121-02604		SCREW	1	
21	B-23121-02701		RING, snap	1	
22	B-23131-01212		CAP	1	
23	03300-00120	§	O-RING	2	

JPN.	EX
FVD50Z6	FD50Z6
FVD60Z5	FD60Z5
FVD70Z2	FD70Z2

Fig. 27 POWER STEERING

見出番号 Item No.	部品番号 Part No.	部品名称 Description	個数 Req'd	備考:適用号車 Remarks: Serial No.
24	03310-00350	O-RING	1	
C	B-23223-00113	VALVE ASS'Y. (Inc. 25~31)	1	
25	------- §	HOUSING	1	
26	------- §	SPOOL	1	
27	------- §	BALL, steel	1	
28	------- §	ORIFICE	1	
29	------- §	SPRING	1	
30	------- §	PLUG	1	
31	------- §	O-RING	1	
32	B-23141-04503	SLEEVE	2	
33	B-23121-05403	STOPPER	2	
34	B-23121-06402	COLLAR	1	
35	B-23231-04302	PLUNGER	2	
36	B-23121-01512	SPRING	1	
37	01400-00008	NUT	1	
38	B-23221-03007	NUT	1	
39	03310-00550 §	O-RING	3	
40	B-23221-01108	CAP	1	
41	B-23221-02604	PIPE	1	
42	B-23121-06201	RING	2	
43	03300-00120 §	O-RING	2	
44	B-23121-03506	BOLT	4	
45	01400-10010	NUT	4	
46	B-23221-02205	COVER, dust	1	
47	B-23221-02304	RETAINER	1	
48	B-23121-03801	SCREW, tap	1	
49	B-23121-02305	NUT, castle	1	
50	02200-04040	PIN, split	1	
51	B-23221-03102	BOOTS	1	

①

Printed in Japan

JPN.	EX
FVD50Z6	FD50Z6
FVD60Z5	FD60Z5
FVD70Z2	FD70Z2

Fig.27 POWER STEERING

見出番号 Item No.	部品番号 Part No.	部品名称 Description	個数 Req'd	備考:適用号車 Remarks: Serial No.
D	B-23223-00305	END ASS'Y. (Inc. 52~64)	1	
52	B-23221-00907	END	1	
53	B-23221-02004	SEAT	1	
54	B-23221-03308	STUD	1	
55	B-23221-01403	SPRING	1	
56	B-23221-04705	SCREW	1	
57	02200-05090	PIN, split	1	
58	B-23221-02207	COVER, dust	1	
59	01103-12050	BOLT	1	
60	B-94101-12302	WASHER, lock	1	
61	01400-10012	NUT	1	
62	B-23211-02503	NUT, castle	1	
63	02200-05045	PIN, split	1	
64	04901-00100	FITTING, grease	1	
65	------- §	NAME PLATE	1	
66	------- §	SCREW	2	
67	04901-00100	FITTING, grease	1	

NOTE

Fig.28 STEERING (ステアリング) AXLE (アクスル)

FVD50Z6 FD50Z6
FVD60Z5 FD60Z5
FVD70Z2 FD70Z2

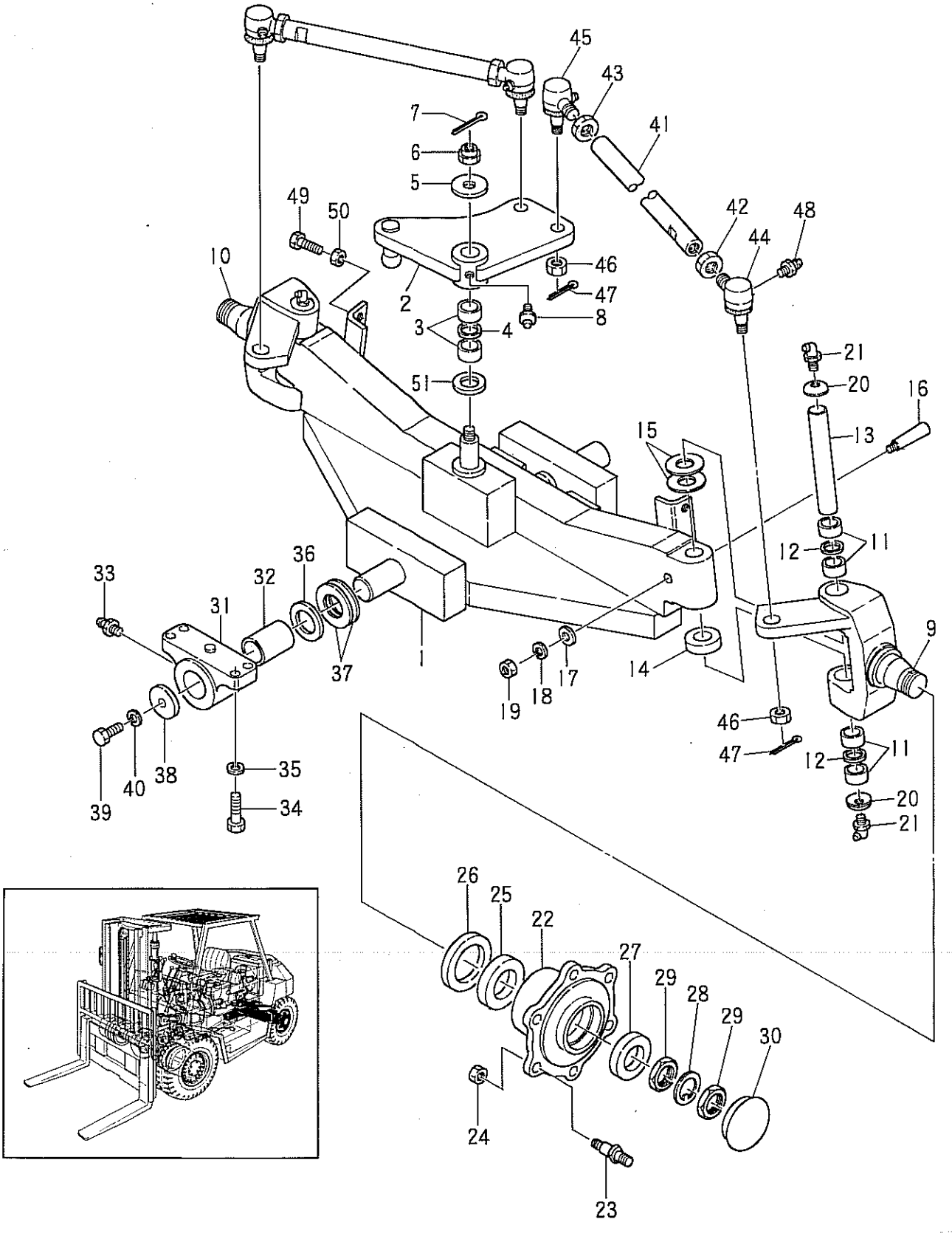

Printed in Japan

JPN.	EX
FVD50Z6	FD50Z6
FVD60Z5	FD60Z5
FVD70Z2	FD70Z2

Fig. 28 STEERING (ステアリング) AXLE (アクスル)

見出番号 Item No.	部品番号 Part No.	部品名称 Description	個数 Req'd	備考:適用号車 Remarks: Serial No.
A	22614-30001	STEERNG AXLE ASS'Y. (ステアリング アクスル)	1	(Inc. 1~51)
1	22654-30202	AXLE, steering (アクスル ステアリング)	1	
–	22654-32032	CENTER-SHAFT (センタシャフト) (welded (ウエルデッド))	1	
–	22654-32061	AXLE-SHAFT (アクスルシャフト) (welded (ウエルデッド))	2	
※	22654-39811	REPAIR KIT (リペアキット) (Inc. 3,5,7,8,51)	1	
2	22654-30312	CENTER ARM (センタアーム)	1	
–	22654-32111	STUD, ball (スタッドボール) (welded (ウエルデッド))	1	
3	22654-32121 ※	BEARING, needle (ベアリングニードル)	2	
4	22654-32251 ※	SPACER (スペーサ)	1	
5	22654-32131 ※	SPACER (スペーサ)	1	
6	01412-10024	NUT, castle (ナットキャツスル)	1	
7	02200-05045 ※	PIN, cotter (ピンコツター)	1	
8	04901-00100 ※	FITTING, grease (フイツテインググリース)	1	
※	22654-39801	REPAIR KIT (リペアキット) (Inc. 11,12,14~21)	1	
9	22654-32142	KNUCKLE RH. (ナックル)	1	
10	22654-32152	KNUCKLE LH. (ナックル)	1	
11	22654-32121 ※	BEARING, needle (ベアリングニードル)	8	
12	22654-32251 ※	SPACER (スペーサ)	4	
13	22654-32191	PIN, king (ピンキング)	2	
14	22654-32201 ※	BEARING, thrust (ベアリングスラスト)	2	
15	22614-30280 ※	SHIM (シム)	AR	
16	20314-30161 ※	PIN, lock (ピンロツク)	2	
17	02000-00010 ※	WASHER (ワツシヤ)	2	
18	02010-00010 ※	WASHER, lock (ワツシヤロツク)	2	
19	01400-00010 ※	NUT (ナツト)	2	
20	22654-32211 ※	CAP (キヤツプ)	4	
21	04901-00160 ※	FITTING, grease (フイツテインググリース)	4	
22	22654-32222	HUB, rear (ハブリヤー)	2	
23	24354-42301	BOLT, hub (ボルトハブ)	12	
24	01400-10020	NUT (ナツト)	12	

JPN.	EX
FVD50Z6	FD50Z6
FVD60Z5	FD60Z5
FVD70Z2	FD70Z2

Fig. 28 STEERING (ステアリング) AXLE (アクスル)

見出番号 Item No.	部品番号 Part No.	部品名称 Description	個数 Req'd	備考:適用号車 Remarks: Serial No.
25	22614-30310	ベアリング インナ BEARING, inner	2	
26	03211-09501	シール オイル SEAL, oil	2	
27	22614-30320	ベアリング アウタ BEARING, outer	2	
28	03192-10011	ワッシャ WASHER	2	
29	03192-00011	ナット NUT	4	
30	22654-32281	キャップ ハブ CAP, hub	2	
A	22654-30701	アクスル サポート AXLE SUPPORT ASS'Y. (Inc. 31,32)	2	
31	22654-32231 §	サポート SUPPORT	2	
32	22654-32241	ブッシング BUSHING	4	
33	04901-00100	フィッティング グリース FITTING, grease	2	
34	01100-16050	ボルト BOLT	8	
35	02010-00016	ワッシャ ロック WASHER, lock	8	
36	25176-12371	シム SHIM	4	
37	25176-12451	シム SHIM	AR	
38	22654-32271	スペーサ SPACER	2	
39	01100-12025	ボルト BOLT	2	
40	02010-00012	ワッシャ ロック WASHER, lock	2	
B	22654-30801	タイ ロッド TIE ROD ASS'Y. (Inc. 41~58)	2	
41	22654-32301	タイ ロッド TIE ROD	2	
42	22654-32331	ナット ロッド NUT, rod	2	
43	22654-32341	ナット レフト スレード NUT, left thread	2	
44	22654-32311	ロッド エンド ROD END RH.	2	
45	22654-32321	ロッド エンド ROD END LH.	2	
46	22654-32351	ナット キャッスル NUT, castle 中止 1212613	2	
47	02200-05045	ピン コッター PIN, cotter	2	
48	04901-00100	フィッティング グリース FITTING, grease	2	
49	01120-16050	ボルト ストッパ BOLT, stopper	2	
50	01400-00016	ナット NUT	2	

①

Printed in Japan

JPN.	EX
FVD50Z6	FD50Z6
FVD60Z5	FD60Z5
FVD70Z2	FD70Z2

Fig. 28 STEERING (ステアリング) AXLE (アクスル)

見出番号 Item No.	部品番号 Part No.	部品名称 Description	個数 Req'd	備考:適用号車 Remarks: Serial No.
51	22654-32451 ※	SPACER (スペーサ)	1	

NOTE

Fig.29 WHEEL (FRONT & REAR)

ホイール フロント リヤー

FVD50Z6 FD50Z6
FVD60Z5 FD60Z5
FVD70Z2 FD70Z2

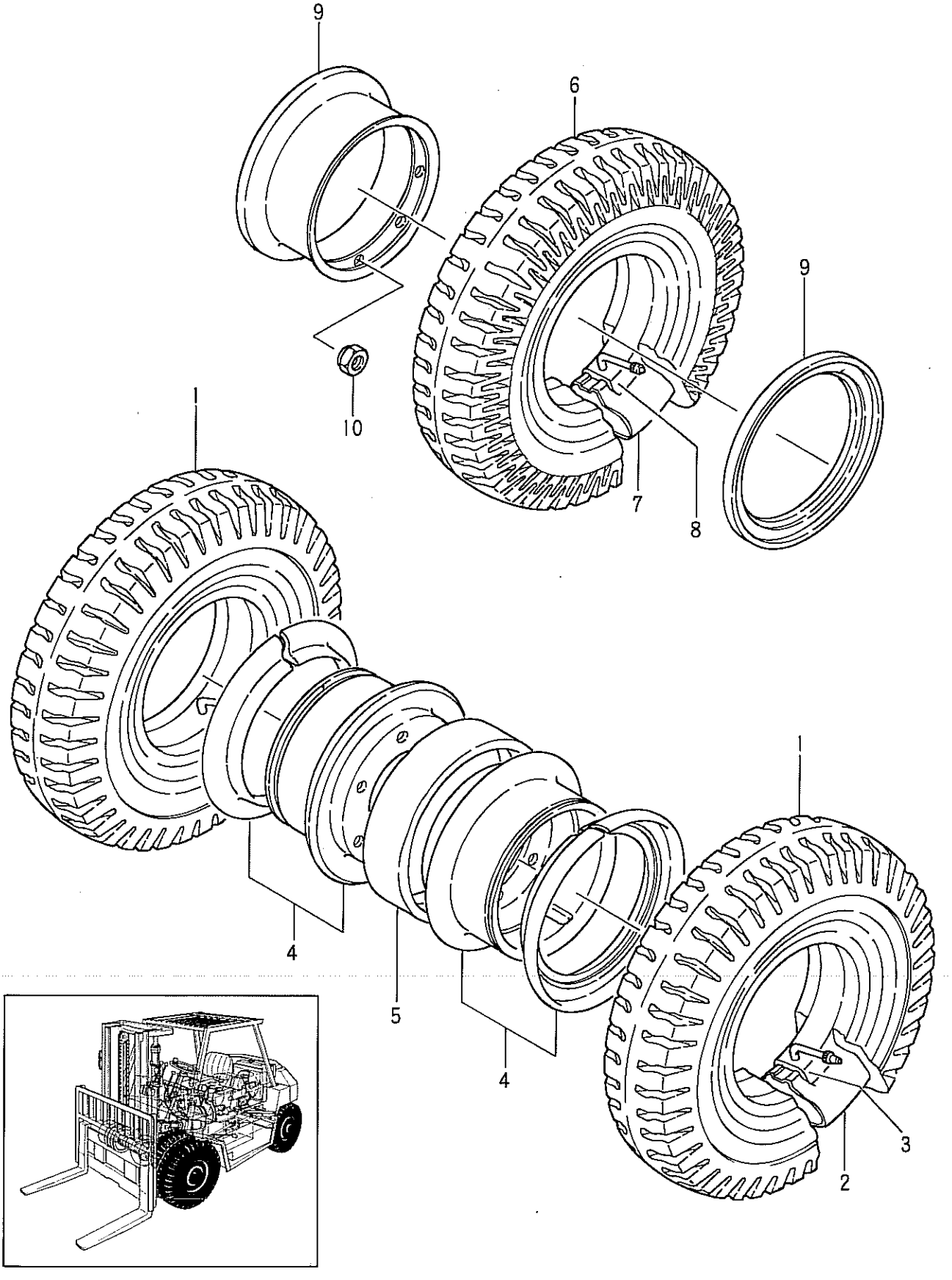

Printed in Japan

	JPN.	EX
Ⓐ	FVD50Z6	FD50Z6
Ⓑ	FVD60Z5	FD60Z5
Ⓒ	FVD70Z2	FD70Z2

Fig.29 WHEEL (FRONT & REAR)

見出番号 • Item No.	部品番号 Part No.	部品名称 Description	個数 Req'd	備考:適用号車 Remarks: Serial No.
		< Front Wheel >		
1	06002-82515	TYRE 8.25×15×12PR(I)	4	ⒶⒷ: JPN.
–	06001-82515	TYRE 8.25×15×14PR(I)	4	Ⓒ & EX-A~N
–	06006-82515	TYRE 8.25×15×14PR(I)	4	J-Lug (option)
2	06711-82515	TUBE 8.25×15	4	
+	22654-42001	EXTENTION, tube	2	
3	06701-82515	FLAP 8.25×15	4	
4	22654-40402	RIM 6.50T×15(Inc.side ring)	4	
–	22654-42061	SIDE RING	4	
5	22654-42011	SPACER, rim	2	
		< Rear Wheel >		
6	06002-82515	TYRE 8.25×15×12PR	2	ⒶⒷ: JPN.
–	06001-82515	TYRE 8.25×15×14PR	2	Ⓒ& EX-A~N
–	06006-82515	TYRE 8.25×15×14PR	2	J-Lug(option)
7	06711-82515	TUBE 8.25×15	2	
8	06701-82515	FLAP 8.25×15	2	
9	23914-40301	RIM 6.50T×15(Inc.side ring)	2	
–	23914-42021	SIDE RING	2	
10	23913-02041	NUT, hub	12	

NOTE

Fig.30 UNIQUE TIRE (OPTION)

JPN.	EX
FVD50Z6	FD50Z6
FVD60Z5	FD60Z5
FVD70Z2	FD70Z2

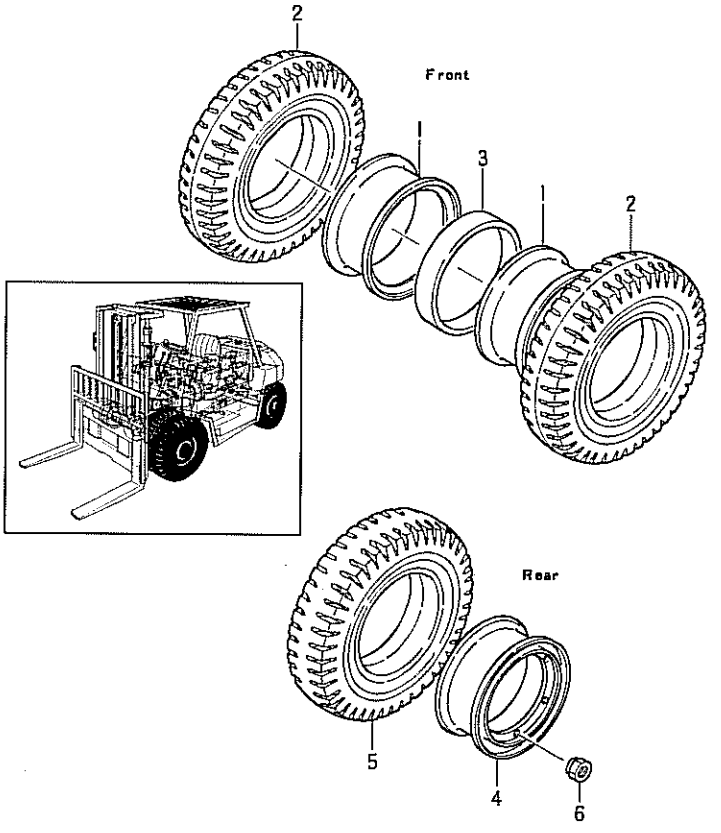

見出番号 Item No.	部品番号 Part No.	部品名称 Description	個数 Req'd	備考:適用号車 Remarks: Serial No.
		<Front Wheel>		
A	52656-80101	FRONT WHEEL ASS'Y.	1	(Inc. 1,2)
1	52656-80201	RIM ASS'Y. (Inc. side ring)	4	
–	52656-82021	SIDE RING	4	
2	06802-82515	TIRE, unique	4	
3	22654-42011	SPACER, rim	2	
		<Rear Wheel>		
B	52656-80301	STEERING WHEEL ASS'Y.	1	(Inc. 4,5)
4	53916-80201	RIM ASS'Y. (Inc. side ring)	2	
–	53916-82031	SIDE RING	2	
5	06802-82515	TIRE, unique	2	
6	23913-02041	NUT, hub	12	

②

Printed in Japan

NOTE

Fig.31 ACCELERATOR PEDAL
アクセレータ ペダル

FVD50Z6 FD50Z6
FVD60Z5 FD60Z5
FVD70Z2 FD70Z2

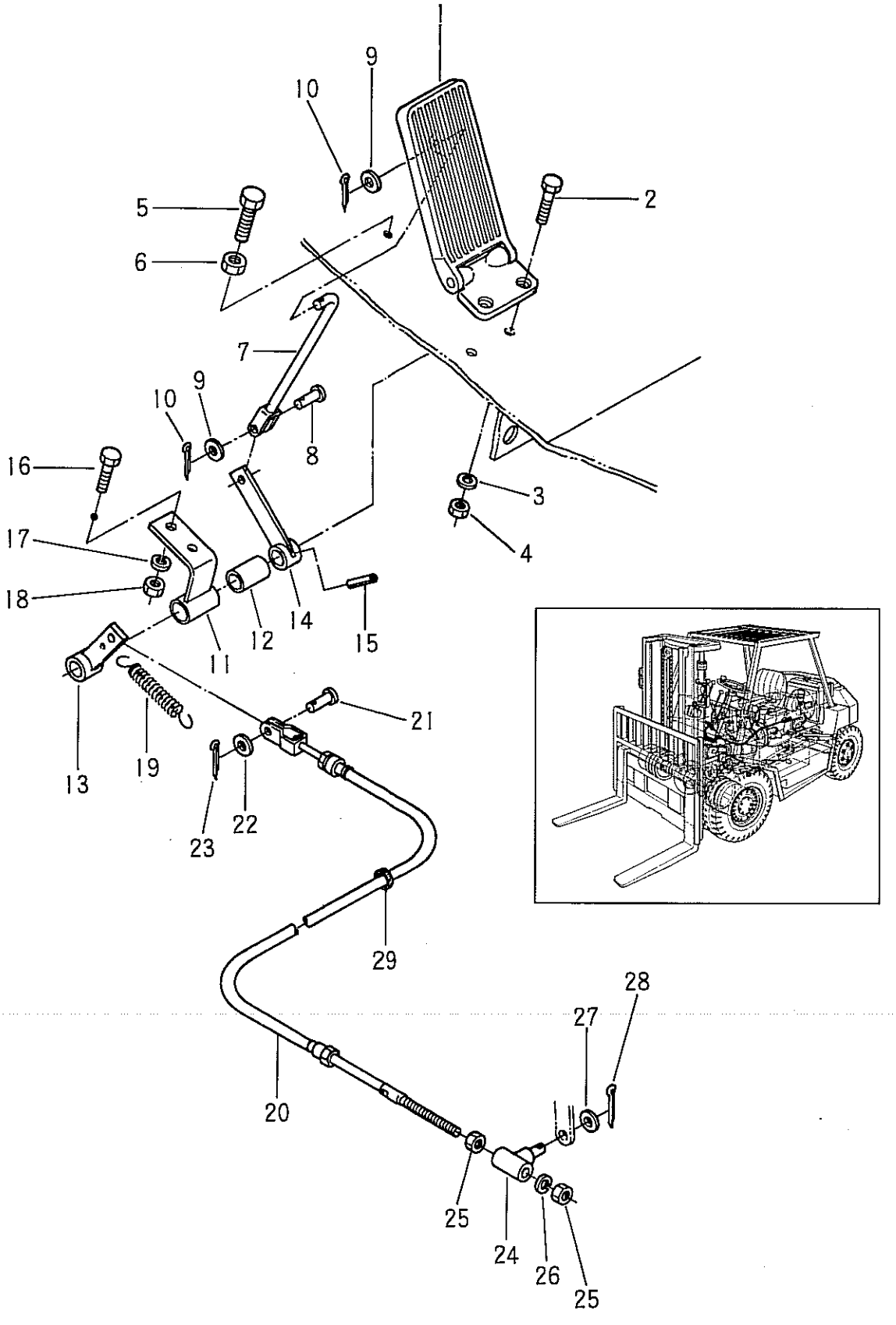

Printed in Japan

JPN.	EX
FVD50Z6	FD50Z6
FVD60Z5	FD60Z5
FVD70Z2	FD70Z2

Fig.31 ACCELERATOR PEDAL (アクセレータ ペダル)

見出番号 Item No.	部品番号 Part No.	部品名称 Description	個数 Req'd	備考:適用号車 Remarks: Serial No.
1	23655-25001	ペダル アクセレータ PEDAL, accelerator	1	
2	01030-06016	ボルト BOLT	2	
3	02010-00006	ワッシャ ロック WASHER, lock	2	
4	01400-00006	ナット NUT	2	
5	01120-10045	ボルト ペダルストッパ BOLT, pedal stopper	1	
6	01400-00010	ナット NUT	1	
7	24355-22011	ロッド アクセレータ ROD, accelerator	1	
8	02262-06025	ピン クレビス PIN, clevis	1	
9	02000-00006	ワッシャ WASHER	2	
10	02200-16010	ピン コッター リンク サイド PIN, cotter(link side)	1	
—	02200-02016	ピン コッター ペダル サイド PIN, cotter(pedal side)	1	
A	23915-20201 §	アクセレータ リンク ACCELERATOR LINK ASS'Y.		
		(Inc. 11~15)	1	
11	22195-22022	ブラケット リンク BRACKET, link (Inc. 12)	1	
12	23235-20031	ブッシング BUSHING	2	
13	22195-22032	リンク アクセレータ LINK(A), accelerator	1	
14	22195-22041	リンク アクセレータ LINK(B), accelerator	1	
15	02270-04016	ピン ロック PIN, lock	1	
16	01100-08020	ボルト BOLT	2	
17	02010-00008	ワッシャ ロック WASHER, lock	2	
18	01400-00008	ナット NUT	2	
19	23155-22011	スプリング リターン SPRING, return	1	
20	24385-22001	ケーブル アクセレータ CABLE, accelerator	1	
21	02262-06015	ピン クレビス PIN, clevis	1	
22	02000-00006	ワッシャ WASHER	1	
23	02200-16010	ピン コッター PIN, cotter	1	
24	22955-22041	コネクタ CONNECTOR	1	
25	01400-00006	ナット NUT	2	
26	02010-00006	ワッシャ ロック WASHER, lock	1	

JPN.	EX
FVD50Z6	FD50Z6
FVD60Z5	FD60Z5
FVD70Z2	FD70Z2

Fig.31 ACCELERATOR PEDAL
アクセレータ ペダル

見出番号 Item No.	部品番号 Part No.	部品名称 Description	個数 Req'd	備考:適用号車 Remarks: Serial No.
27	02000-00006	ワッシャ WASHER	1	
28	02200-16015	ピンコッター PIN, cotter	1	
29	27132-40111	バンド BAND	1	

NOTE

Fig.32 BRAKE PEDAL
ブレーキ ペダル

FVD50Z6 FD50Z6
FVD60Z5 FD60Z5
FVD70Z2 FD70Z2

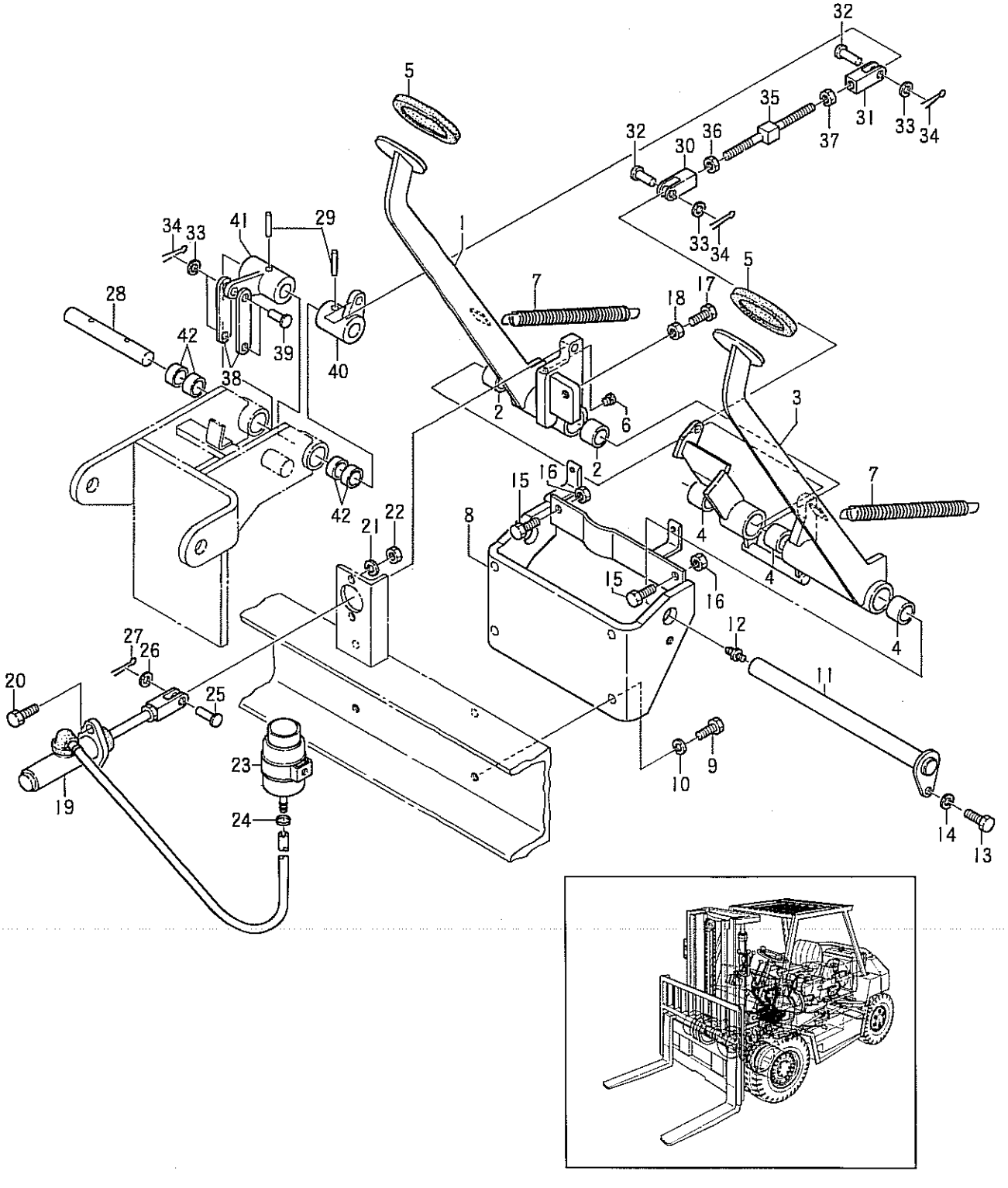

Printed in Japan

Fig.32 BRAKE PEDAL

見出番号 Item No.	部品番号 Part No.	部品名称 Description	個数 Req'd	備考:適用号車 Remarks: Serial No.
A	24385-40151	BRAKE PEDAL COMPLETE (Inc. 1,2)	1	
1	24385-40161 §	PEDAL, brake	1	
2	22675-32021	BUSHING	2	
B	24385-40251	INCHING PEDAL COMPLETE (Inc. 3,4)	1	
3	24385-40261 §	PEDAL, inching	1	
4	22675-32021	BUSHING	3	
5	20315-30021	COVER, pedal head	2	
6	23235-40091	STOPPER, rubber	1	
7	20155-30061	SPRING, pedal return	2	
8	24385-42141	BRACKET, pedal	1	
9	01100-12025	BOLT	4	
10	02010-00012	WASHER, lock	4	
11	24385-42171	SHAFT, pedal	1	
12	04901-00190	FITTING, grease	1	
13	01100-10020	BOLT	1	
14	02010-00010	WASHER, lock	1	
15	01100-10025	BOLT	2	
16	01402-00010	NUT, lock	2	
17	01100-12030	BOLT	1	
18	01402-00012	NUT, lock	1	
19	24385-40201	MASTER CYLINDER	1	See Fig. 33
20	01100-10030	BOLT	2	
21	02010-00010	WASHER, lock	2	
22	01400-00010	NUT	2	
23	23775-42101	TANK, reserve	1	
24	27132-40181	BAND	1	
25	02262-10030	PIN, clevis	1	

Fig.32 BRAKE PEDAL

見出番号 Item No.	部品番号 Part No.	部品名称 Description	個数 Req'd	備考:適用号車 Remarks: Serial No.
26	02000-00010	WASHER	1	
27	02200-25016	PIN, cotter	1	
28	22955-42061	SHAFT	1	
29	02270-10036	PIN, lock	2	
30	22653-92381	YOKE	1	
31	22653-92391	YOKE	1	
32	02263-08030	PIN, clevis	2	
33	02000-00008	WASHER	4	
34	02200-02020	PIN, cotter	4	
35	22655-42551	ROD	1	
36	01402-00010	NUT, lock	1	
37	01407-00010	NUT, lock	1	
38	22655-42561	LINK	2	
39	02262-08025	PIN, clevis	2	
40	22955-42041	ARM(B) (Inc. 42)	1	
41	22655-42541	ARM(C) (Inc. 42)	1	
42	22653-92301	BUSHING	4	

Printed in Japan

NOTE

Fig.33 MASTER CYLINDER
マスタ シリンダ

FVD50Z6 FD50Z6
FVD60Z5 FD60Z5
FVD70Z2 FD70Z2

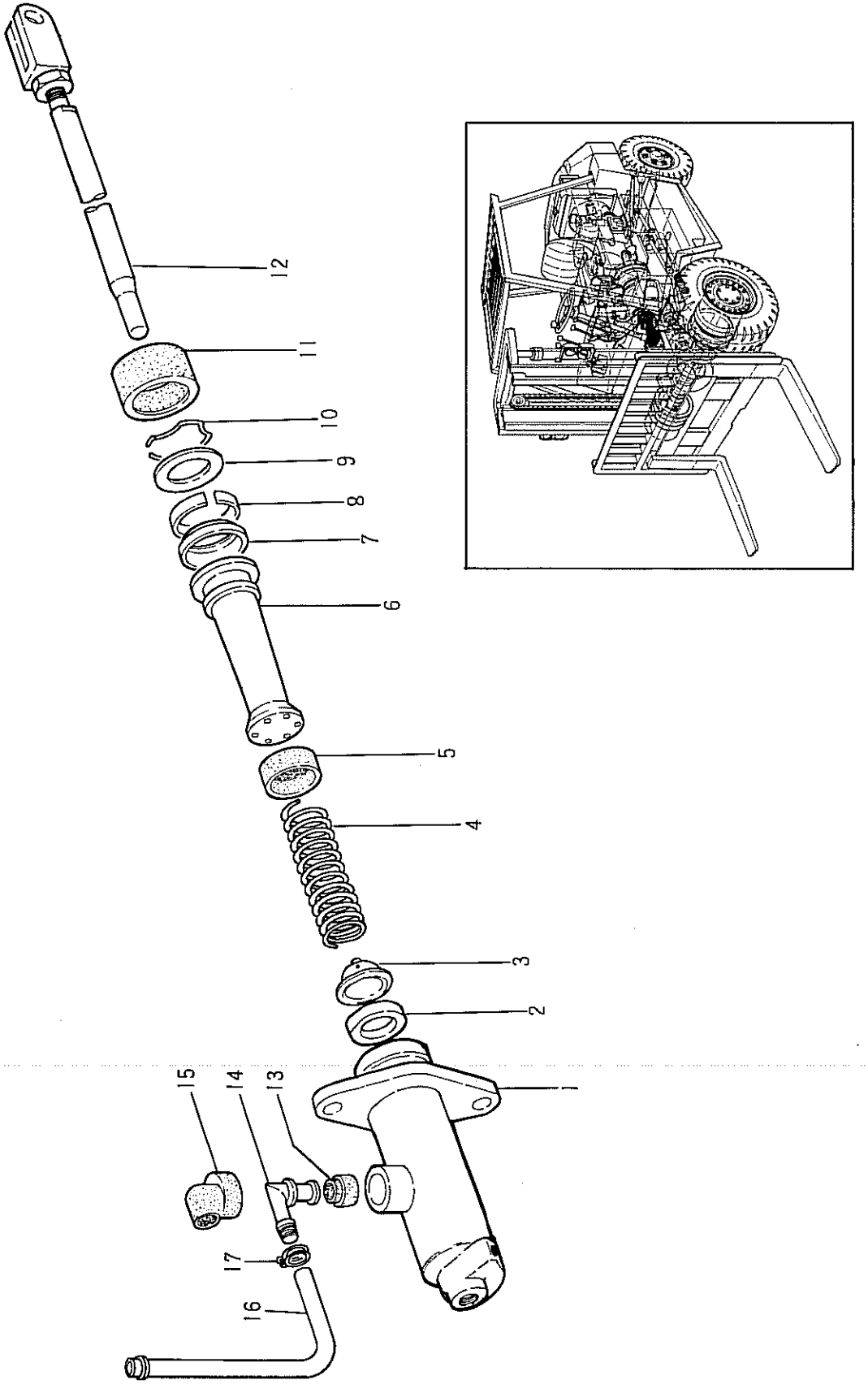

Printed in Japan

Fig.33 MASTER CYLINDER

見出番号 Item No.	部品番号 Part No.		部品名称 Description	個数 Req'd	備考:適用号車 Remarks: Serial No.
A	24385-40201		MASTER CYLINDER ASS'Y. (Inc. 1~17)	1	
1	-------	§	CYLINDER, brake master	1	
※	25235-40199		REPAIR KIT (Inc. 2~11)	1	
2	23645-49871	※	SEAT, valve	1	
3	25235-00101	※	VALVE, check	1	
4	23645-49891	※	RETURN SPRING ASS'Y.	1	
5	23645-49901	※	CUP, primary	1	
B	23645-49921	※	PISTON ASS'Y. (Inc. 6~8)	1	
6	-------	§	PISTON	1	
7	-------	§	CUP, secondary	1	
8	-------	§	CLIP, cup	1	
9	23645-49941	※	WASHER, stop	1	
10	23645-49951	※	WIRE, stop	1	
11	22215-40391	※	COVER, dust	1	
12	24385-00201		PISTON ROD ASS'Y.	1	
13	BE-0839 49 686A		BUSHING	1	
14	BE-2657 49 699		ELBOW	1	
15	BE-0839 49 698		BOOT	1	
16	23165-42051		HOSE, ℓ=400	1	
17	BE-99285 0800		CLIP	2	

Printed in Japan

NOTE

Fig.34 BRAKE PIPE LINE

FVD50Z6 FD50Z6
FVD60Z5 FD60Z5
FVD70Z2 FD70Z2

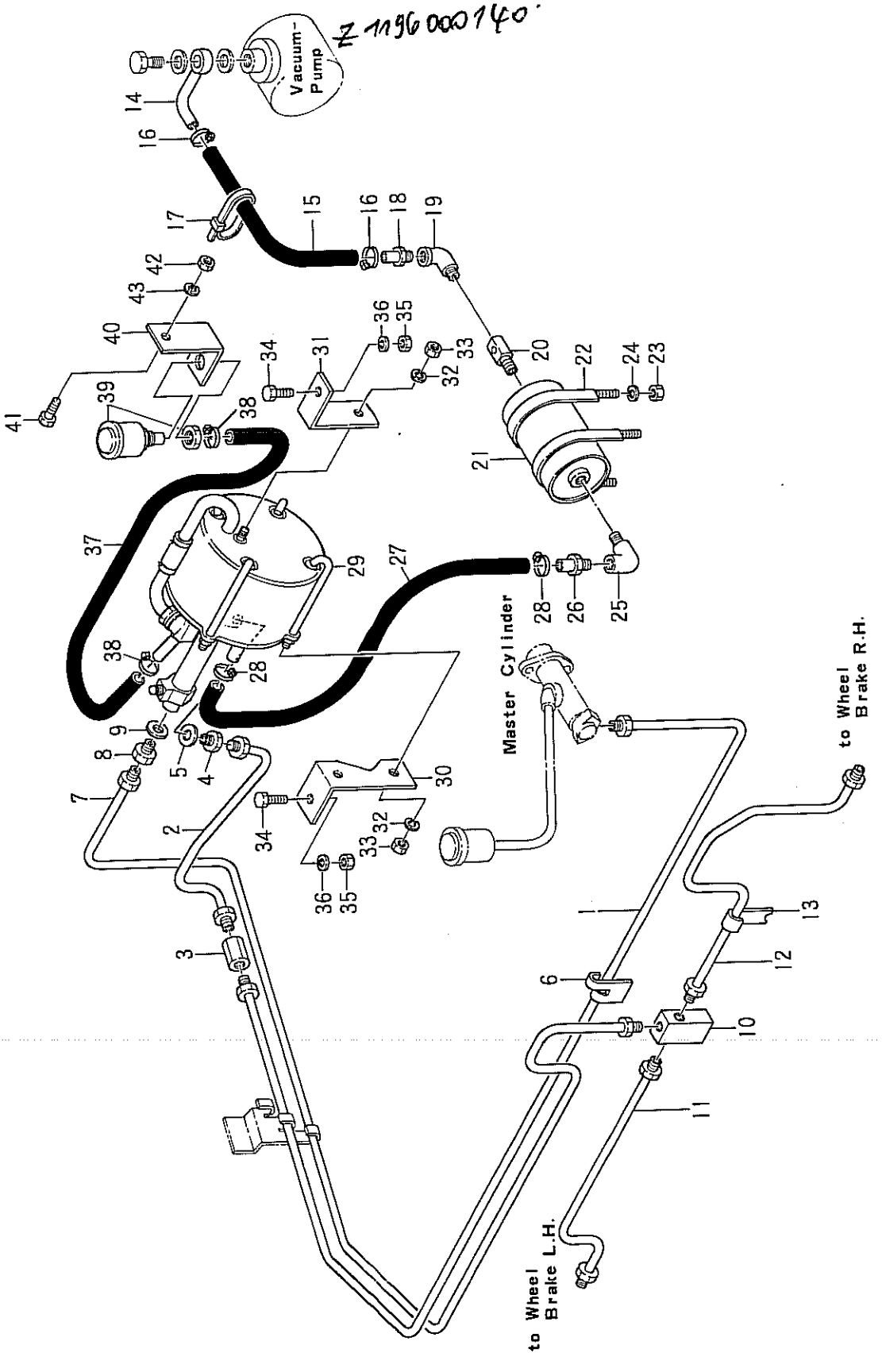

Printed in Japan

Fig.34 BRAKE PIPE LINE

見出番号 Item No.	部品番号 Part No.	部品名称 Description	個数 Req'd	備考:適用号車 Remarks: Serial No.
		<Master Cylinder ~ Hydromaster>		
1	24385-40221	PIPE (A) ASS'Y.	1	
2	22955-40221	PIPE (B) ASS'Y.	1	
3	25305-43011	NIPPLE	1	
4	22655-42141	NIPPLE	1	
5	22655-42341	WASHER, copper	1	
6	22655-42191	CLAMP	1	
		<Hydromaster ~ Wheel Brake>		
7	24385-40211	PIPE ASS'Y.	1	
8	22655-42141	NIPPLE	1	
9	22655-42341	WASHER, copper	1	
10	22655-42161	THREE-WAY	1	
11	22655-40351	PIPE R.H. ASS'Y.	1	
12	22655-40361	PIPE L.H. ASS'Y.	1	
13	22655-42291	CLAMP	1	
		<Vacuum Pump ~ Vacuum Tank>		
14	22615-40802	PIPE ASS'Y.	1	
15	24385-42301	HOSE (750ℓ)	1	
16	04911-00030	CLIP, hose	2	
17	27132-40111	BAND	1	
18	20020-00025	CONNECTOR	1	
19	04012-00404	ELBOW	1	
20	22615-40751	THREE-WAY	1	
21	22615-42021	VACUUM TANK	1	
22	22615-40141	BAND	2	
23	01400-00008	NUT	4	
24	02010-00008	WASHER, lock	4	
		<Vacuum Tank ~ Hydromaster>		
25	04012-00404	ELBOW	1	

Fig. 34 BRAKE PIPE LINE

見出番号 Item No.	部品番号 Part No.	部品名称 Description	個数 Req'd	備考:適用号車 Remarks: Serial No.
26	20020-00025	CONNECTOR	1	
27	22655-42211	HOSE (850ℓ)	1	
28	04911-00030	CLIP, hose	2	
29	24385-42011	HYDROMASTER	1	See Fig. 35
30	22655-42231	BRACKET (A)	1	
31	22955-42101	BRACKET (B)	1	
32	02010-00010	WASHER, lock	3	
33	01400-00010	NUT	3	
34	01100-10020	BOLT	2	
35	01400-00010	NUT	2	
36	02010-00010	WASHER, lock	2	
	< Air Cleaner ~ Hydromaster >			
37	22655-42221	HOSE (300ℓ)	1	
38	04911-00030	CLIP, hose	2	
39	20020-00005	AIR CLEANER	1	
40	22615-40171	BRACKET, air cleaner	1	
41	01100-10020	BOLT	1	
42	01400-00010	NUT	1	
43	02010-00010	WASHER, lock	1	

Printed in Japan

NOTE

Fig.35 HYDROMASTER
ハイドロマスタ

JPN.	EX
FVD50Z6	FD50Z6
FVD60Z5	FD60Z5
FVD70Z2	FD70Z2

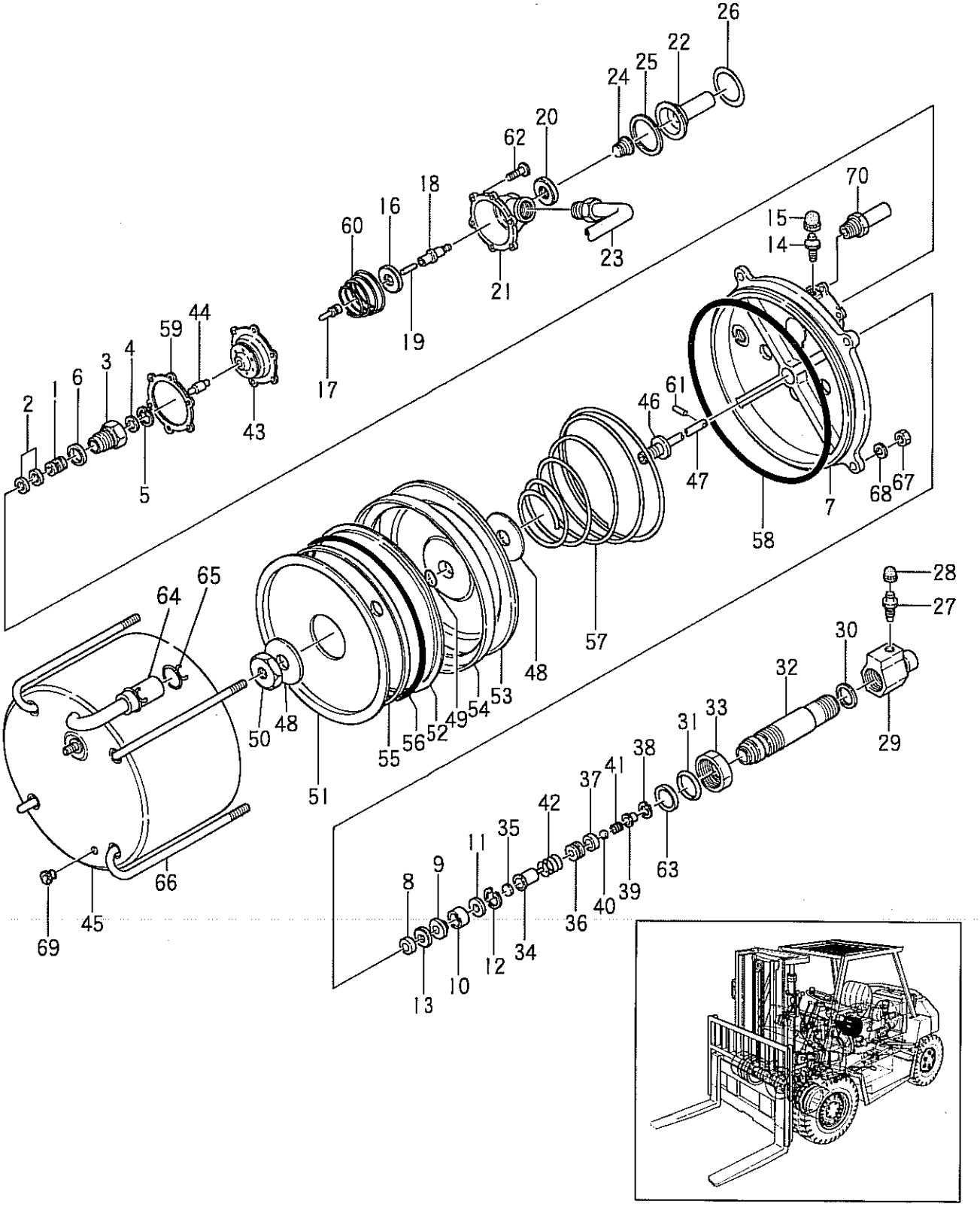

JPN.	EX
FVD50Z6	FD50Z6
FVD60Z5	FD60Z5
FVD70Z2	FD70Z2

Fig.35 HYDROMASTER (ハイドロマスタ)

見出番号 Item No.	部品番号 Part No.	部品名称 Description	個数 Req'd	備考:適用号車 Remarks: Serial No.
A	24385-42011	ハイドロマスタ HYDROMASTER ASS'Y.	1	(Inc. 1~70)
※	J-9320-0314	リペアキット REPAIR KIT [Inc. 2,6,8,9,12,C,25,30, 31,37,43,49,58,59,63 69]	1	1年交換部品 Parts to be replaced annually
※	J-9320-0013	リペアキット REPAIR KIT [Inc. 2,6,8,9,12,C,25,30, 31,D,43,49,54,56,58, 59,63,69]	1	2年交換部品 Parts to be replaced biennially
1	J-203-20100	ピストン PISTON	1	
2	J-1310-0009 ※	カップ CUP	2	
3	J-203-20600	フイッティング FITTING, valve	1	
4	J-201-20700	ワッシャ WASHER	1	
5	J-1140-0002	リング RING	1	
6	J-1184-0013 ※	ガスケット GASKET	1	
7	J-204-10407	エンドプレート END PLATE ASS'Y. (Inc. 8)	1	
8	J-1304-0037 ※	シールオイル SEAL, oil	1	
9	J-1310-0016 ※	カップピストン CUP, piston	1	
10	J-201-21300	リテーナシール RETAINER, seal	1	
11	J-201-21400	ワッシャピストンストップ WASHER, piston stop	1	
12	J-1142-0002 ※	リングスナップ RING, snap	1	
13	J-201-21600	ワッシャプッシュロッド WASHER, push rod	1	
14	J-1192-0001	スクリューエアーブリーザ SCREW, air breather	1	
15	J-1271-0022	カップラバー CUP, rubber	1	
B	J-202-10602	ボディポペット BODY & POPPET ASS'Y. (Inc. 16~21)	1	
C	J-9320-4043 ※	ポペットバルブ POPPET VALVE ASS'Y. (Inc. 16~20)	1	
16	------- §	シールバルブ SEAL, valve	1	
17	------- §	アダプタポペット ADAPTER, poppet	1	
18	------- §	アダプタリフタ ADAPTER, lifter	1	

JPN.	EX
FVD50Z6	FD50Z6
FVD60Z5	FD60Z5
FVD70Z2	FD70Z2

Fig.35 HYDROMASTER (ハイドロマスタ)

見出番号 Item No.	部品番号 Part No.		部品名称 Description	個数 Req'd	備考:適用号車 Remarks: Serial No.
19	-------	§	シャフト バルブ シール SHAFT, valve seal	1	
20	-------	§	シール バルブ SEAL, valve	1	
21	J-202-22802		ボデー バルブ BODY, valve	1	
22	J-202-11300		チューブ カバー TUBE & COVER ASS'Y.	1	
23	J-203-11403		チューブ TUBE ASS'Y.	1	
24	J-1411-0004		スプリング ポペット SPRING, poppet	1	
25	J-1184-0007	※	ガスケット カバー GASKET, cover	1	
26	J-1142-0003		リング スナップ RING, snap	1	
27	J-1192-0001		スクリュ エアーブリーザ SCREW, air breather	1	
28	J-1271-0022		キャップ ラバー CAP, rubber	1	
29	J-203-25505		キャップ CAP	1	
30	J-1180-0040	※	ガスケット GASKET	1	
31	J-1184-0014	※	ガスケット GASKET	1	
32	J-203-25700		チューブ シリンダ TUBE, cylinder	1	
33	J-1110-0026		ナット NUT	1	
D	J-203-12100	※	ピストン PISTON ASS'Y. (Inc. 34~36)	1	
34	-------	§	ヨーク ピストン バルブ YOKE, piston valve	1	
35	-------	§	プラグ ピストン バルブ PLUG, piston valve	1	
36	-------	§	ピストン ハイドロリック PISTON, hydraulic	1	
37	J-1310-0001	※	カップ ピストン CUP, piston	1	
38	-------	§	リング スナップ RING, snap	1	
39	-------	§	リテーナ ボール RETAINER, ball	1	
40	-------	§	ボール BALL	1	
41	-------	§	スプリング ボール リターン SPRING, ball return	1	
42	-------	§	スプリング SPRING	1	
43	J-203-12300	※	ダイヤフラム DIAPHRAGM ASS'Y. (Inc. 44)	1	
44	-------	§	ロッド ROD	1	
45	J-203-12504		チューブ シリンダ TUBE & CYLINDER ASS'Y.	1	
E	J-203-12700		プッシュ ロッド PUSH ROD ASS'Y. (Inc. 46,47)	1	

①

Printed in Japan

JPN.	EX
FVD50Z6	FD50Z6
FVD60Z5	FD60Z5
FVD70Z2	FD70Z2

Fig.35 HYDROMASTER (ハイドロマスタ)

見出番号 Item No.	部品番号 Part No.		部品名称 Description	個数 Req'd	備考:適用号車 Remarks: Serial No.
46	-------	§	アダプタ プッシュロッド ADAPTER, push rod	1	
47	-------	§	ロッド プッシュ ROD, push	1	
48	J-203-29200		ワッシャ エンド プッシュロッド WASHER, end, push rod	2	
49	J-1184-0003	※	ガスケット GASKET	1	
50	J-201-30000		ナット エンド プッシュロッド NUT, end push rod	1	
51	J-203-29900		リテーナ ピストン RETAINER, piston	1	
52	J-203-29600		ピストン PISTON	1	
53	J-203-29300		ピストン PISTON	1	
54	J-1313-0015	※	パッキング ピストン PACKING, piston	1	
55	J-203-29800		リング パッキング RING, packing	1	
56	J-203-29700	※	ウイック パッキング WICK, packing	1	
57	J-1414-0001		スプリング ピストンリターン SPRING, piston return	1	
58	J-1174-0116	※	リング O-RING	1	
59	J-201-31100	※	ガスケット バルブボディ GASKET, valve body	1	
60	J-1412-0004		スプリング バルブシール SPRING, valve seal	1	
61	J-1151-0003		ピン プッシュロッド PIN, push rod	1	
62	J-0271-0416		スクリュ バルブボディ SCREW, valve body	5	
63	J-1184-0006	※	シール シリンダ SEAL, cylinder	1	
64	J-1221-0001		ホース HOSE	1	
65	J-1224-0003		クランプ ホース CLAMP, hose	2	
66	J-203-30700		ボルト フック BOLT, hook	4	
67	J-0141-1008		ナット NUT	4	
68	J-0303-1025		ワッシャ ロック WASHER, lock	4	
69	J-203-28600	※	プラグ ラバー PLUG, rubber	1	
70	J-1207-0012		コネクタ ホース CONNECTOR, hose	1	

NOTE

Fig.36 PARKING BRAKE LEVER

JPN.	EX
FVD50Z6	FD50Z6
FVD60Z5	FD60Z5
FVD70Z2	FD70Z2

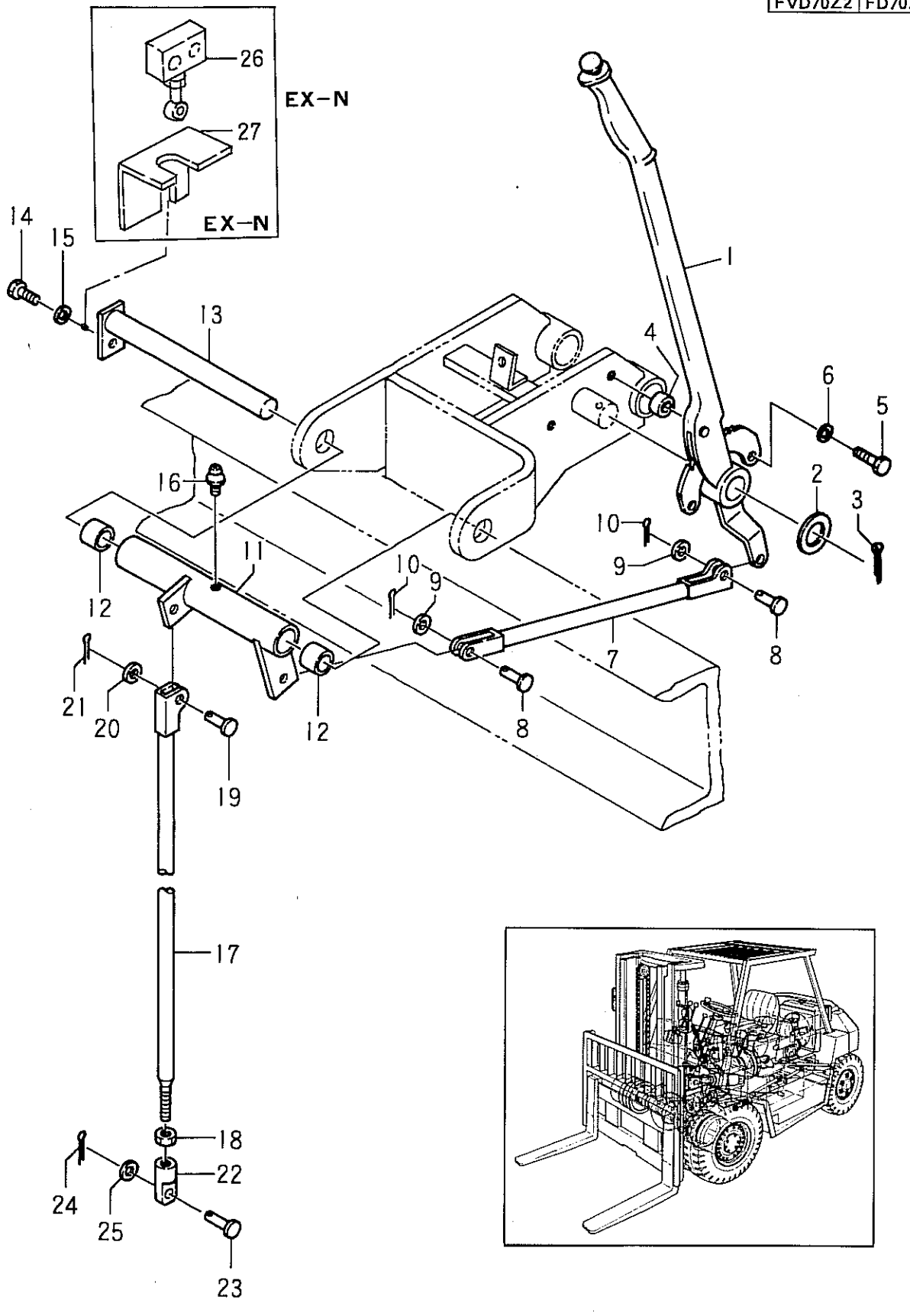

①

JPN.	EX
FVD50Z6	FD50Z6
FVD60Z5	FD60Z5
FVD70Z2	FD70Z2

Fig.36 PARKING BRAKE LEVER

見出番号 Item No.	部品番号 Part No.	部品名称 Description	個数 Req'd	備考:適用号車 Remarks: Serial No.
1	22615-50201	レバー ブレーキ LEVER, brake	1	
2	02000-00022	ワッシャ WASHER	1	
3	02200-04035	ピン コッター PIN, cotter	1	
4	23818-30071	スペーサ SPACER	2	
5	01100-10025	ボルト BOLT	2	
6	02010-00010	ワッシャ ロック WASHER, lock	2	
7	22955-52001	ロッド ROD	1	
8	02262-10028	ピン クレビス PIN, clevis	2	
9	02000-00010	ワッシャ WASHER	2	
10	02200-03020	ピン コッター PIN, cotter	2	
11	22655-50101	リンク LINK (Inc. 12)	1	
-	54382-60001	リンク LINK (Inc. 12)	1	EX-N
12	22653-92301	ブッシング BUSHING	2	
13	22655-52261	シャフト コントロール レバー SHAFT, control lever	1	
14	01100-10020	ボルト BOLT	1	
15	02010-00010	ワッシャ ロック WASHER, lock	1	
16	04901-00190	フィッティング グリース FITTING, grease	1	
17	22655-52081	ロッド ROD	1	
18	01402-00010	ナット ロック NUT, lock	1	
19	02262-10028	ピン クレビス PIN, clevis	1	
20	02000-00010	ワッシャ WASHER	1	
21	02200-03020	ピン コッター PIN, cotter	1	
22	22655-52101	ロッド エンド ROD END	1	
23	23815-50032	ピン クレビス PIN, clevis	1	
24	02200-03020	ピン コッター PIN, cotter	1	
25	02000-00010	ワッシャ WASHER	1	
26	22762-42001	スイッチ マイクロ パーキング ブレーキ SWITCH, micro(parking brake)	1	EX-N
-	54382-62021	ワイヤ ハーネス WIRE HARNESS	1	EX-N
27	54382-62001	ブラケット マイクロ BRACKET, micro SW.	1	EX-N

NOTE

Fig.37 FRAME & BALANCE WEIGHT

フレーム バランス ウエイト

FVD50Z6 FD50Z6
FVD60Z5 FD60Z5
FVD70Z2 FD70Z2

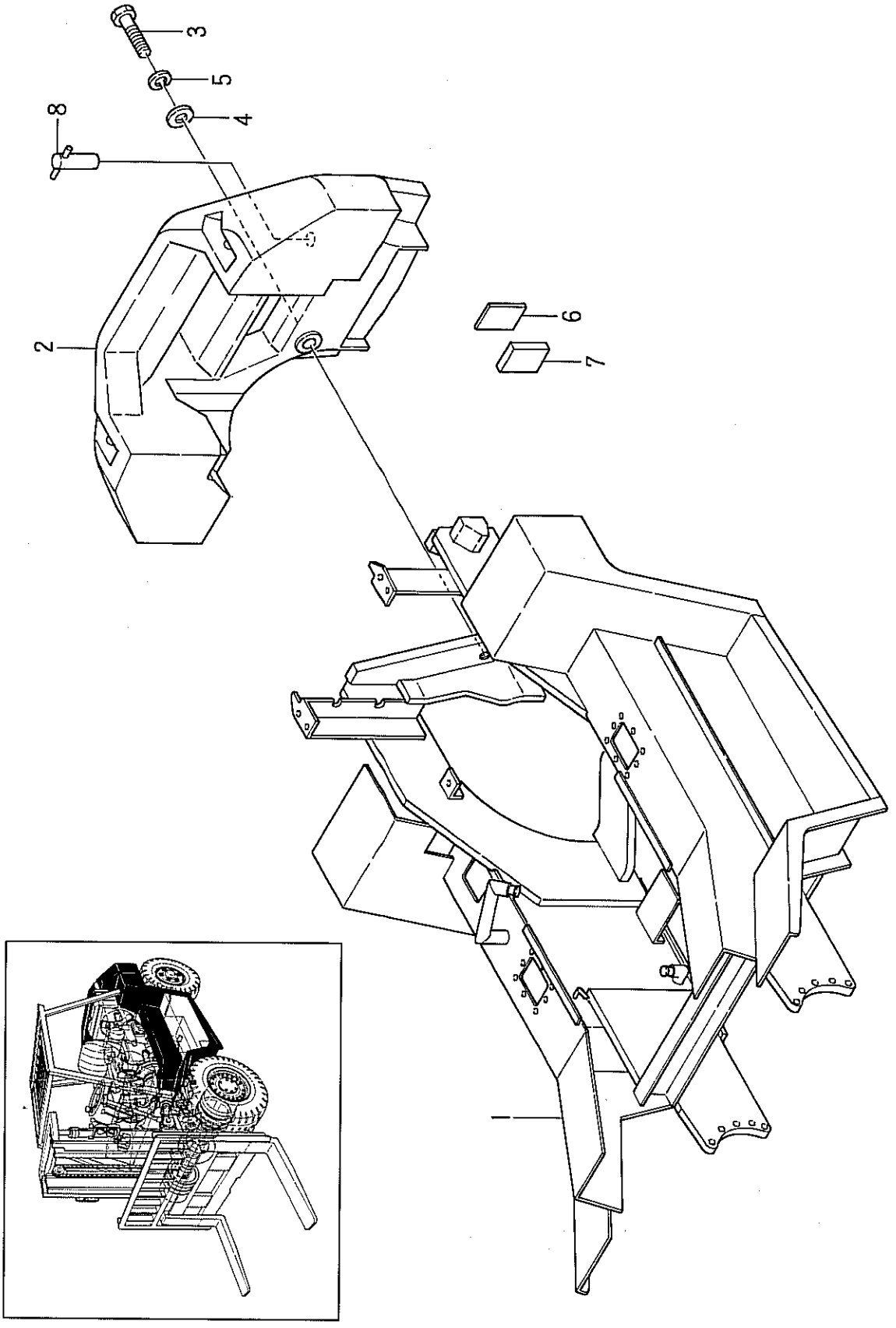

Printed in Japan

Fig.37 FRAME & BALANCE WEIGHT

見出番号 Item No.	部品番号 Part No.	部品名称 Description	個数 Req'd	備考:適用号車 Remarks: Serial No.
1	24386-10101	MAIN FRAME	1	
2	24376-32001	BALANCE WEIGHT	1	FVD50Z6
-	24376-32021	BALANCE WEIGHT	1	FD50Z6
-	24386-32001	BALANCE WEIGHT	1	FVD60Z5
-	24386-32031	BALANCE WEIGHT	1	FD60Z5
-	24396-32001	BALANCE WEIGHT	1	FVD70Z2
-	24396-32021	BALANCE WEIGHT	1	FD70Z2
3	01110-36150	BOLT	2	
4	23916-32011	WASHER	2	
5	02010-00036	WASHER, lock	2	
6	22656-32051	SPACER	2	
7	22656-32061	SPACER	6	
8	22656-32101	PIN, drop	1	

NOTE

Fig.38 FRAME & BALANCE WEIGHT
フレーム バランス ウエイト

REMOVED WEIGHT TYPE—OPTION
リムーブド ウエイト タイプ オプション

FVD50Z6 FD50Z6
FVD60Z5 FD60Z5
FVD70Z2 FD70Z2

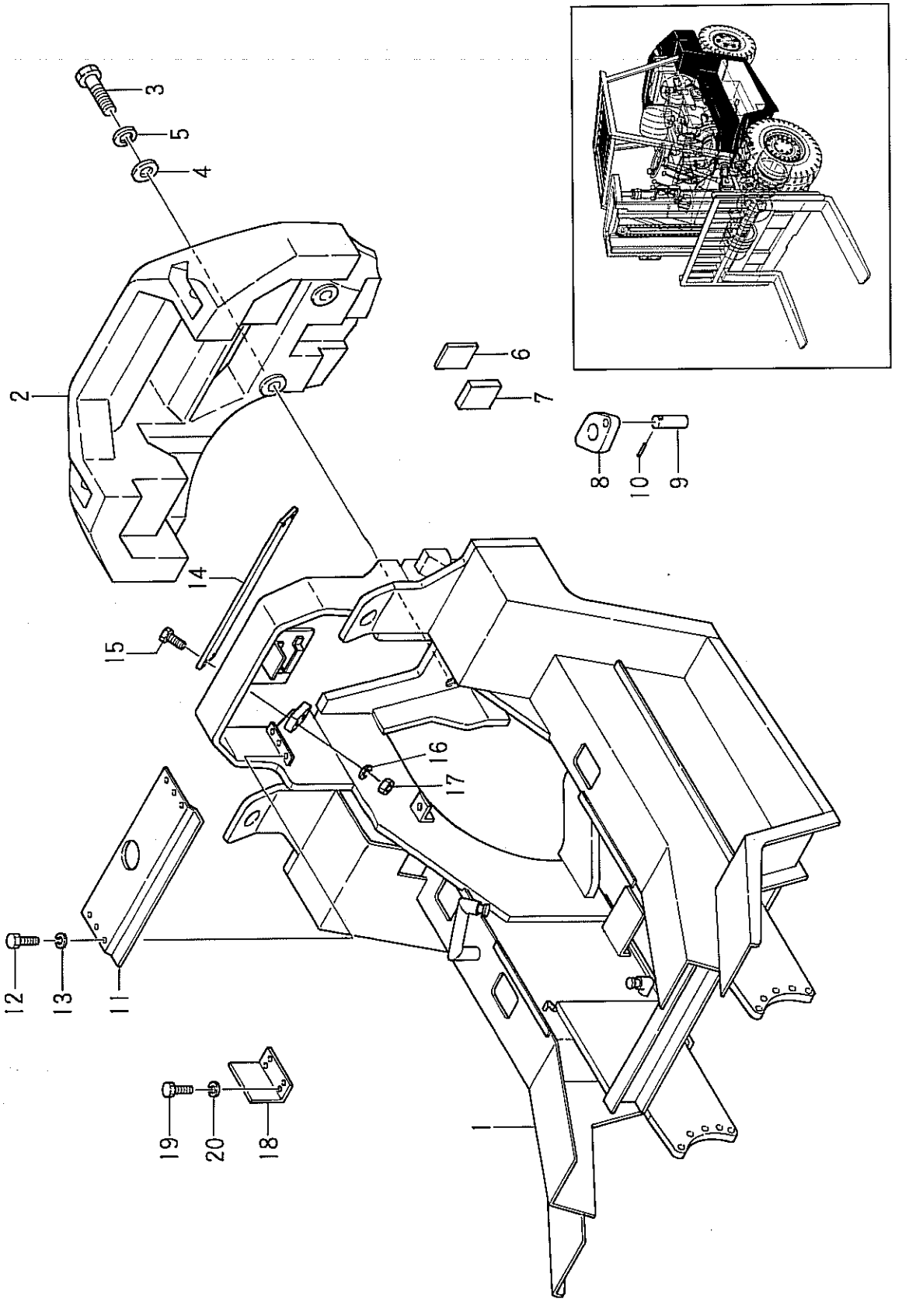

Printed in Japan

FVD50Z6 FD50Z6
FVD60Z5 FD60Z5
FVD70Z2 FD70Z2

Fig.38 FRAME & BALANCE WEIGHT REMOVED WEIGHT TYPE—OPTION

見出番号 Item No.	部品番号 Part No.	部品名称 Description	個数 Req'd	備考:適用号車 Remarks: Serial No.
1	54381-90101	MAIN FRAME	1	
2	54371-90101	BALANCE WEIGHT	1	F(V)D50Z6
–	54381-90301	BALANCE WEIGHT	1	F(V)D60Z5
–	54391-90101	BALANCE WEIGHT	1	F(V)D70Z2
3	01110-36150	BOLT	2	
4	23916-32011	WASHER	2	
5	02010-00036	WASHER, lock	2	
6	22656-32051	SPACER	2	
7	22656-32061	SPACER	6	
8	54381-92071	STOPPER	1	
9	52651-92191	PIN	1	
10	62014-12271	PIN, snap	1	
11	54381-92101	SUPPORT, hood	1	
12	25306-42202	BOLT	6	
13	25306-42211	WASHER	6	
14	54381-92091	GUARD, radiator	1	
15	01100-12070	BOLT	4	
16	02010-00012	WASHER, lock	4	
17	01400-00012	NUT	4	
18	54381-92081	GUARD exhaust pipe	1	
19	01100-16040	BOLT	4	
20	02010-00016	WASHER, lock	4	
+	54381-92111	WIRE HARNESS, rear frame	1	
+	27732-42311	CLAMP, wire harness	4	
+	52431-92111	DECAL	2	

Printed in Japan

NOTE

Fig.39 HOOD, FLOOR BOARD & SEAT

フッド フロア ボード シート

FVD50Z6 FD50Z6
FVD60Z5 FD60Z5
FVD70Z2 FD70Z2

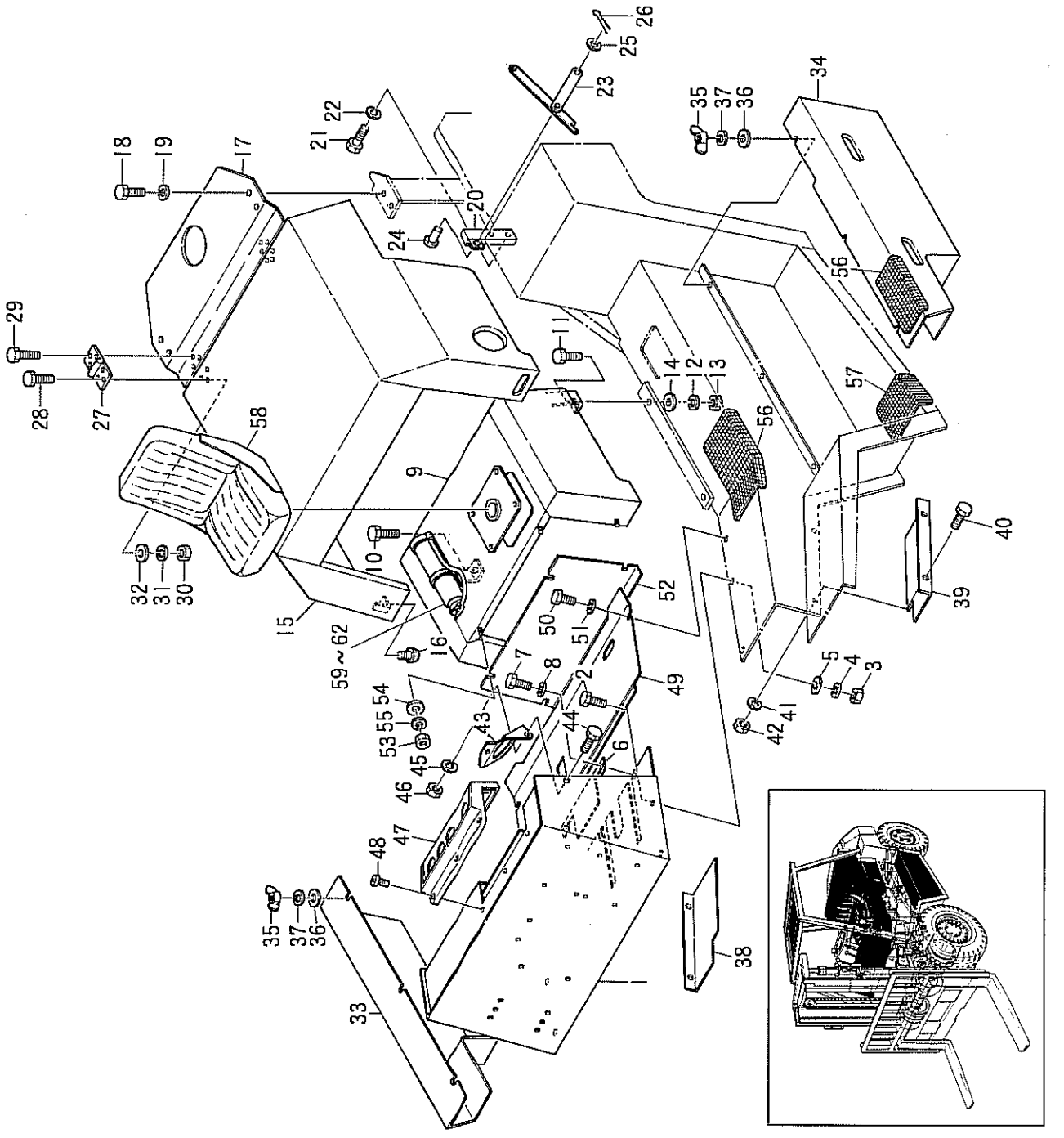

Printed in Japan

Fig.39 HOOD, FLOOR BOARD & SEAT

見出番号 Item No.	部品番号 Part No.	部品名称 Description	個数 Req'd	備考:適用号車 Remarks: Serial No.
1	24386-40201	キャビネット CABINET	1	
+	23916-42371	エッジング EDGING	1	
2	01100-12030	ボルト BOLT	4	
3	01400-00012	ナット NUT	4	
4	02010-00012	ワッシャ ロック WASHER, lock	4	
5	02000-00012	ワッシャ WASHER	4	
+	24386-42401	グロメット GROMMET	1	
+	23916-42381	グロメット GROMMET	2	
6	24386-42161	カバー COVER	1	
7	01100-06014	ボルト BOLT	4	
8	02010-00006	ワッシャ ロック WASHER, lock	4	
9	24386-40301	サポート シート SUPPORT, seat	1	
10	01100-10030	ボルト BOLT	1	
11	01100-10025	ボルト BOLT	3	
12	02010-00010	ワッシャ ロック WASHER, lock	4	
13	01400-00010	ナット NUT	4	
14	02000-00010	ワッシャ WASHER	4	
15	24386-40401	ボンネット BONNET	1	
16	23456-42181	クッション ラバー CUSHION, rubber	2	
17	24386-42301	サポート フッド SUPPORT, hood	1	
18	25306-42202	ボルト BOLT	4	
19	25306-42211	ワッシャ WASHER	4	
20	22956-40231	サポート リンク SUPPORT, link	1	
21	01100-08025	ボルト BOLT	2	
22	02010-00008	ワッシャ ロック WASHER, lock	2	
23	22196-40502	リンク LINK ASS'Y.	1	
24	02262-10025	ピン クレビス PIN clevis	2	
25	02000-00010	ワッシャ WASHER	2	
26	02200-03015	ピン コッター PIN, cotter	2	

Printed in Japan

Fig.39 HOOD, FLOOR BOARD & SEAT

見出番号 Item No.	部品番号 Part No.	部品名称 Description	個数 Req'd	備考:適用号車 Remarks: Serial No.
27	22196-40302	HINGE ASS'Y.	2	
28	23776-42391	BOLT	6	
29	01100-08025	BOLT	6	
30	01400-00008	NUT	6	
31	02010-00008	WASHER, lock	6	
32	23776-42401	WASHER	6	
33	24386-42221	COVER RH. battery	1	
34	24386-42231	COVER LH. battery	1	
35	01420-00010	NUT, wing	4	
36	02000-00010	WASHER	4	
37	02010-00010	WASHER, lock	4	
38	24386-42171	FENDER R.H.	1	
39	24386-42181	FENDER L.H.	1	
40	01100-10025	BOLT	4	
41	02010-00010	WASHER, lock	4	
42	01400-00010	NUT	4	
43	24386-42101	BRACKET, speed-meter	1	
44	01100-06016	BOLT	2	
45	02010-00006	WASHER, lock	2	
46	01400-00006	NUT	2	
47	23656-40301	PANEL, meter	1	
48	23656-42331	SCREW	5	
+	23656-42341	COVER, pilot lamp	1	
49	24386-50201	FLOOR BOARD	1	
50	01100-10016	BOLT	2	
51	22252-32251	WASHER	2	
52	24386-50301	COVER	1	
53	01400-00008	NUT	4	
54	02000-00008	WASHER	4	

Printed in Japan

Fig.39 HOOD, FLOOR BOARD & SEAT

見出番号 Item No.	部品番号 Part No.	部品名称 Description	個数 Req'd	備考:適用号車 Remarks: Serial No.
55	02010-00008	WASHER, lock	4	
56	23919-12111	MAT, step	2	
57	22439-12051	MAT, step	1	
58	23656-82001	OPERATOR SEAT	1	
		<Optional Parts>		
59	22679-12101	FIRE EXTINGUISHER	1	
60	01100-06016	BOLT	4	
61	02010-00006	WASHER, lock	4	
62	01400-00006	NUT	4	

NOTE

Fig.40 HOOD, FLOOR BOARD & SEAT—with Cab (OPTION)

FVD50Z6 FD50Z6
FVD60Z5 FD60Z5
FVD70Z2 FD70Z2

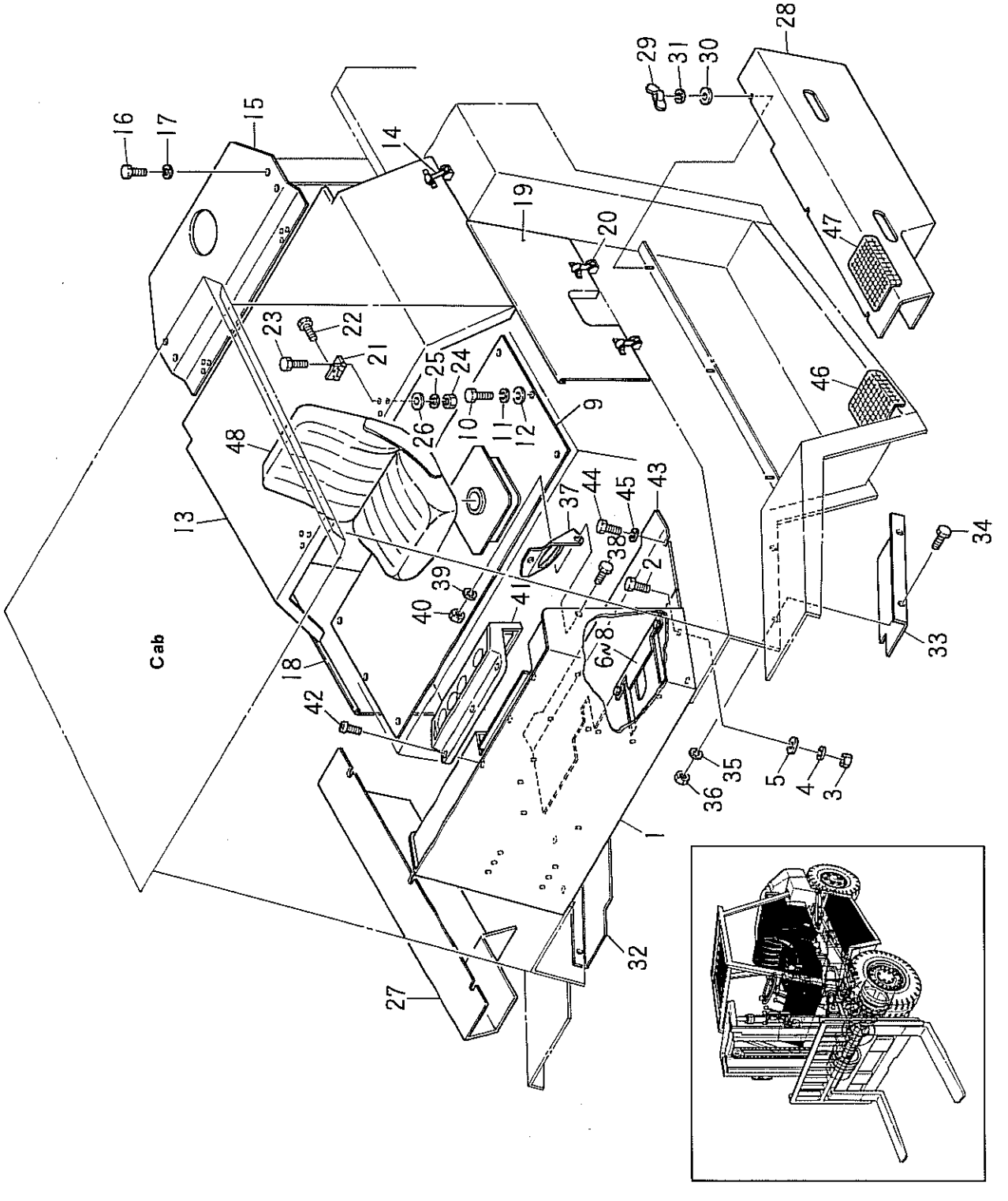

Printed in Japan

FVD50Z6 FD50Z6
FVD60Z5 FD60Z5
FVD70Z2 FD70Z2

Fig.40 HOOD, FLOOR BOARD & SEAT—with Cab (OPTION)

見出番号 Item No.	部品番号 Part No.	部品名称 Description	個数 Req'd	備考:適用号車 Remarks: Serial No.
1	24386-40201	CABINET	1	
+	23916-42371	EDGING	1	
2	01100-12030	BOLT	4	
3	01400-00012	NUT	4	
4	02010-00012	WASHER, lock	4	
5	02000-00012	WASHER	4	
+	24386-42401	GROMMET	1	
+	23916-42381	GROMMET	2	
6	24386-42161	COVER	1	
7	01100-06014	BOLT	4	
8	02010-00006	WASHER, lock	4	
9	54385-30251	SUPPORT, seat	1	
+	54385-32031	SPONGE	1	
10	01100-08020	BOLT	8	
11	02010-00008	WASHER, lock	8	
12	02000-00008	WASHER	8	
+	01100-10030	BOLT, seat support lower	1	
+	02010-00010	WASHER, lock	1	
+	01400-00010	NUT	1	
+	02000-00010	WASHER	1	
+	54525-32441	BRACKET, electric parts	1	
+	01100-08020	BOLT	2	
+	01400-00008	NUT	2	
+	02010-00008	WASHER, lock	2	
13	54385-30201	BONNET	1	
14	25276-52032	CATCH, hood	2	
15	24386-42301	SUPPORT, hood	1	
16	25306-42202	BOLT	4	
17	25306-42211	WASHER	4	

Printed in Japan

FVD50Z6 FD50Z6
FVD60Z5 FD60Z5
FVD70Z2 FD70Z2

Fig.40 HOOD, FLOOR BOARD & SEAT—with Cab (OPTION)

見出番号 Item No.	部品番号 Part No.	部品名称 Description	個数 Req'd	備考:適用号車 Remarks: Serial No.
+	54525-32401	STAY, bonnet	1	
+	02262-16035	PIN, clevis	1	
+	02000-00016	WASHER	1	
+	02200-04036	PIN, cotter	1	
18	54525-32411	COVER R.H. side	1	
19	54525-32421	COVER L.H. side	1	
20	25276-52032	CATCH, hood	4	
21	22196-40302	HINGE ASS'Y.	2	
22	23776-42391	BOLT	6	
23	01100-08025	BOLT	6	
24	01400-00008	NUT	6	
25	02010-00008	WASHER, lock	6	
26	23776-42401	WASHER	6	
27	24386-42221	COVER RH. battery	1	
28	24386-42231	COVER LH. battery	1	
29	01420-00010	NUT, wing	4	
30	02000-00010	WASHER	4	
31	02010-00010	WASHER, lock	4	
32	24386-42171	FENDER R.H.	1	
33	24386-42181	FENDER L.H.	1	
34	01100-10025	BOLT	4	
35	02010-00010	WASHER, lock	4	
36	01400-00010	NUT	4	
37	24386-42101	BRACKET, speed-meter	1	
38	01100-06016	BOLT	2	
39	02010-00006	WASHER, lock	2	
40	01400-00006	NUT	2	
41	23656-40301	PANEL, meter	1	
42	23656-42331	SCREW	5	

Printed in Japan

Fig.40 HOOD, FLOOR BOARD & SEAT—with Cab (OPTION)

見出番号 Item No.	部品番号 Part No.	部品名称 Description	個数 Req'd	備考:適用号車 Remarks: Serial No.
+	23656-42341	COVER, pilot lamp	1	
43	24386-50201	FLOOR BOARD	1	
+	54385-32041	SPONGE	1	
44	01100-10016	BOLT	2	
45	22252-32251	WASHER	2	
+	54525-32361	FLOOR PLATE	1	
+	01100-08020	BOLT	5	
+	02000-00008	WASHER	5	
+	02010-00008	WASHER, lock	5	
46	23919-12111	MAT, step	1	
47	22439-12051	MAT, step	1	
48	23656-82001	OPERATOR SEAT	1	

Printed in Japan

NOTE

Fig.41 PUMP (MAIN)

FVD50Z6 FD50Z6
FVD60Z5 FD60Z5
FVD70Z2 FD70Z2

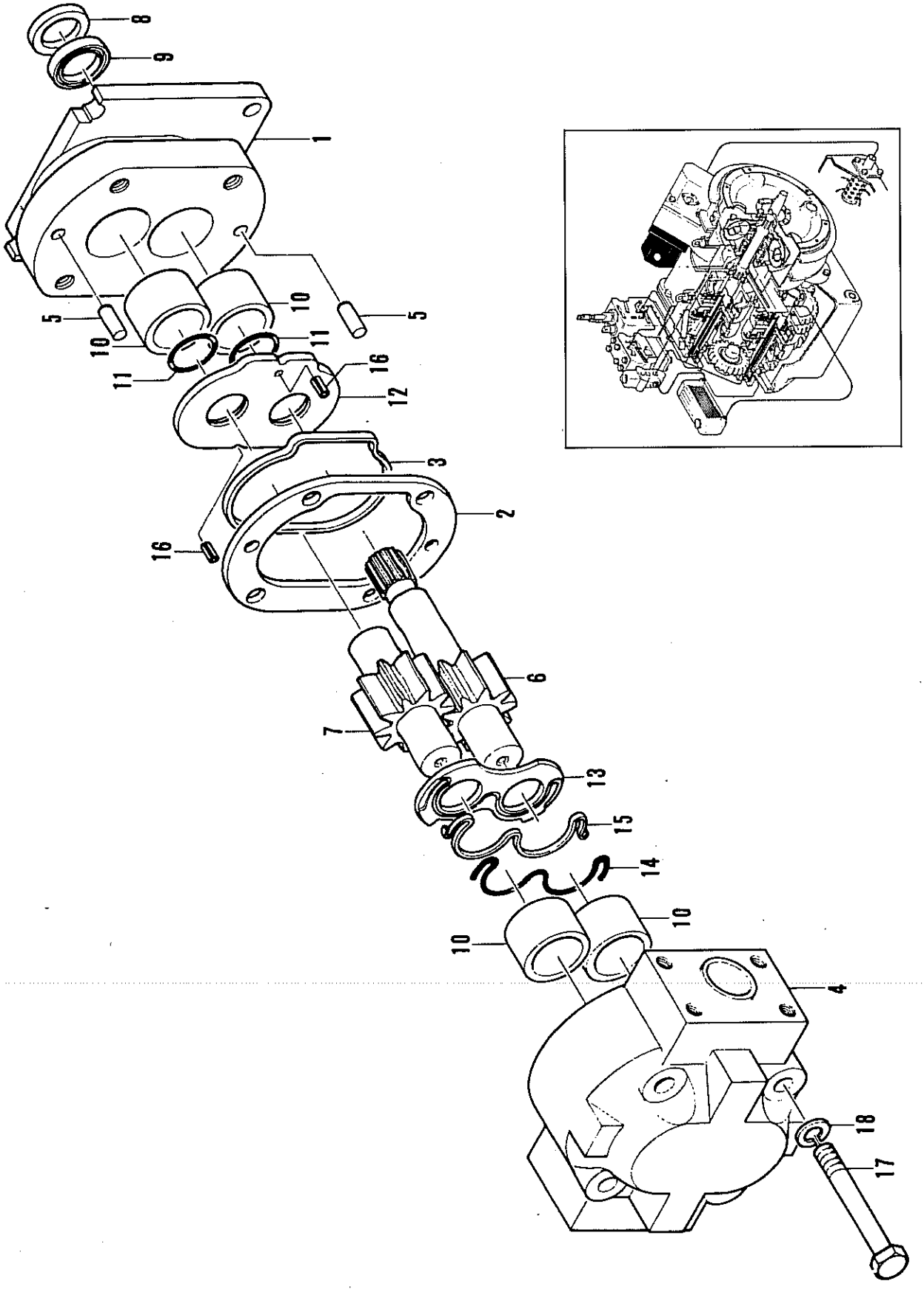

Printed in Japan

Fig.41 PUMP (MAIN)

見出番号 Item No.	部品番号 Part No.		部品名称 Description	個数 Req'd	備考:適用号車 Remarks: Serial No.
A	15307-10201		MAIN PUMP ASS'Y.(Inc. 1~18)	1	
1	F-1001-600	§	ADAPTER	1	
2	F-1020-004		SPACER	1	
3	F-0711-354		RING, seal	1	
4	F-1011-603	§	HOUSING, cover	1	
5	F-0522-050	§	PIN, dowel	2	
6	F-1014-607	§	GEAR, drive	1	
7	F-1014-602	§	GEAR, driven	1	
8	F-0730-017		SEAL, dust	1	
9	F-0720-005		OIL SEAL	1	
10	F-0682-105		BEARING, needle	4	
11	F-0201-029		O-RING	2	
12	F-1015-612		PLATE (C), wear	1	
13	F-1015-611		PLATE (F), wear	1	
14	F-0201-091		O-RING	1	
15	F-0859-087		RING, back-up	1	
16	F-8025-081		PIN, spring	2	
17	F-0535-050		BOLT, lock	4	
18	F-0131-008		WASHER, lock	4	
+	22657-12001		GASKET	1	

Printed in Japan

NOTE

Fig.42 VALVE CONTROL LINKAGE

バルブ コントロール リンケージ

FVD50Z6 FD50Z6
FVD60Z5 FD60Z5
FVD70Z2 FD70Z2

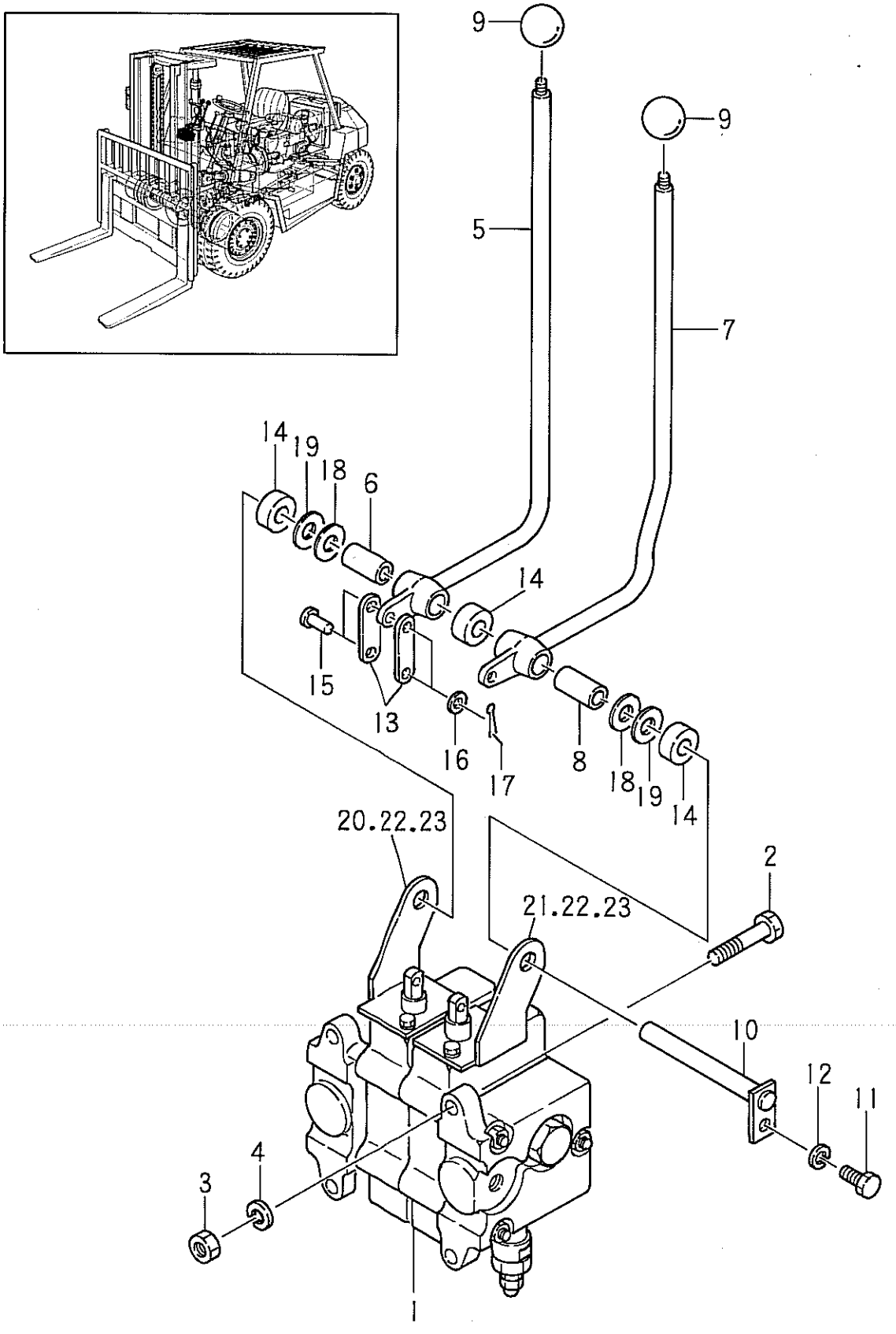

Printed in Japan

Fig.42 VALVE CONTROL LINKAGE

見出番号 Item No.	部品番号 Part No.	部品名称 Description	個数 Req'd	備考:適用号車 Remarks: Serial No.
1	14387-30201	CONTROL VALVE ASS'Y.	1	See Fig. 43
2	01100-12040	BOLT	4	
3	01400-00012	NUT	4	
4	02010-00012	WASHER, lock	4	
A	24387-40201	LIFT LEVER ASS'Y.(Inc. 5, 6)	1	
5	24387-42011 §	LEVER, lift	1	
6	23457-42101	BUSHING	1	
B	23917-40211	TILT LEVER ASS'Y.(Inc. 7, 8)	1	
7	23917-42031 §	LEVER, tilt	1	
8	23457-42101	BUSHING	1	
9	22117-40032	KNOB, lever	2	
10	23917-42091	SHAFT, lever	1	
11	01100-06012	BOLT	1	
12	02010-00006	WASHER, lock	1	
13	23917-42151	LINK	4	
14	23917-42161	SPACER	3	
15	02262-08020	PIN, clevis	4	
16	02000-00008	WASHER	4	
17	02200-02020	PIN, cotter	4	
18	22517-40051	SHIM	AR	
19	23917-42191	SHIM	2	
20	23917-42171	BRACKET R. H. valve lever	1	
21	23917-42181	BRACKET L. H. valve lever	1	
22	01170-06016	BOLT	4	
23	02010-00006	WASHER, lock	4	

Printed in Japan

NOTE

Fig.43 CONTROL VALVE
コントロール バルブ

JPN.	EX
FVD50Z6	FD50Z6
FVD60Z5	FD60Z5
FVD70Z2	FD70Z2

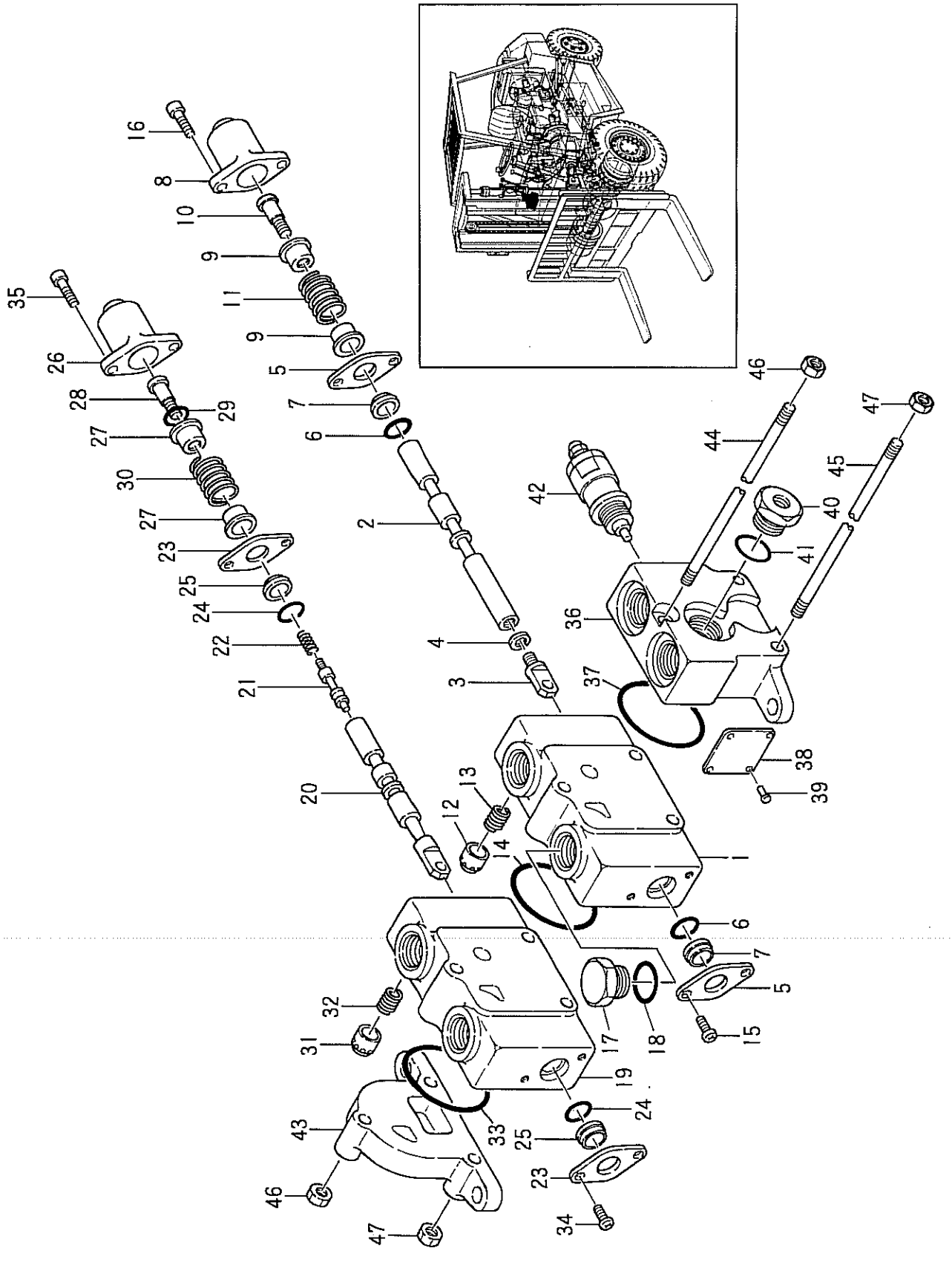

②

Printed in Japan

JPN.	EX
FVD50Z6	FD50Z6
FVD60Z5	FD60Z5
FVD70Z2	FD70Z2

Fig.43 CONTROL VALVE
コントロール バルブ

見出番号 Item No.	部品番号 Part No.	部品名称 Description	個数 Req'd	備考:適用号車 Remarks: Serial No.
A	14387-30201	CONTROL VALVE ASS'Y. (Inc. 1~47)	1	B-21020-40567
※	13917-39801	REPAIR KIT	1set	(Inc. 6,7,14,18,24,25,29,33,37,41)
B	B-21013-41466	PLUNGER SECTION ASS'Y. (single-acting)(Inc. 1~18)	1	
1	B-21011-40201 §	HOUSING, valve	1	
2	B-21011-43576 §	PLUNGER	1	
3	B-21011-40601	HEAD, plunger	1	
4	B-94101-10252	WASHER, lock	1	
5	B-21111-40602	PLATE, seal	2	
6	B-21001-00690 ※	O-RING	2	
7	B-21111-43001 ※	WIPER	2	
8	B-21111-40907	CAP, plunger	1	
9	B-21111-40706	SEAT, spring	2	
10	B-21111-40407	SCREW, cap	1	
11	B-21111-40504	SPRING, plunger	1	
12	B-21011-40701	POPPET	1	
13	B-21011-40801	SPRING	1	
14	B-21001-00334 ※	O-RING	1	
15	B-91111-60102	SCREW	2	
16	B-92702-06221	BOLT	2	
17	B-21001-00212	PLUG	1	
18	B-21001-00213 ※	O-RING	1	
C	B-21013-41409	PLUNGER SECTION ASS'Y. (double-acting)(Inc. 19~35)	1	
19	B-21011-40201 §	HOUSING, valve	1	
20	B-21011-43575 §	PLUNGER	1	
21	B-21011-40707	POPPET	1	
22	B-21011-40827	SPRING	1	
23	B-21111-40602	PLATE, seal	1	

JPN.	EX
FVD50Z6	FD50Z6
FVD60Z5	FD60Z5
FVD70Z2	FD70Z2

Fig.43 CONTROL VALVE

見出番号 Item No.	部品番号 Part No.		部品名称 Description	個数 Req'd	備考:適用号車 Remarks: Serial No.
24	B-21001-00690	※	O-RING	2	
25	B-21111-43001	※	WIPER	2	
26	B-21111-40907		CAP, plunger	1	
27	B-21111-40708		SEAT, spring	2	
28	B-21011-42001		SCREW, cap	1	
29	B-21001-00266	※	O-RING	1	
30	B-21111-40504		SPRING, plunger	1	
31	B-21011-40701		POPPET	1	
32	B-21011-40801		SPRING	1	
33	B-21001-00334	※	O-RING	1	
34	B-91111-60102		SCREW	2	
35	B-92601-06221		BOLT	2	
D	B-21013-40102		INLET SECTION ASS'Y. (Inc. 36~42)	1	
36	B-21011-40102	§	HOUSING, inlet	1	
37	B-21001-00334	※	O-RING	1	
38	B-21001-00046		PLATE, name	1	
39	-------	§	SCREW, drive name plate	4	
40	B-21001-00314		PLUG	1	
41	B-21001-00213	※	O-RING	1	
42	B-21113-40004		RELIEF VALVE	1	
43	B-21011-40301		HOUSING	1	
44	B-21021-40402		TIE ROD (10⌀×153㎜)	1	
45	B-21021-40401		TIE ROD (8⌀×153㎜)	2	
46	B-21001-00333		NUT	2	
47	B-21001-00332		NUT	4	

NOTE

Fig.44 OIL TANK

JPN.	EX
FVD50Z6	FD50Z6
FVD60Z5	FD60Z5
FVD70Z2	FD70Z2

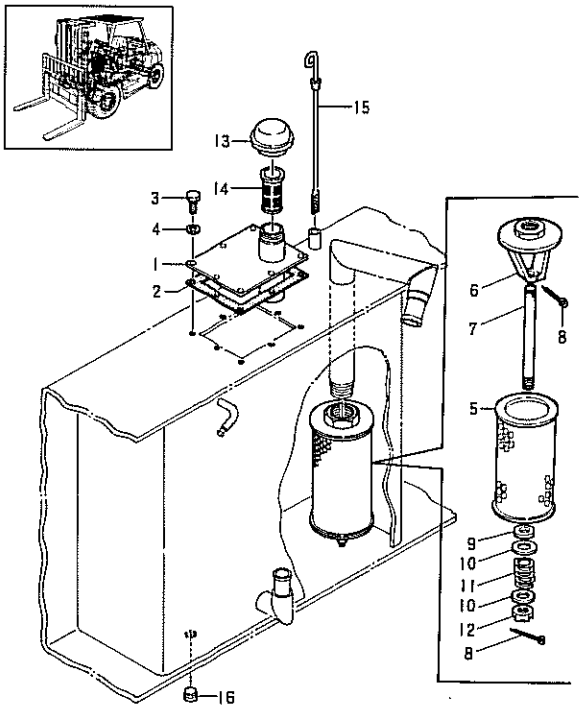

見出番号 Item No.	部品番号 Part No.	部品名称 Description	個数 Req'd	備考:適用号車 Remarks: Serial No.
1	24387-50101	カバー オイルタンク COVER, oil tank	1	
2	52252-72071	ガスケット GASKET	1	
3	01100-08020	ボルト BOLT	8	
4	02010-00008	ワッシャ ロック WASHER, lock	8	
A	22627-62141	フィルタ FILTER ASS'Y. (Inc. 5~12)	1	
※	22657-69801	エレメント キット ELEMENT KIT (Inc. 5,9)	1	
5	22657-62131 §	エレメント ELEMENT	1	
6	22657-62111	ヘッド HEAD	1	
7	22657-62121	スタッド STUD	1	
8	02200-02025	ピン コッター PIN, cotter	2	
9	22657-62141 ※	ガスケット GASKET	1	
10	02000-00010	ワッシャ WASHER	2	
11	22657-62151	スプリング SPRING	1	
12	01412-00010	ナット キャッスル NUT, castle	1	
13	23457-52201	ブリーザ BREATHER	1	
14	23457-52211	フィルタ ブリーザ FILTER, breather	1	
15	22652-52031	レベル ゲージ オイル LEVEL GAUGE, oil	1	
16	81640-00008	プラグ ドレーン PLUG, drain	1	

②

Printed in Japan

NOTE

Fig.45 HYDRAULIC SYSTEM (MAIN)

ハイドロリック システム メイン

FVD50Z6
FVD60Z5
FVD70Z2

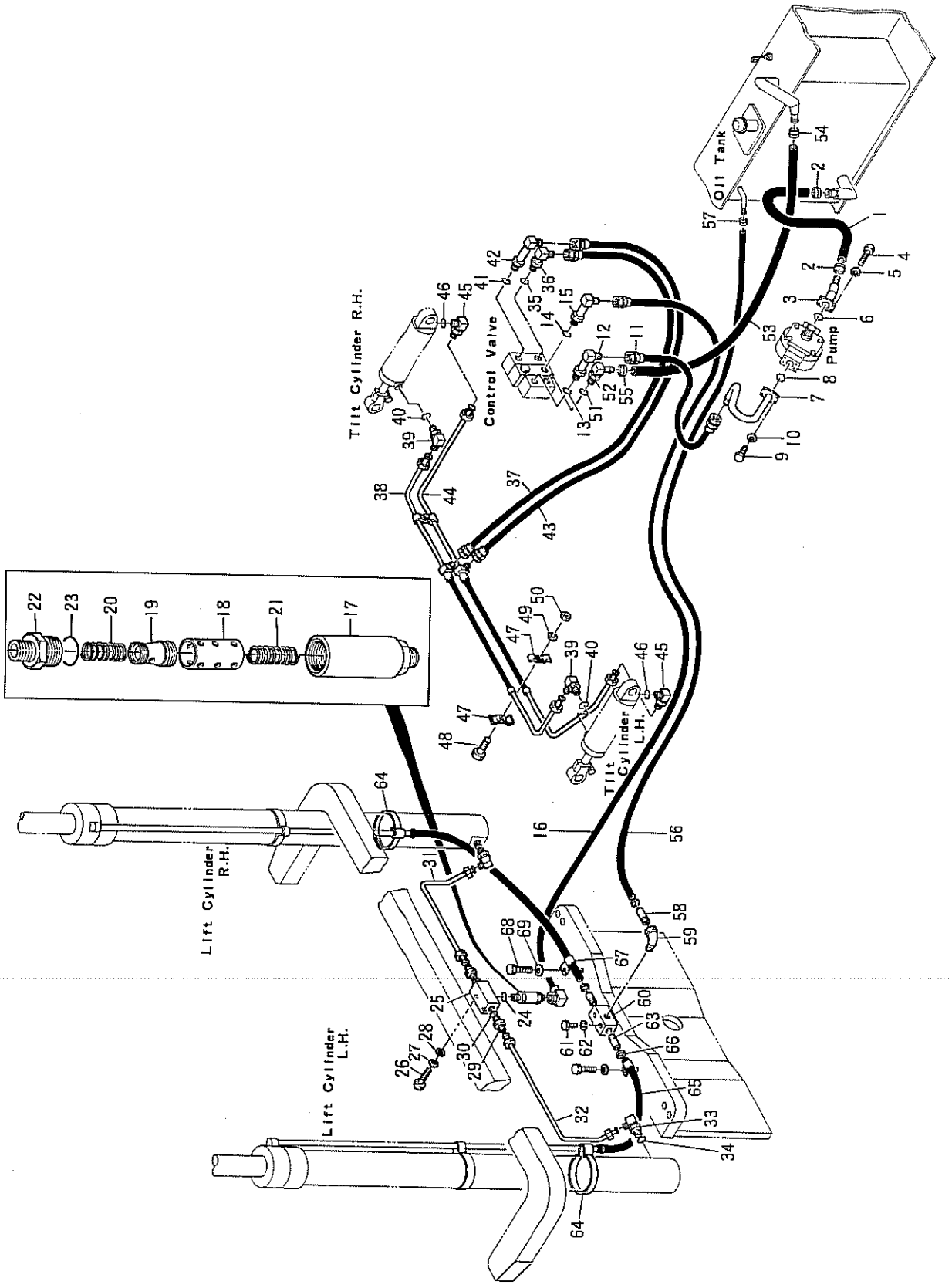

Printed in Japan

Fig.45 HYDRAULIC SYSTEM (MAIN)

見出番号 Item No.	部品番号 Part No.	部品名称 Description	個数 Req'd	備考:適用号車 Remarks: Serial No.
		<Oil Tank to Pump>		
1	04700-14053	HOSE LP.	1	
2	04911-00055	CLIP, hose	2	
3	22657-64001	JOINT, hose	1	
4	80110-00718	BOLT	4	
5	80430-00007	WASHER, lock	4	
6	03300-00380	O-RING	1	
		<Pump to Control Valve>		
7	24387-62041	JOINT, hose	1	
8	03300-00290	O-RING	1	
9	80110-00624	BOLT	4	
10	80430-00006	WASHER, lock	4	
11	04531-06090	HOSE HP.	1	
A	23917-60461	ELBOW ASS'Y. (Inc. 12,13)	1	
12	23917-62221 §	ELBOW	1	
13	89140-00009	O-RING	1	
		<Control Valve to Lift Cylinder>		
B	23917-60461	ELBOW ASS'Y. (Inc. 14,15)	1	
14	89140-00009	O-RING	1	
15	23917-62221 §	ELBOW (B), adjustable	1	
16	24387-62021	HOSE H. P.	1	
A	22657-60602	FLOW REGULATOR ASS'Y. (Inc. 17~23)	1	
17	------- §	CASE	1	
18	22657-62202	SLEEVE	1	
19	22257-62042	PISTON	1	
20	90762-68902	SPRING, compression	1	
21	23457-62221	SPRING, reaction	1	
22	23917-62472	NIPPLE	1	

Printed in Japan

Fig.45 HYDRAULIC SYSTEM (MAIN)

見出番号 Item No.	部品番号 Part No.	部品名称 Description	個数 Req'd	備考:適用号車 Remarks: Serial No.
23	03300-00280	O-RING	1	
24	03320-00240	O-RING	1	
25	24389-45202	THREE-WAY	1	
26	01100-08040	BOLT	2	
27	02010-00008	WASHER, lock	2	
28	02000-00008	WASHER	2	
29	23950-62301	NIPPLE	2	
30	03320-00240	O-RING	2	
31	24389-45252	PIPE R. H. ASS'Y.	1	
32	24389-45262	PIPE L. H. ASS'Y.	1	
33	24389-45091	ELBOW, adjustable(Inc. 34)	2	
34	03320-00240	O-RING	2	
	<Control Valve to Tilt Cylinder (Front)>			
C	23817-60251	ELBOW ASS'Y. (Inc. 35,36)	1	
35	89140-00009	O-RING	1	
36	23817-60891 §	ELBOW	1	
37	24387-62001	HOSE HP.	1	
38	24387-60201	PIPE, steel	1	
D	57246-01901	ELBOW ASS'Y. (Inc. 39,40)	2	
39	57246-02151 §	ELBOW	2	
40	03320-00140	O-RING	2	
	<Control Valve to Tilt Cylinder (Rear)>			
E	23817-60241	ELBOW ASS'Y. (Inc. 41,42)	1	
41	89140-00009	O-RING	1	
42	23817-60881 §	ELBOW	1	
43	24387-62011	HOSE H. P.	1	
44	24387-60211	PIPE, steel	1	
F	57246-01901	ELBOW ASS'Y. (Inc. 45,46)	2	
45	57246-02151 §	ELBOW	2	

Printed in Japan

Fig.45 HYDRAULIC SYSTEM (MAIN)

見出番号 Item No.	部品番号 Part No.	部品名称 Description	個数 Req'd	備考:適用号車 Remarks: Serial No.
46	03320-00140	O-RING	2	
47	20317-60331	BAND, steel pipe	4	
48	01100-08025	BOLT	2	
49	02010-00008	WASHER, lock	2	
50	01400-00008	NUT	2	
		<Control Valve to Oil Tank>		
G	23817-60261	ELBOW ASS'Y. (Inc. 51,52)	1	
51	89140-00010	O-RING	1	
52	23817-60911 §	ELBOW (E)	1	
53	04700-14190	HOSE L. P.	1	
54	04911-00055	CLIP, hose	1	
55	04911-00053	CLIP, hose	1	
		<Lift Cylinder to Oil Tank>		
56	04710-04135	HOSE LP.	1	
57	04911-00023	CLIP, hose	2	
58	04921-02005	FITTING, hose	1	
59	04012-00202	ELBOW	1	
60	22679-43321	THREE-WAY	1	
61	01100-08040	BOLT	2	
62	02010-00008	WASHER, lock	2	
63	04921-02005	FITTING, hose	2	
64	22678-42491	BAND, hose	2	
65	04710-04065	HOSE L. P. (STD) H=VM300	2	FD50Z6, FD60Z5
—	04710-04080	HOSE L. P. (STD) H=VM300	2	FD70Z2
66	04911-00021	CLIP, hose	4	
67	23460-92321	CLIP, hose	2	
68	01100-06012	BOLT	2	
69	02010-00006	WASHER, lock	2	

Fig.45 HYDRAULIC SYSTEM (MAIN)

見出番号 Item No.	部品番号 Part No.	部品名称 Description	個数 Req'd	備考:適用号車 Remarks: Serial No.
		<Optional Parts>		

Item No.	65	
揚高 Lift Height	HOSE L. P.	
	FD50Z6,FD60Z5	FD70Z2
VM250	04710-04065	04710-04080
VM270	04710-04075	04710-04090
VM275	04710-04080	04710-04065
VM300	(STD)	(STD)
VM325	04710-04080	04710-04090
VM330	04710-04080	04710-04095
VM350	04710-04090	04710-04100
VM375	04710-04100	04710-04120
VM400	04710-04120	04710-04130
VM425	04710-04130	04710-04140
VM450	04710-04140	04710-04150
VM475	04710-04150	04710-04170
VM500	04710-04170	04710-04180
VM550	04710-04190	04710-04200
VM600	04710-04220	04710-04230

Printed in Japan

NOTE

Fig.46 HYDRAULIC SYSTEM (MAIN)

ハイドロリック システム メイン

FD50Z6
FD60Z5
FD70Z2

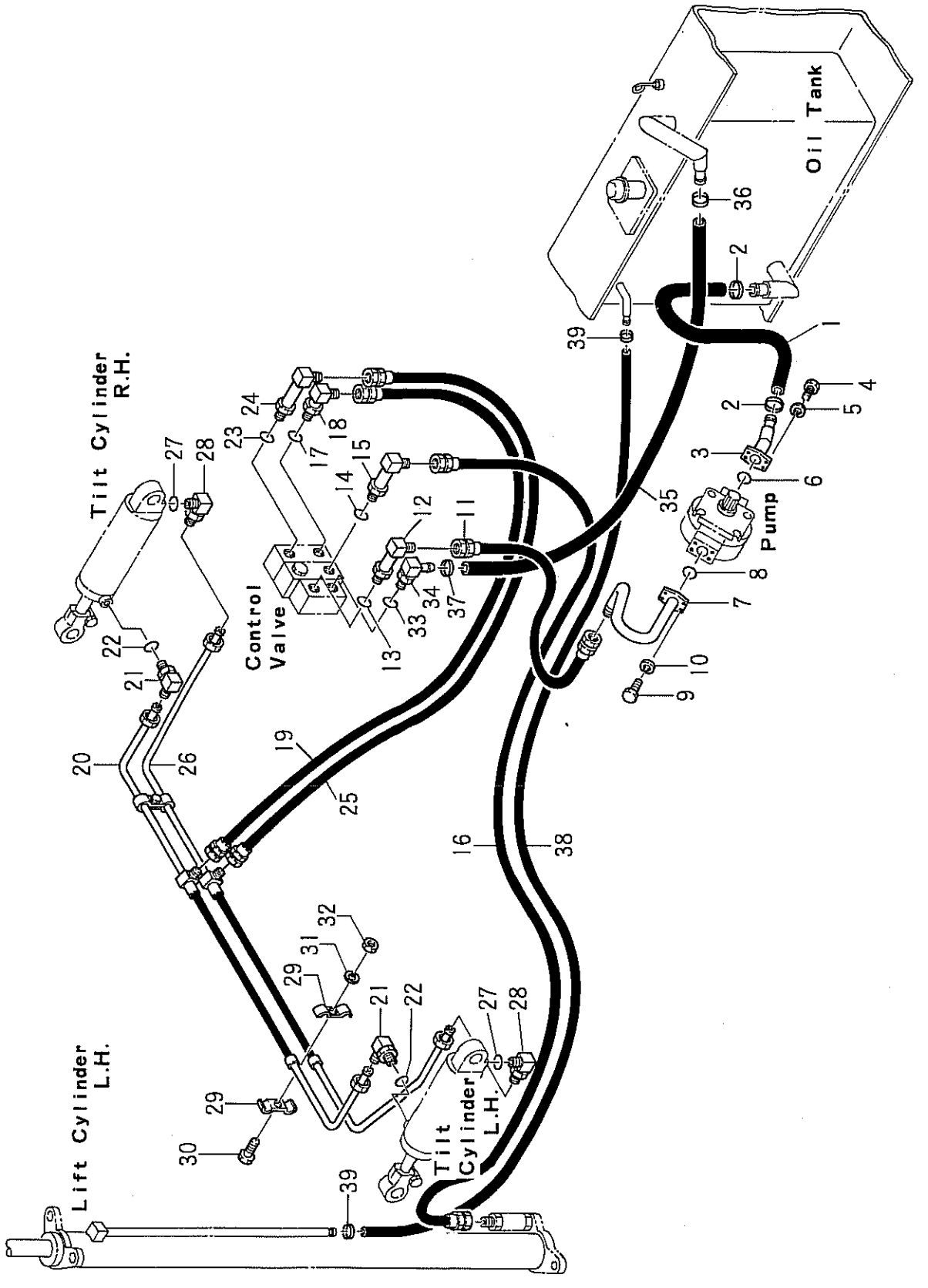

Printed in Japan

Fig.46 HYDRAULIC SYSTEM (MAIN)

見出番号 Item No.	部品番号 Part No.		部品名称 Description	個数 Req'd	備考:適用号車 Remarks: Serial No.
			<Oil Tank to Pump>		
1	04700-14053		HOSE LP.	1	
2	04911-00055		CLIP, hose	2	
3	22657-64001		JOINT, hose	1	
4	80110-00718		BOLT	4	
5	80430-00007		WASHER, lock	4	
6	03300-00380		O-RING	1	
			<Pump to Control Valve>		
7	24387-62041		JOINT, hose	1	
8	03300-00290		O-RING	1	
9	80110-00624		BOLT	4	
10	80430-00006		WASHER, lock	4	
11	04531-06090		HOSE, HP.	1	
A	23917-60461		ELBOW ASS'Y. (Inc. 12,13)	1	
12	23917-62221	§	ELBOW	1	
13	89140-00009		O-RING	1	
			<Control Valve to Lift Cylinder>		
B	23917-60461		ELBOW ASS'Y. (Inc. 14,15)	1	
14	89140-00009		O-RING	1	
15	23917-62221	§	ELBOW (B), adjustable	1	
16	04531-06105		HOSE HP.	1	
			<Control Valve to Tilt Cylinder (Front)>		
C	23817-60251		ELBOW ASS'Y. (Inc. 17,18)	1	
17	89140-00009		O-RING	1	
18	23817-60891	§	ELBOW	1	
19	24387-62001		HOSE HP.	1	
20	24837-60201		PIPE, steel	1	
D	57246-01901		ELBOW ASS'Y. (Inc. 21,22)	2	
21	27246-02151	§	ELBOW	2	

Fig.46 HYDRAULIC SYSTEM (MAIN)

見出番号 Item No.	部品番号 Part No.	部品名称 Description	個数 Req'd	備考:適用号車 Remarks: Serial No.
22	03320-00140	O-RING	2	
		<Control Valve to Tilt Cylinder (Rear)>		
E	23817-60241	ELBOW ASS'Y.(Inc.23,24)	1	
23	89140-00009	O-RING	1	
24	23817-60881 §	ELBOW	1	
25	24387-62011	HOSE HP.	1	
26	24387-60211	PIPE, steel	1	
F	57246-01901	ELBOW ASS'Y. (Inc.27,28)	2	
27	03320-00140	O-RING	2	
28	57246-02151 §	ELBOW	2	
29	20317-60331	BAND, steel pipe	4	
30	01100-08025	BOLT	2	
31	02010-00008	WASHER, lock	2	
32	01400-00008	NUT	2	
		<Control Valve to Oil Tank>		
G	23817-60261	ELBOW ASS'Y. (Inc.33,34)	1	
33	89140-00010	O-RING	1	
34	23817-60911 §	ELBOW (E)	1	
35	04700-14190	HOSE LP.	1	
36	04911-00055	CLIP, hose	1	
37	04911-00053	CLIP, hose	1	
		<Lift Cylinder to Oil Tank>		
38	04710-04150	HOSE LP.	1	
39	04911-00023	CLIP, hose	2	

Printed in Japan

NOTE

Fig.47 HYDRAULIC SYSTEM
ハイドロリック システム

(Tor—Can & PS.)
トル コン パワーステアリング

FVD50Z6 FD50Z6
FVD60Z5 FD60Z5
FVD70Z2 FD70Z2

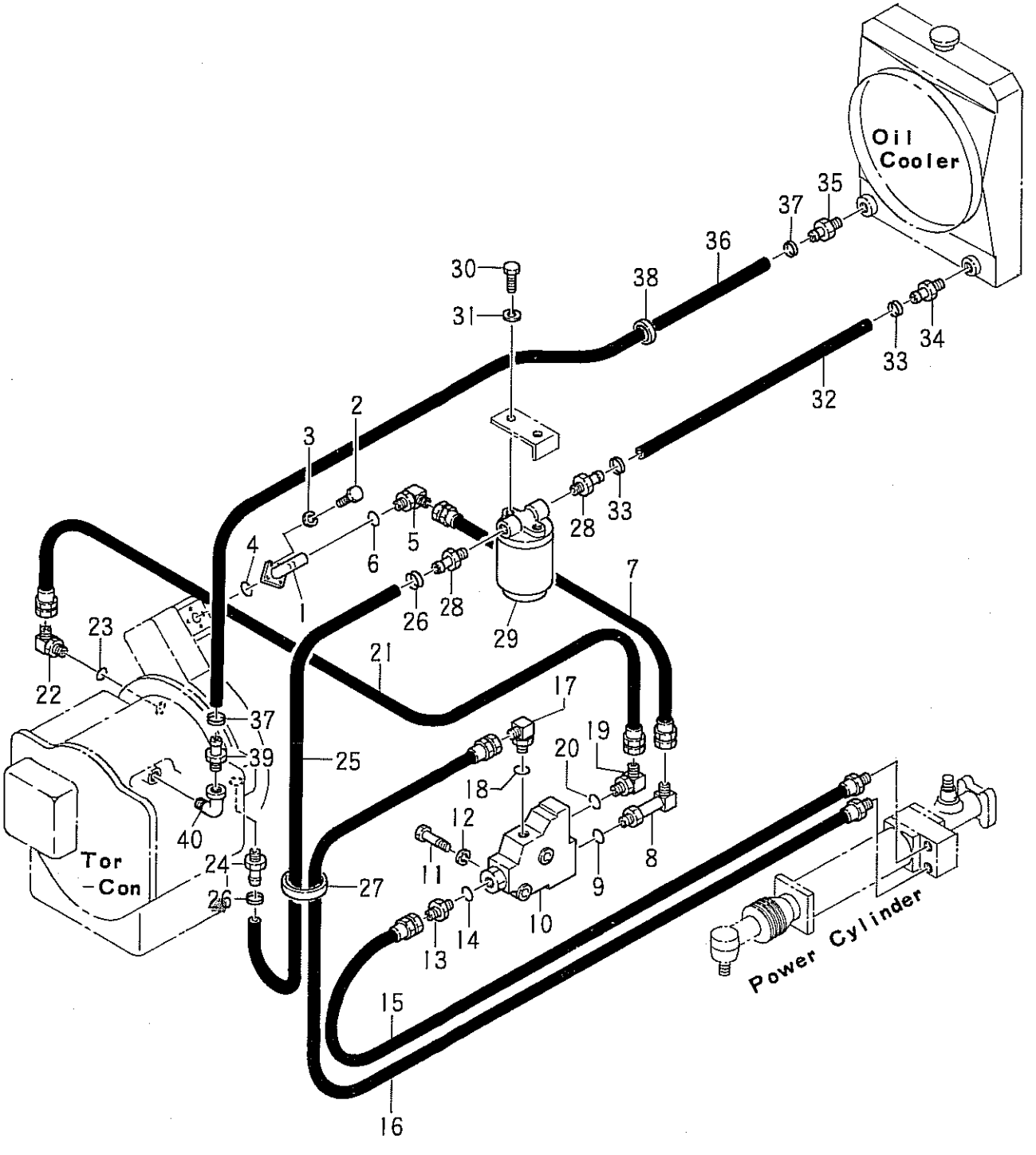

Printed in Japan

Fig.47 HYDRAULIC SYSTEM (Tor—Con & PS.)

見出番号 Item No.	部品番号 Part No.	部品名称 Description	個数 Req'd	備考:適用号車 Remarks: Serial No.
		＜Pump Valve Unit＞		
A	25177-12001	FITTING BEND ASS'Y. (Inc. 1~4)	1	
1	25177-12011	BEND, fitting	1	
2	25177-12021	BOLT	3	
3	22177-10041	WASHER, lock	3	
4	25177-12031	O-RING	1	
B	25177-61111	ELBOW ASS'Y.(Inc.5,6)	1	
5	25177-62171 §	ELBOW, adjustable	1	
6	03320-00180	O-RING	1	
7	04471-04085	HOSE H.P	1	
C	22777-60301	ELBOW ASS'Y.(Inc.8,9)	1	
8	22777-62001 §	ELBOW, adjustable	1	
9	03320-00180	O-RING	1	
10	24387-80301	VALVE UNIT	1	See Fig. 48
11	01100-10060	BOLT	2	
12	02010-00010	WASHER, lock	2	
		＜Valve Unit~P S.＞		
13	04134-00303	NIPPLE	1	
14	03320-00140	O-RING	1	
15	04524-03060	HOSE H.P	1	
		＜P S.~Valve Unit＞		
16	04524-03080	HOSE H.P	1	
D	57246-04001	ELBOW ASS'Y.(Inc.17,18)	1	
17	57246-02181 §	ELBOW, adjustable	1	
18	22777-62091	O-RING	1	
		＜Valve Unit~Tor-Con＞		
E	25177-61111	ELBOW ASS'Y.(Inc.19,20)	1	
19	25177-62171 §	ELBOW, adjustable	1	

Fig.47 HYDRAULIC SYSTEM (Tor—Can & PS.)

見出番号 Item No.	部品番号 Part No.	部品名称 Description	個数 Req'd	備考:適用号車 Remarks: Serial No.
20	03320-00180	O-RING	1	
21	04461-04105	HOSE H. P.	1	
F	22777-60301	ELBOW ASS'Y.(Inc.22,23)	1	
22	22777-62001 §	ELBOW, adjustable	1	
23	03320-00180	O-RING	1	
		<Tor-Con~Oil Cooler>		
24	25277-82002	FITTING	1	
25	22957-82001	HOSE L.P.	1	
26	04911-00030	CLAMP, hose	2	
27	27132-40171	BAND	1	
28	25277-82002	FITTING, hose	2	
29	22657-82062	OIL FILTER (Inc.element)	1	
-	22657-82081	ELEMENT	1	
30	01100-08016	BOLT	2	
31	02010-00008	WASHER, lock	2	
32	22657-82211	HOSE L.P.	1	
33	04911-00030	CLAMP, hose	2	
34	25277-82012	FITTING, hose	1	
		<Oil Cooler~Tor-Con>		
35	25277-82012	FITTING, hose	1	
36	22957-82011	HOSE L.P.	1	
37	04911-00030	CLAMP, hose	2	
38	27132-40171	BAND	1	
39	25277-82002	FITTING, hose	1	
40	04012-00606	ELBOW	1	

Printed in Japan

NOTE

Fig.48 VALVE UNIT
バルブ ユニット

FVD50Z6 FD50Z6
FVD60Z5 FD60Z5
FVD70Z2 FD70Z2

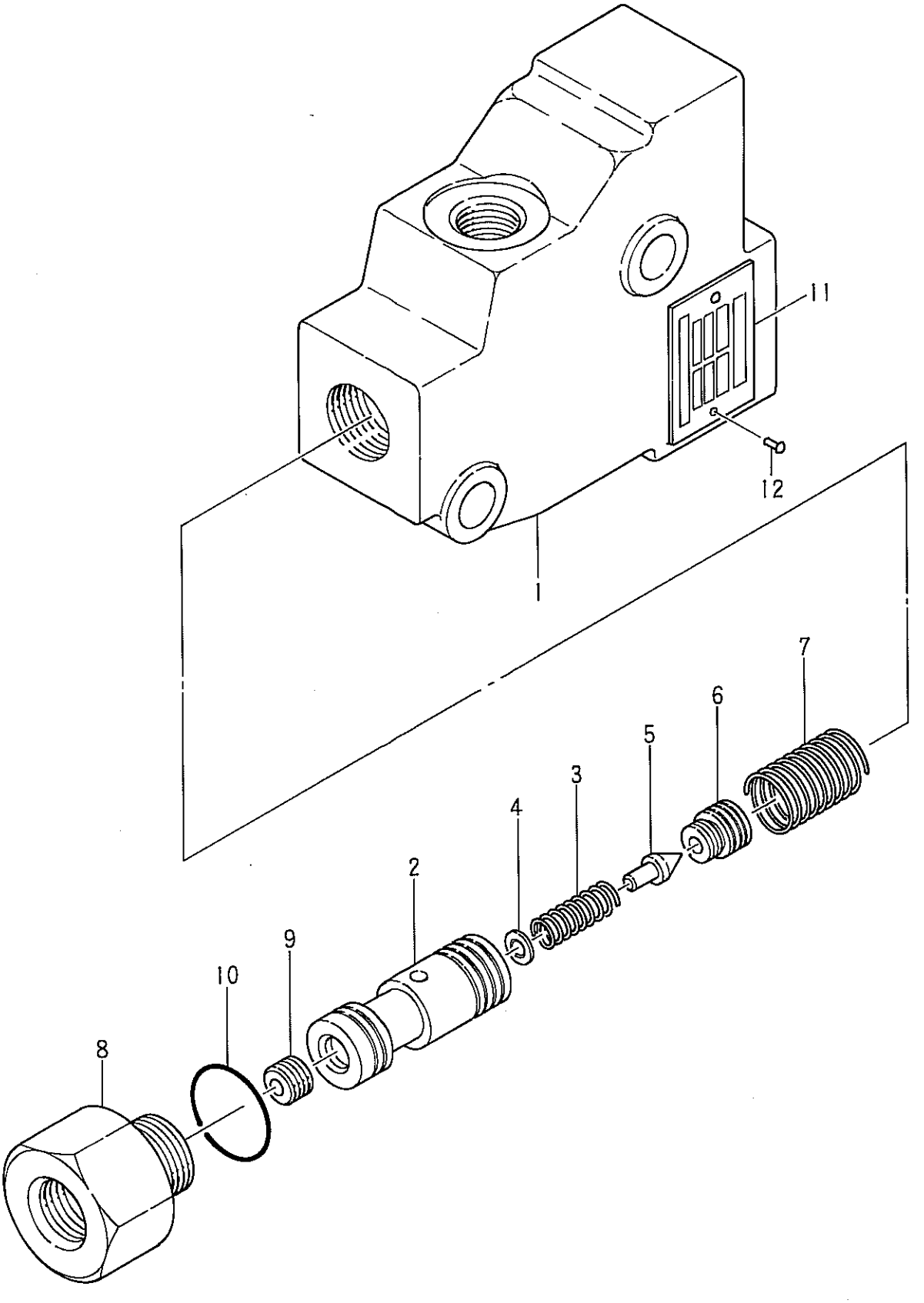

Printed in Japan

Fig. 48 VALVE UNIT (バルブ ユニット)

見出番号 Item No.	部品番号 Part No.	部品名称 Description	個数 Req'd	備考:適用号車 Remarks: Serial No.
A	24387-80301	VALVE UNIT ASS'Y. (Inc. 1~12) (バルブ ユニット)	1	
1	------- §	CASE (ケース)	1	
B	B-23063-40105	VALVE ASS'Y. (Inc. 2~6) (バルブ)	1	
2	------- §	SPOOL (スプール)	1	
3	------- §	SPRING (スプリング)	1	
4	------- §	SEAT, spring (シート スプリング)	1	
5	------- §	POSITIONER (ポジショナ)	1	
6	------- §	VALVE (バルブ)	1	
7	B-20211-11501	SPRING (スプリング)	1	
8	B-23061-40505	ADAPTER (アダプタ)	1	
9	B-23061-40601	ORIFICE (オリフィス)	1	
10	03300-00220	O-RING (リング)	1	
11	------- §	NAME PLATE (ネーム プレート)	1	
12	------- §	SCREW (スクリュ)	2	

Printed in Japan

NOTE

Fig.49 FORK & LIFT BRACKET

JPN.	EX
FVD50Z6	FD50Z6
FVD60Z5	FD60Z5
FVD70Z2	FD70Z2

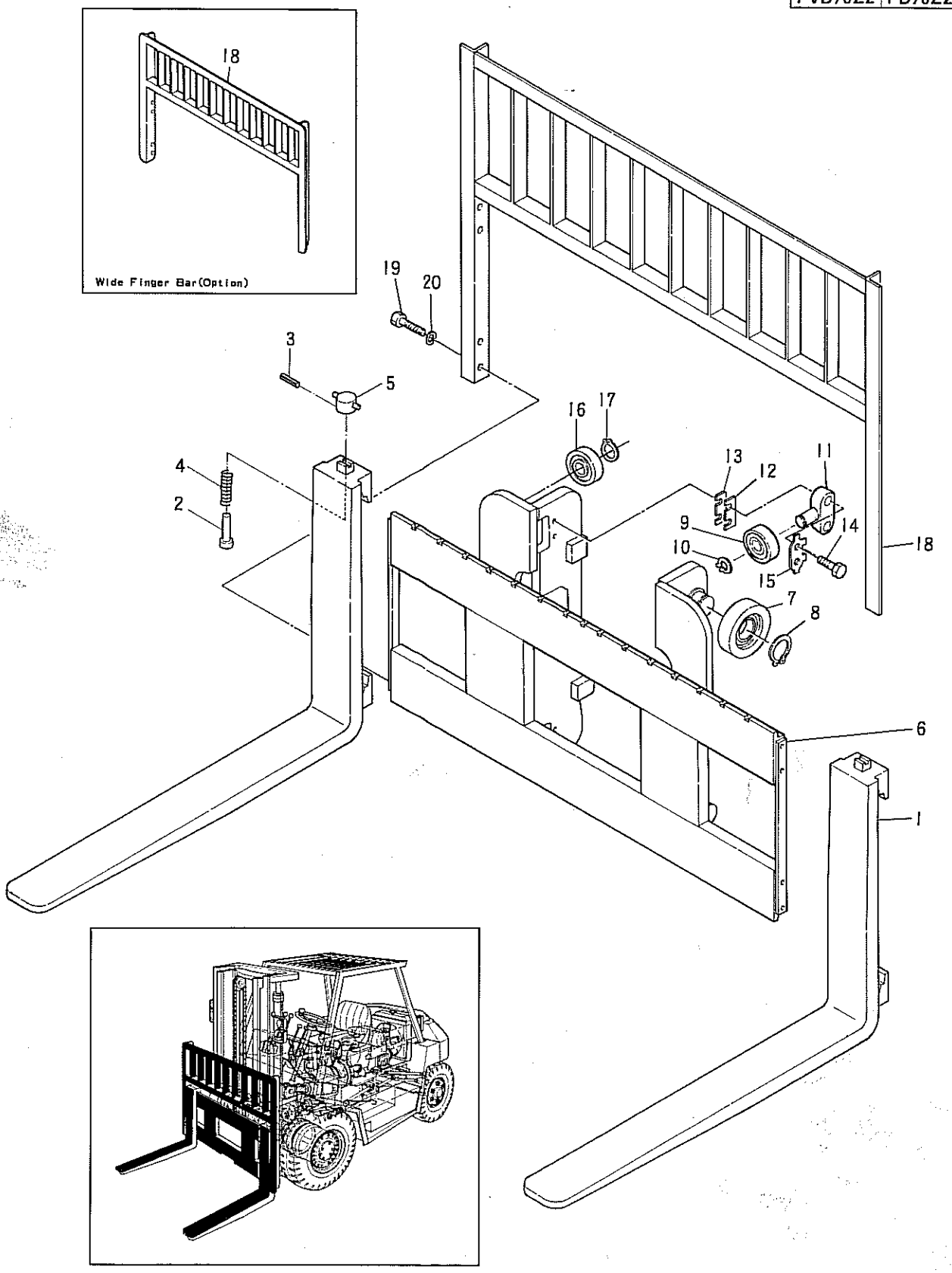

①

	JPN.	EX
Ⓐ	FVD50Z6	FD50Z6
Ⓑ	FVD60Z5	FD60Z5
Ⓒ	FVD70Z2	FD70Z2

Fig.49 FORK (フォーク) & LIFT (リフト) BRACKET (ブラケット)

見出番号 Item No.	部品番号 Part No.	部品名称 Description	個数 Req'd	備考:適用号車 Remarks: Serial No.
A	24378-10401	フォーク FORK ASS'Y. STD-1220mm (Inc.1~5)	2	Ⓐ
-	24388-10401	フォーク FORK ASS'Y. STD-1220mm (Inc.1~5)	2	Ⓑ
-	24398-10401	フォーク FORK ASS'Y. STD-1220mm (Inc.1~5)	2	Ⓒ
1	24378-10201 §	フォーク FORK STD-1220mm	2	Ⓐ
-	24388-10201 §	フォーク FORK STD-1220mm	2	Ⓑ
-	24398-10201 §	フォーク FORK STD-1220mm	2	Ⓒ
※	24358-19801	ストッパキット STOPPER-KIT (Inc.2~5)	1	
2	24358-12111 §	ストッパ フォーク STOPPER, fork	2	
3	02270-04032 ※	ピン ロック PIN, lock	2	
4	22198-12051 ※	スプリング SPRING	2	
5	22198-12031 ※	ハンドル HANDLE	2	
6	24379-40101	リフト ブラケット LIFT BRACKET	1	Ⓐ
-	24389-40101	リフト ブラケット LIFT BRACKET	1	Ⓑ
-	54381-60201	リフト ブラケット LIFT BRACKET, 幅広フインガーバ用 for wide finger-bar	1	ⒶⒷ(Option)
-	24399-40101	リフト ブラケット LIFT BRACKET	1	Ⓒ
-	54391-60201	リフト ブラケット LIFT BRACKET 幅広フインガーバ用 for wide finger-bar	1	Ⓒ(Option)
-	24389-42101	シャフト リテーニング ローラ SHAFT, retaining roller	1	
-	24389-42111	シャフト リテーニング ローラ SHAFT, retaining roller	1	
-	22658-22041	シャフト エンド ローラ SHAFT, end roller	4	
7	22658-22401	エンド ローラ END ROLLER STD(ø=152mm)	4	
-	or 22658-22101	エンド ローラ END ROLLER (ø=151.5mm)	4	Inner mast Ⓢ mark
8	02100-00055	リング スナップ RING, snap	4	
B	24389-42201 §	サイド ローラ SIDE ROLLER ASS'Y. (Inc.10~12)	2	
9	22578-22291	サイド ローラ SIDE ROLLER	2	

	JPN.	EX
Ⓐ	FVD50Z6	FD50Z6
Ⓑ	FVD60Z5	FD60Z5
Ⓒ	FVD70Z2	FD70Z2

Fig.49 FORK (フォーク) & LIFT (リフト) BRACKET (ブラケット)

見出番号 Item No.	部品番号 Part No.	部品名称 Description	個数 Req'd	備考:適用号車 Remarks: Serial No.
10	02100-00035	RING, snap (リング スナップ)	2	
11	24389-42211	SHAFT (シャフト)	2	
12	22658-22121	SHIM (シム)	AR	
13	22658-22131	SHIM (シム)	AR	
14	01103-22065	BOLT (ボルト)	4	
15	22658-22141	WASHER, tongued (ワッシャ タングド)	2	
16	22578-22291	RETAINING ROLLER (リテーニング ローラ)	2	
17	02100-00035	RING, snap (リング スナップ)	2	
18	22658-22203	BACKREST (バックレスト)	1	
-	52651-62023	BACKREST, (バックレスト) for wide finger-bar (幅広フインガーバ用)	1	Option
19	01100-14025	BOLT (ボルト)	8	
20	02010-00014	WASHER, lock (ワッシャ ロック)	8	
		<Optional Parts> (オプショナルパーツ)		

長さ Length (mm)	Item A			Item 1		
	Ⓐ	Ⓑ	Ⓒ	Ⓐ	Ⓑ	Ⓒ
1220	(STD)	(STD)	(STD)	(STD)	(STD)	(STD)
1370	24378-10411	24388-10411	24398-10411	24378-10211	24388-10211	24398-10211
1520	24378-10421	24388-10421	24398-10421	24378-10221	24388-10221	24398-10221
1670	24378-10431	24388-10431	24398-10431	24378-10231	24388-10231	24398-10231
1820	24378-10441	23488-10441	24398-10441	24378-10241	24388-10241	24398-10241
1970	24378-10451	24388-10451	24398-10451	24378-10251	24388-10251	24398-10251
2120	24378-10461	24388-10461	24398-10461	24378-10261	24388-10261	24398-10261
2270	24378-10471	24388-10471	24398-10471	24378-10271	24388-10271	24398-10271
2420	24378-10481	24388-10481	24398-10481	24378-10281	24388-10281	24398-10281

NOTE

Fig.50 FORK & LIFT BRACKET

フォーク リフト ブラケット

FD50Z6
FD60Z5
FD70Z2

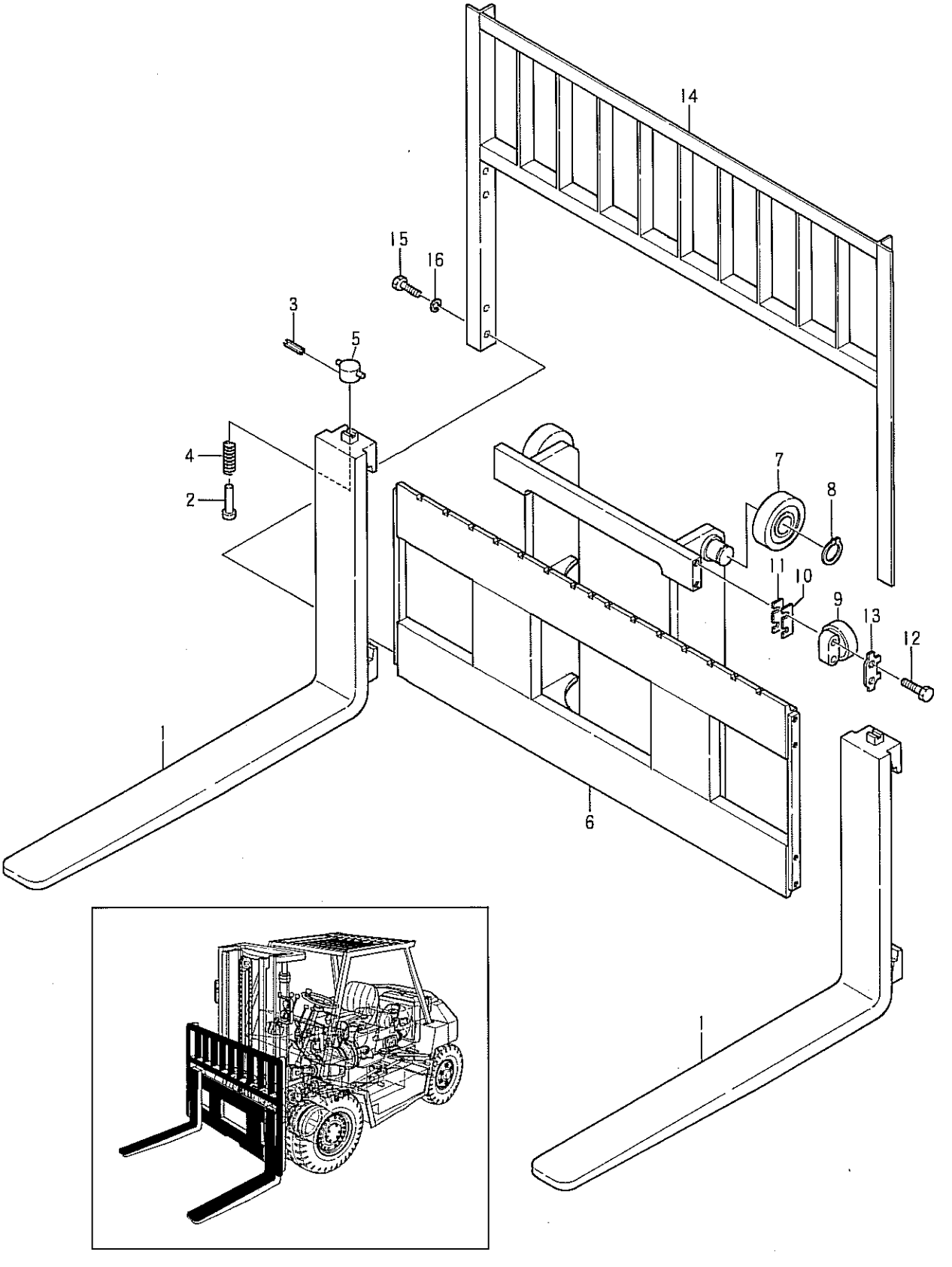

Printed in Japan

Fig.50 FORK & LIFT BRACKET

見出番号 Item No.	部品番号 Part No.	部品名称 Description	個数 Req'd	備考:適用号車 Remarks: Serial No.
A	24378-10401	FORK ASS'Y. STD-1220mm (Inc.1~5)	2	FD50Z6
-	24388-10401	FORK ASS'Y. STD-1220mm (Inc.1~5)	2	FD60Z5
-	24398-10401	FORK ASS'Y. STD-1220mm (Inc.1~5)	2	FD70Z2
1	24378-10201 §	FORK STD-1220mm	2	FD50Z6
-	24388-10201 §	FORK STD-1220mm	2	FD60Z5
-	24398-10201 §	FORK STD-1220mm	2	FD70Z2
※	24358-19801	STOPPER KIT (Inc. 2~5)	1	
2	24358-12111 §	STOPPER, fork	2	
3	02270-04032 §	PIN, lock	2	
4	22198-12051 §	SPRING	2	
5	22198-12031 §	HANDLE	2	
6	22648-20203	LIFT BRACKET	1	FD50Z6
-	22658-20203	LIFT BRACKET	1	FD60Z5
-	22668-20202	LIFT BRACKET	1	FD70Z2
-	22658-22041	SHAFT, end roller	4	
7	22658-22401	END ROLLER	4	
-	or 22658-22101	END ROLLER	4	Inner Mast Ⓢ mark
8	02100-00055	RING, snap	4	
9	22658-20301	SIDE ROLLER	4	
10	22658-22121	SHIM	AR	
11	22658-22131	SHIM	AR	
12	01103-22065	BOLT	8	
13	22658-22141	WASHER, tongued	4	
14	22658-22203	BACKREST	1	
15	01100-14025	BOLT	8	
16	02010-00014	WASHER, lock	8	

Printed in Japan

Fig.50 FORK & LIFT BRACKET

見出番号 Item No.	部品番号 Part No.	部品名称 Description	個数 Req'd	備考:適用号車 Remarks : Serial No.

< Optional Parts >

長さ Length (mm)	Item A			Item 1		
	FD50Z6	FD60Z5	FD70Z2	FD50Z6	FD60Z5	FD70Z2
1220	(STD)	(STD)	(STD)	(STD)	(STD)	(STD)
1370	24378-10411	24388-10411	24398-10411	24378-10211	24388-10211	24398-10211
1520	24378-10421	24388-10421	24398-10421	24378-10221	24388-10221	24398-10221
1670	24378-10431	24388-10431	24398-10431	24378-10231	24388-10231	24398-10231
1820	24378-10441	24388-10441	24398-10441	24378-10241	24388-10241	24398-10241
1970	24378-10451	24388-10451	24398-10451	24378-10251	24388-10251	24398-10251
2120	24378-10461	24388-10461	24398-10461	24378-10261	24388-10261	24398-10261
2270	24378-10471	24388-10471	24398-10471	24378-10271	24388-10271	24398-10271
2420	24378-10481	24388-10481	24398-10481	24378-10281	24388-10281	24398-10281

Printed in Japan

NOTE

Fig.51 MAST (マスト)

FVD50Z6
FVD60Z5
FVD70Z2

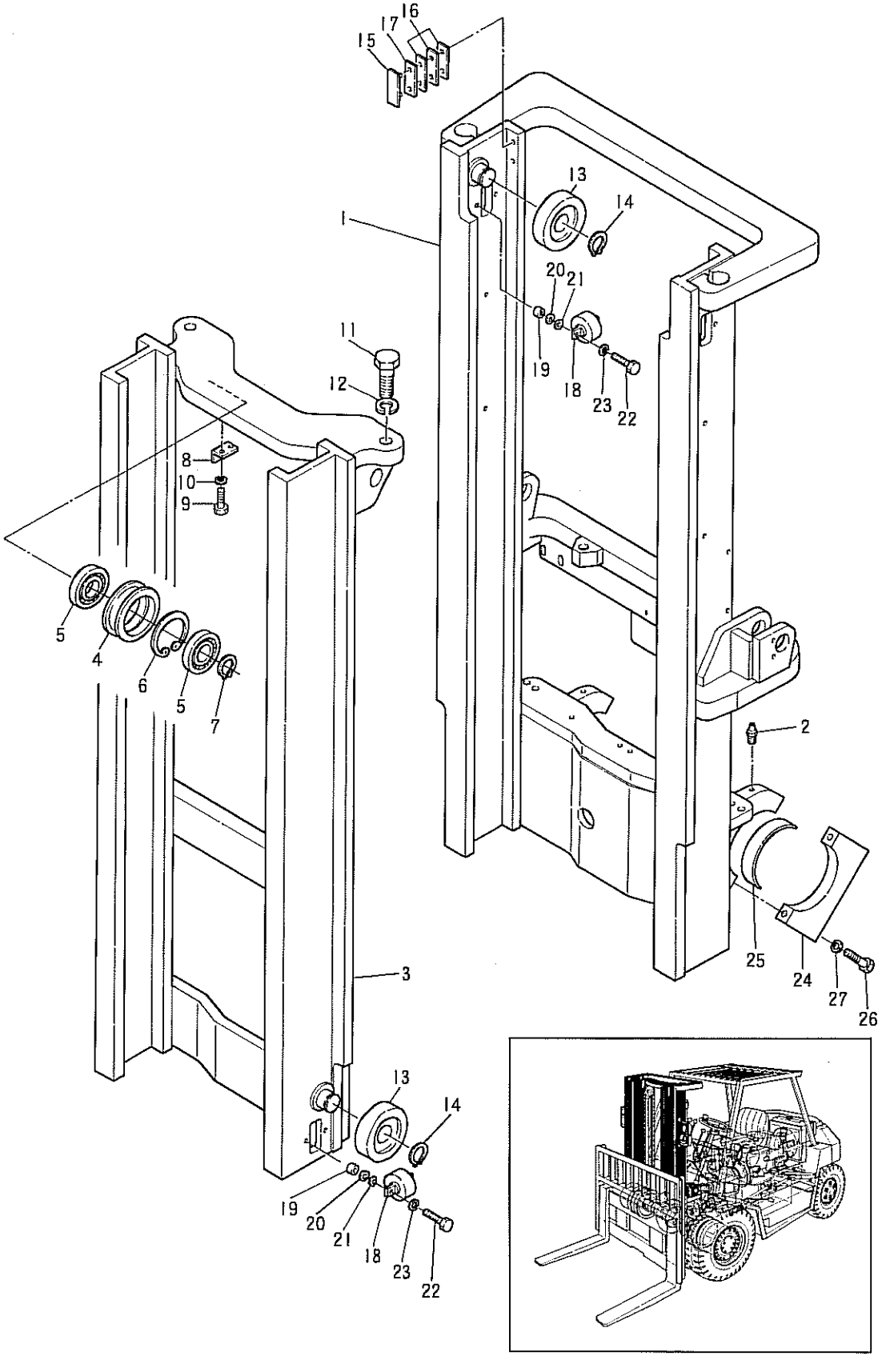

Printed in Japan

	JPN.	EX
Ⓐ	FVD50Z6	FD50Z6
Ⓑ	FVD60Z5	FD60Z5
Ⓒ	FVD70Z2	FD70Z2

Fig.51 MAST (マスト)

見出番号 Item No.	部品番号 Part No.	部品名称 Description	個数 Req'd	備考:適用号車 Remarks: Serial No.
1	24389-40202	MAST, outer (STD) H=VM300 (マスト アウタ)	1	ⒶⒷ
-	24389-40242	MAST, outer (STD) H=VM300 (マスト アウタ)	1	Ⓒ
2	04901-00100	FITTING, grease (フイツテイング グリース)	2	
3	24389-40401	MAST, inner (STD) H=VM300 (マスト インナ)	1	ⒶⒷ
-	24389-40441	MAST, inner (STD) H=VM300 (マスト インナ)	1	Ⓒ
A	22658-30601	SHEAVE ASS'Y. (Inc. 4~7) (シーブ)	2	
4	22658-33061 §	SHEAVE (シーブ)	2	
5	03030-06211 §	BEARING (ベアリング)	4	
6	02110-00100	RING, snap (リング スナツプ)	2	
7	02100-00055	RING, snap (リング スナツプ)	2	
8	24389-43601	STOPPER, chain (ストツパ チエーン)	2	
9	01100-10020	BOLT (ボルト)	4	
10	02010-00010	WASHER, lock (ワツシヤ ロツク)	4	
11	01103-30070	BOLT (ボルト)	2	
12	02010-00030	WASHER, lock (ワツシヤ ロツク)	2	
13	22658-22401	END ROLLER STD. (ø=152mm) (エンド ローラ)	4	
-	or 22658-22101	END ROLLER (ø=151.5mm) (エンド ローラ)	4	Inner Mast Ⓢ mark
14	02100-00055	RING, snap (リング スナツプ)	4	
15	24319-43611	SLIPPER (スリツパ)	2	
16	24319-43621	SHIM (シム)	6	
17	24388-32941	SHIM (シム)	2	
18	22658-32941	SIDE ROLLER (サイド ローラ)	4	
19	23818-30071	SPACER (スペーサ)	8	
20	22548-34051	SHIM (シム)	AR	
21	22548-34061	SHIM (シム)	AR	
22	01100-12050	BOLT (ボルト)	8	
23	02010-00012	WASHER, lock (ワツシヤ ロツク)	8	
24	24028-30022	CAP, support (キヤツプ サポート)	2	
25	24028-30032	BUSHING (ブツシング)	2	

	JPN.	EX
Ⓐ	FVD50Z6	FD50Z6
Ⓑ	FVD60Z5	FD60Z5
Ⓒ	FVD70Z2	FD70Z2

Fig.51 MAST (マスト)

見出番号 Item No.	部品番号 Part No.	部品名称 Description	個数 Req'd	備考:適用号車 Remarks: Serial No.
26	01100-22165	BOLT (ボルト)	4	
27	02010-00022	WASHER, lock (ワッシヤ ロック)	4	

<Optional Parts (オプショナルパーツ)> ⒶⒷ

Item No.	1	7	+
Lift Height (揚高)	MAST, outer (マスト アウタ)	MAST, inner (マスト インナ)	NAME PLATE (ネームプレート)
VM250	24389-40212	24389-40411	22438-03031
VM270	24389-40222	24389-40421	22198-03041
VM275	24389-40232	24389-40431	22198-03051
VM300	(STD)	(STD)	24399-40001
VM325	24389-40242	24389-40441	24399-40011
VM330	34389-40252	24389-40451	24399-40021
VM350	24389-40262	24389-40461	24399-40031
VM375	24389-40272	24389-40471	24399-40041
VM400	24389-40282	24389-40481	24399-40051
VM425	24389-40292	24389-40491	24399-40061
VM450	24389-40302	24389-40501	24399-40071
VM475	24389-40312	24389-40511	22198-03151
VM500	24389-40322	24389-40521	22198-03161
VM550	24389-40332	24389-40531	22198-03171
VM600	24389-30342	24389-40541	22198-03181

	JPN.	EX
Ⓐ	FVD50Z6	FD50Z6
Ⓑ	FVD60Z5	FD60Z5
Ⓒ	FVD70Z2	FD70Z2

Fig.51 MAST (マスト)

見出番号 Item No.	部品番号 Part No.	部品名称 Description	個数 Req'd	備考:適用号車 Remarks: Serial No.

©

Item No.	1	7	+
揚高 Lift Height	マストアウタ MAST, outer	マストインナ MAST, inner	ネームプレート NAME PLATE
VM250	24389-40232	24389-40431	22438-03031
VM270	24399-40212	24399-40411	22198-03041
VM275	24389-40202	24389-40401	22198-03051
VM300	(STD)	(STD)	24399-40001
VM325	24389-40262	24389-40461	24399-40011
VM330	24399-40222	24399-40421	24399-40021
VM350	24389-40272	24389-40471	24399-40031
VM375	24399-40232	24399-40431	24399-40041
VM400	24389-40292	24389-40491	24399-40051
VM425	24389-40302	24389-40501	24399-40061
VM450	24389-40312	24389-40511	24399-40071
VM475	24389-40322	24389-40521	22198-03151
VM500	24399-40242	24399-40441	22198-03161
VM550	24399-40252	24399-40451	22198-03171
VM600	24399-40262	24399-40461	22198-03181

NOTE

Fig.52 MAST (マスト)

FD50Z6
FD60Z5
FD70Z2

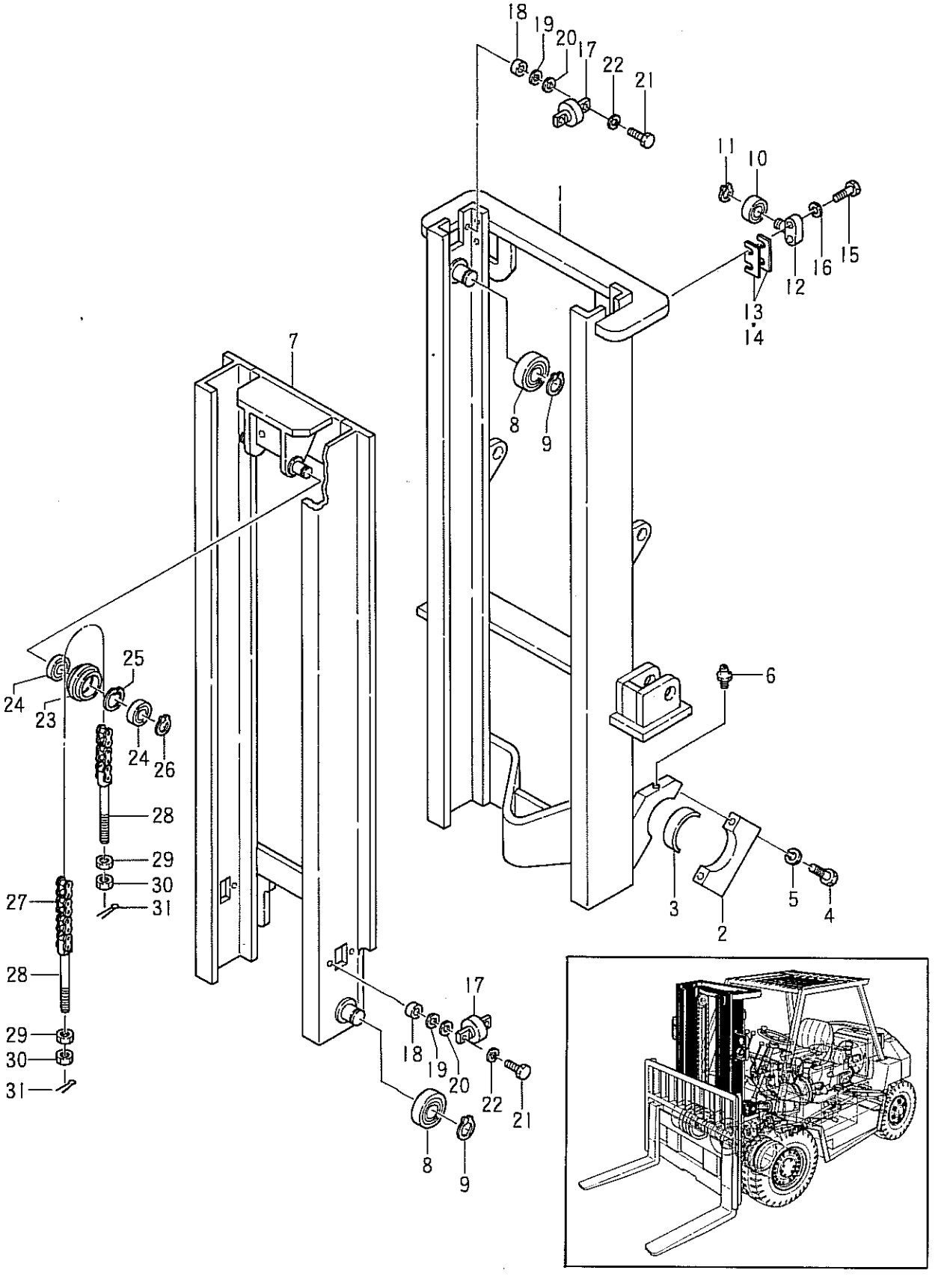

Printed in Japan

Fig.52 MAST (マスト)

見出番号 Item No.	部品番号 Part No.	部品名称 Description	個数 Req'd	備考:適用号車 Remarks: Serial No.
1	22658-30205	MAST, outer(STD)H=M300 (マスト アウタ)	1	FD50Z6 FD60Z5
-	22658-30245	MAST, outer(STD)H=M300 (マスト アウタ)	1	FD70Z2
2	24028-30022	CAP, mast support (キャップ マスト サポート)	2	
3	24028-30032	BUSHING (ブッシング)	2	
4	01100-22165	BOLT, cap to mast (ボルト キャップ→ マスト)	4	
5	02010-00022	WASHER, lock (ワッシャ ロック)	4	
6	04901-00100	FITTING, grease (フィッティング グリース)	2	
7	22658-30402	MAST, inner(STD)H=M300 (マスト インナ)	1	FD50Z6 FD60Z5
-	22658-30442	MAST, inner(STD)H=M300 (マスト インナ)	1	FD70Z2
8	22658-22401	END ROLLER (エンド ローラ)	4	
9	02100-00055	SNAP RING (スナップ リング)	4	
A	22658-20301	REAR END ROLLER (リヤー エンド ローラ) (Inc.10~12)	2	
10	22578-22291	ROLLER (ローラ)	2	
11	02100-00035	SNAP RING (スナップ リング)	2	
12	22658-22111	SHAFT (シャフト)	2	
13	22658-22121	SHIM (シム)	10	
14	22658-22131	SHIM (シム)	10	
15	01103-22065	BOLT (ボルト)	4	
16	22658-22141	WASHER (ワッシャ)	2	
17	22658-32941	SIDE ROLLER (サイド ローラ)	4	
18	23818-30071	SPACER (スペーサ)	8	
19	22548-34051	SHIM (シム)	10	
20	22548-34061	SHIM (シム)	10	
21	01100-12050	BOLT (ボルト)	8	
22	02010-00012	WASHER, lock (ワッシャ ロック)	8	
B	22658-30601	SHEAVE ASS'Y.(Inc.23~26) (シーブ)	2	
23	22658-33061 §	SHEAVE (シーブ)	2	
24	03030-06211 §	BEARING (ベアリング)	4	

Printed in Japan

Fig.52 MAST (マスト)

見出番号 Item No.	部品番号 Part No.	部品名称 Description	個数 Req'd	備考:適用号車 Remarks: Serial No.
25	02110-00100	SNAP RING (スナップ リング)	2	
26	02100-00055	SNAP RING (スナップ リング)	2	
27	22658-45691	CHAIN, leaf(STD)H=M300 (チェーン リーフ)	2	FD50Z6 FD60Z5
–	22658-45771	CHAIN, leaf(STD)H=M300 (チェーン リーフ)	2	FD70Z2
28	22658-33021	PIN, chain anchor (ピン チェーン アンカ)	4	
29	22658-42821	NUT (ナット)	4	
30	01400-00024	NUT (ナット)	4	
31	02200-06060	PIN, cotter (ピン コッター)	4	

<Optional Parts> (オプショナル パーツ)

FD50Z6, FD60Z5

Item No.	1	7	27	+
揚高 Lift Height	MAST, outer (マスト アウタ)	MAST, inner (マスト インナ)	CHAIN, leaf (チェーン リーフ)	NAME PLATE (ネーム プレート)
M250	22658-30215	22658-30412	22658-45611	22438-03031
M270	22658-30225	22658-30422	22658-45651	22198-03041
M275	22658-30235	22658-30432	22658-45651	22198-03051
M300	(STD)	(STD)	(STD)	22648-03001
M325	22658-30245	22658-30442	22658-45731	22198-03061
M330	22658-30255	22658-30452	22658-45751	22648-03071
M350	22658-30265	22658-30462	22658-45771	22648-03081
M375	22658-30275	22658-30472	22658-45811	22648-03111
M400	22658-30285	22658-30482	22658-45871	22648-03121
M425	22658-30295	22658-30492	22658-45911	22648-03131
M450	22658-30305	22658-30502	22658-45951	22648-03141
M475	22658-30315	22658-30512	22658-45991	22648-03151
M500	22658-30325	22658-30522	22658-46031	22648-03161
M550	22658-30335	22658-30532	22658-46131	22198-03171
M600	22658-30345	22658-30542	22658-46211	22198-03181

Printed in Japan

Fig.52 MAST (マスト)

見出番号 Item No.	部品番号 Part No.	部品名称 Description	個数 Req'd	備考:適用号車 Remarks: Serial No.

FD70Z2

Item No.	1	7	27	+
揚高 Lift Height	マスト アウタ MAST, outer	マスト インナ MAST, inner	チエーン リーフ CHAIN, leaf	ネーム プレート NAME PLATE
M250	22658-30235	22658-30432	22658-45691	22438-03031
M270	22668-30215	22668-30412	22658-45731	22198-03041
M275	22658-30205	22658-30402	22658-45731	22198-03051
M300	(STD)	(STD)	(STD)	22668-03001
M325	22658-30265	22658-30462	22658-45811	22198-03061
M330	22668-30225	22668-30422	22658-45831	22648-03071
M350	22658-30275	22658-30472	22658-45851	22668-03081
M375	22668-30235	22668-30432	22658-45891	22668-03111
M400	22658-30295	22658-30492	22658-45951	22668-03121
M425	22658-30305	22658-30502	22658-45991	22198-03131
M450	22658-30315	22658-30512	22658-46031	22668-03141
M475	22658-30325	22658-30522	22658-46071	22198-03151
M500	22668-30245	22668-30442	22658-46111	22668-03161
M550	22668-30255	22668-30452	22658-46211	22198-03171
M600	22668-30265	22668-30462	22658-46291	22198-03181

NOTE

Fig.53 LIFT CYLINDER

	JPN.	EX
Ⓐ	FVD50Z6	FD50Z6
Ⓑ	FVD60Z5	FD60Z5
Ⓒ	FVD70Z2	FD70Z2

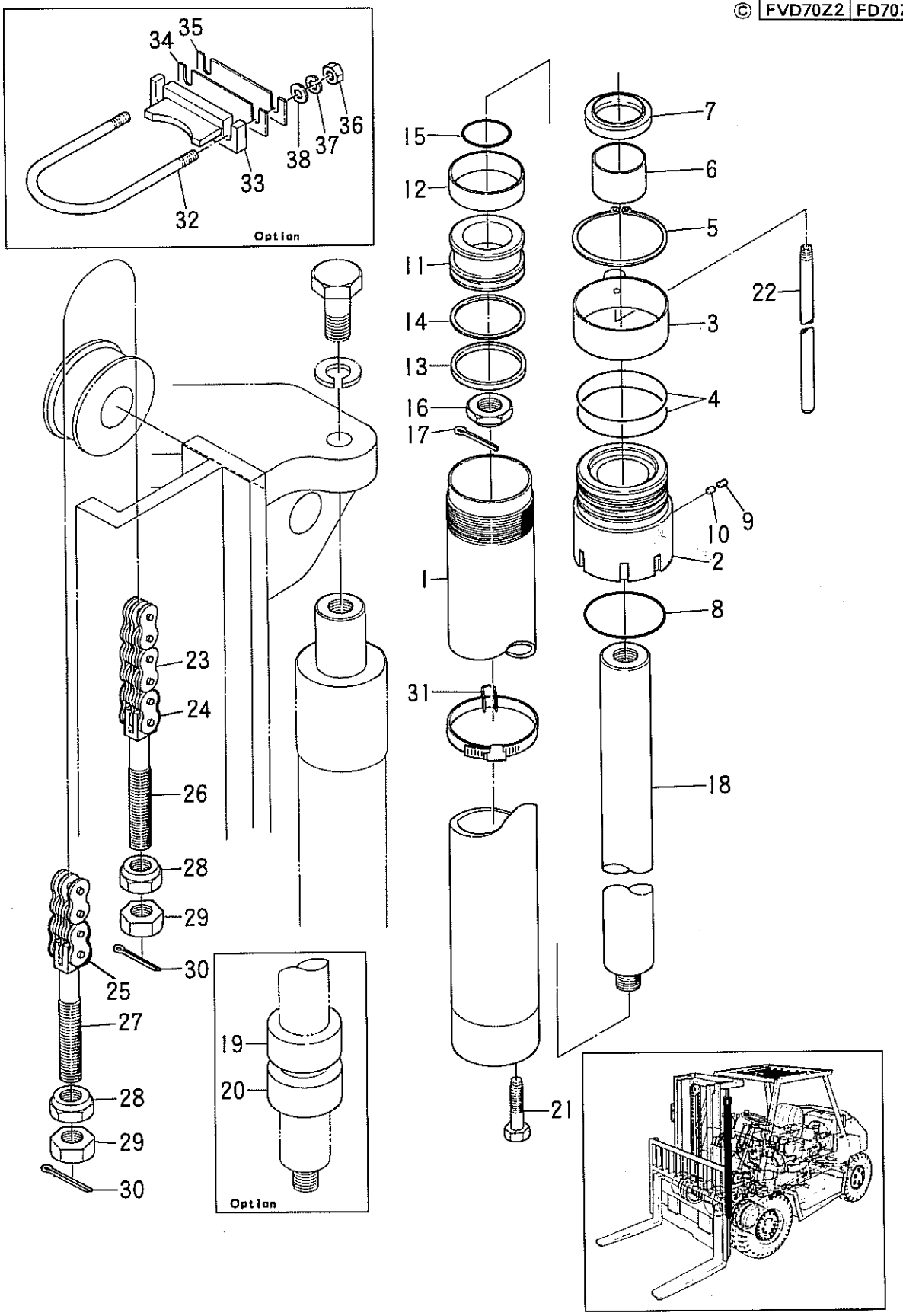

②

Printed in Japan

	JPN.	EX
Ⓐ	FVD50Z6	FD50Z6
Ⓑ	FVD60Z5	FD60Z5
Ⓒ	FVD70Z2	FD70Z2

Fig.53 LIFT CYLINDER

見出番号 Item No.	部品番号 Part No.	部品名称 Description	個数 Req'd	備考:適用号車 Remarks: Serial No.
A	24389-40601	LIFT CYLINDER ASS'Y. (Inc. 1~20)(STD) H=VM300	2	Ⓐ,Ⓑ
–	24399-40601	LIFT CYLINDER ASS'Y. (Inc. 1~20)(STD) H=VM300	2	Ⓒ
1	24389-40801	CYLINDER (STD) H=VM300	2	Ⓐ,Ⓑ
–	24389-40841	CYLINDER (STD) H=VM300	2	Ⓒ
2	24389-44211	CAP, cylinder	2	
3	24389-44251	RING	2	
4	03310-01050 ※	O-RING	4	
5	09192-30110 ※	RING, snap	2	
6	23918-42761	BUSHING	2	
7	24318-42011 ※	SEAL, dust	2	
8	03310-00950 ※	O-RING	2	
9	22298-40111	SCREW, set	2	
10	22250-52831	PLUG, nylon	2	
11	22438-42631	PISTON	2	
12	22438-42641 ※	WEARING	2	
※	22438-49801	REPAIR-KIT (Inc. 13,14)	2	
13	22438-42651 ※	PACKING	2	
14	22438-42661 ※	RING, back-up	2	
15	03300-10500 ※	O-RING	2	
16	01412-00030	NUT, castle	2	
17	02200-06060 ※	PIN, cotter	2	
18	24389-44001	ROD, piston (STD) H=VM300	2	Ⓐ,Ⓑ
–	24389-44041	ROD, piston (STD) H=VM300	2	Ⓒ
19	22438-42711	SPACER VM400~VM500	2	Option
–	22438-42721	SPACER VM550~VM600	2	Option
20	23998-42401	SPACER	2	Ⓒ
21	24389-44301	BOLT, set	2	

	JPN.	EX
Ⓐ	FVD50Z6	FD50Z6
Ⓑ	FVD60Z5	FD60Z5
Ⓒ	FVD70Z2	FD70Z2

Fig.53 LIFT CYLINDER

見出番号 Item No.	部品番号 Part No.	部品名称 Description	個数 Req'd	備考:適用号車 Remarks: Serial No.
22	04921-02120	PIPE, return (STD) H=VM300	2	Ⓐ,Ⓑ
23	22658-46051	CHAIN, leaf (STD) H=VM300	2	Ⓐ,Ⓑ
–	22658-46131	CHAIN, leaf (STD) H=VM300	2	Ⓒ
24	22653-46051	JOINT LINK	2	
25	22658-42401	JOINT LINK	2	BL1034
26	22650-13162	PIN, chain anchor	2	
27	22658-33022	PIN, chain anchor	2	
28	22658-42821	NUT, self locking	4	
29	01400-00024	NUT	4	
30	02200-03040	PIN, cotter	4	
31	22678-42531	BAND, return pipe	2	
		<Optional Parts>		
32	24389-44312	U-BOLT	2	
33	24389-44352	SUPPORT, cylinder	2	
34	24389-44381	SHIM	4	
35	24389-44391	SHIM	2	VM400~VM600
36	01400-00012	NUT	4	
37	02010-00012	WASHER, lock	4	
38	02000-00012	WASHER	4	
※	24389-49801	OVERHAUL-KIT (Inc. 4,5,7,8,12~15,17)	2	5.5TD X2

②

Printed in Japan

	JPN.	EX
Ⓐ	FVD50Z6	FD50Z6
Ⓑ	FVD60Z5	FD60Z5
Ⓒ	FVD70Z2	FD70Z2

Fig.53 LIFT CYLINDER (リフト シリンダ)

見出番号 Item No.	部品番号 Part No.	部品名称 Description	個数 Req'd	備考:適用号車 Remarks: Serial No.

Ⓐ Ⓑ

Item No.	A	1	18	22	23
揚高 Lift Height	リフト シリンダ LIFT CLY. ASS'Y.	シリンダ CYLINDER	ロッド ピストン ROD, piston	パイプ PIPE, リターン return	チエーン リーフ CHAIN, leaf
VM250	24389-40611	24389-40811	24389-44011	04921-02095	22658-45891
VM270	24389-40621	24389-40821	24389-44021	04921-02095	22658-45951
VM275	24389-40631	24389-40831	24389-44031	04921-02095	22658-45971
VM300	STD	STD	STD	STD	STD
VM325	24389-40641	24389-40841	24389-44041	04921-02120	22658-46131
VM330	24389-40651	24389-40851	24389-44051	04921-02120	22658-46151
VM350	24389-40661	24389-40861	24389-44061	04921-02120	22658-46211
VM375	24389-40671	24389-40871	24389-44071	04921-02120	22658-46291
VM400	24389-40681	24389-40881	24389-44081	04921-02120	22658-46391
VM425	24389-40691	24389-40891	24389-44091	04921-02120	22658-46471
VM450	24389-40701	24389-40901	24389-44101	04921-02120	22658-46551
VM475	24389-40711	24389-40911	24389-44111	04921-02120	22658-46631
VM500	24389-40721	24389-40921	24389-44121	04921-02120	22658-46711
VM550	24389-40731	24389-40931	24389-44131	04921-02120	22658-46811
VM600	24389-40741	24389-40941	24389-44141	04921-02120	22658-47051

	JPN.	EX
Ⓐ	FVD50Z6	FD50Z6
Ⓑ	FVD60Z5	FD60Z5
Ⓒ	FVD70Z2	FD70Z2

Fig.53 LIFT CYLINDER (リフト シリンダ)

見出番号 Item No.	部品番号 Part No.	部品名称 Description	個数 Req'd	備考:適用号車 Remarks: Serial No.

©

Item No.	A	1	18	22	23
揚高 Lift Height	リフト シリンダ LIFT CYL. ASS'Y.	シリンダ CYLINDER	ロッド ピストン ROD,piston	パイプ PIPE, リターン return	チエーン リーフ CHAIN, leaf
VM250	24399-40611	24389-40831	24389-44031	04921-02095	22658-45971
VM270	24399-40621	24399-40811	24399-44011	04921-02095	22658-46031
VM275	24399-40631	24389-40801	24389-44001	04921-02120	22658-46051
VM300	STD	STD	STD	STD	STD
VM325	24399-40641	24389-40861	24389-44061	04921-02120	22658-46211
VM330	24399-40651	24399-40821	24399-44021	04921-02120	22658-46231
VM350	24399-40661	24389-40871	24389-44071	04921-02120	22658-46291
VM375	24399-40671	24399-40831	24399-44031	04921-02120	22658-46371
VM400	24399-40681	24389-40891	24389-44091	04921-02120	22658-46471
VM425	24399-40691	24389-40901	24389-44101	04921-02120	22658-46551
VM450	24399-40701	24389-40911	24389-44111	04921-02120	22658-46631
VM475	24399-40711	24389-40921	24389-44121	04921-02120	22658-46711
VM500	24399-40721	24399-40841	24399-44041	04921-02120	22658-46791
VM550	24399-40731	24399-40851	24399-44051	04921-02120	22658-46971
VM600	24399-40741	24399-40861	24399-44061	04921-02120	22658-47131

NOTE

Fig.54 LIFT CYLINDER

FD50Z6
FD60Z5
FD70Z2

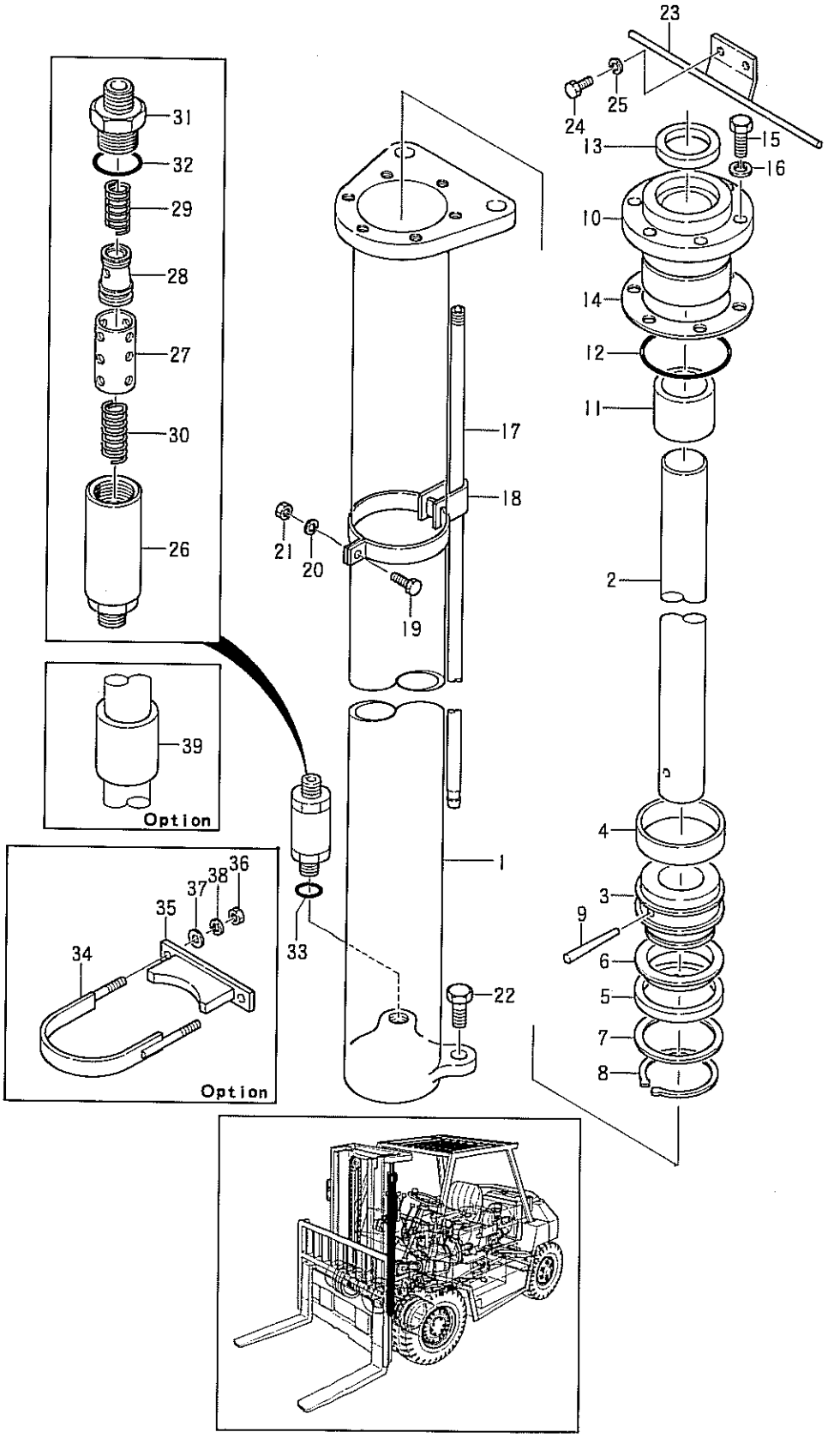

Printed in Japan

Fig.54 LIFT CYLINDER

見出番号 Item No.	部品番号 Part No.	部品名称 Description	個数 Req'd	備考:適用号車 Remarks: Serial No.
A	22658-40001	LIFT CYLINDER ASS'Y. (Inc. 1~22)(STD) H=M300	1	FD50Z6 FD60Z5
–	22668-40001	LIFT CYLINDER ASS'Y. (Inc. 1~22)(STD) H=M300	1	FD70Z2
1	22658-40201	CYLINDER (STD) H=M300	1	
2	22658-40501	ROD, piston (STD) H=M300	1	
B	22618-40302	PISTON ASS'Y. (Inc. 3~8)	1	
3	22618-40073	PISTON	1	
4	22628-42201	WEARING	1	
✱	22628-49811	PACKING SET (Inc. 5,6)	1	
5	22628-42281 §	U-PACKING	1	
6	22628-42291 §	RING, back-up	1	
7	22618-42031	RETAINER, packing	1	
8	02100-00100	RING, snap	1	
9	02242-08115	PIN, taper	1	
C	22658-40402	CYLINDER CAP ASS'Y. (Inc. 10~13)	1	
10	22658-42332	CAP, cylinder	1	
11	22618-42041	BUSHING	1	
12	03330-00540	O-RING	1	
13	03218-08501	SEAL, dust	1	
14	22658-42342	PACKING	1	
15	01103-20065	BOLT, cap	6	
16	02011-00020	WASHER, lock	6	
17	04921-02115	PIPE, return (STD) H=300	1	
18	22658-42801	BAND, pipe	1	
19	01100-08030	BOLT, band	1	
20	02010-00008	WASHER, lock	1	
21	01400-00008	NUT	1	

Printed in Japan

Fig.54 LIFT CYLINDER

見出番号 Item No.	部品番号 Part No.	部品名称 Description	個数 Req'd	備考:適用号車 Remarks: Serial No.
22	01103-22065	BOLT, cylinder	1	
23	22658-33031	SPOPPER, chain	1	
24	01100-12020	BOLT	2	
25	02010-00012	WASHER, lock	2	
D	22657-60602	FLOW REGULATOR ASS'Y. (Inc. 26~32)	1	
26	------- §	CASE	1	
27	22657-62202	SLEEVE	1	
28	22257-62042	PISTON	1	
29	90762-68902	SPRING, compression	1	
30	23457-62221	SPRING, reaction	1	
31	23917-62472	NIPPLE	1	
32	03300-00280	O-RING	1	
33	03320-00240	O-RING	1	
		<Optional Parts>		
34	22658-42701	BAND, cylinder	1	H=M425~M600
35	22658-42731	SUPPORT	1	
36	01400-00012	NUT	2	
37	02000-00012	WASHER	2	
38	02010-00012	WASHER, lock	2	
+	22658-42831	SHIM	3	
+	22658-42841	SHIM	1	
39	22658-42381	SPACER H = {M400~M500 / M550~M600}	1 / 2	

Printed in Japan

Fig.54 LIFT CYLINDER

見出番号 Item No.	部品番号 Part No.	部品名称 Description	個数 Req'd	備考:適用号車 Remarks: Serial No.

FD50Z6, FD60Z5

Item No.	A	1	2	17
揚高 Lift Height	リフトシリンダ LIFT CLY. ASS'Y.	シリンダ CYLINDER	ロッドピストン ROD, piston	パイプリターン PIPE, return
M250	22658-40012	22658-40212	22658-40511	04921-02090
M270	22658-40022	22658-40222	22658-40521	04921-02100
M275	22658-40032	22658-40232	22658-40531	04921-02102
M300	(STD)	(STD)	(STD)	(STD)
M325	22658-40042	22658-40242	22658-40541	04921-02127
M330	22658-40052	22658-40252	22658-40551	04921-02130
M350	22658-40062	22658-40262	22658-40561	04921-02140
M375	22658-40072	22658-40272	22658-40571	04921-02157
M400	22658-40082	22658-40282	22658-40581	04921-02170
M425	22658-40092	22658-40292	22658-40591	04921-02182
M450	22658-40102	22658-40302	22658-40601	04921-02195
M475	22658-40112	22658-40312	22658-40611	04921-02207
M500	22658-40122	22658-40322	22658-40621	04921-02220
M550	22658-40132	22658-40332	22658-40631	04921-02250
M600	22658-40142	22658-40342	22658-40641	04921-02275

Fig.54 LIFT CYLINDER

見出番号 Item No.	部品番号 Part No.	部品名称 Description	個数 Req'd	備考:適用号車 Remarks: Serial No.

FD70Z2

Item No.	A	1	2	17
揚高 Lift Height	リフト シリンダ LIFT CYL. ASS'Y.	シリンダ CYLINDER	ロッド ピストン ROD, piston	パイプ リターン PIPE, return
M250	22668-40012	22658-40212	22668-40511	04921-02090
M270	22668-40022	22658-40222	22668-40521	04921-02100
M275	22668-40032	22658-40232	22668-40531	04921-02102
M300	STD	STD	STD	STD
M325	22668-40042	22658-40242	22668-40541	04921-02127
M330	22668-40052	22658-40252	22668-40551	04921-02130
M350	22668-40062	22658-40262	22668-40561	04921-02140
M375	22668-40072	22658-40272	22668-40571	04921-02157
M400	22668-40082	22658-40282	22668-40581	04921-02170
M425	22668-40092	22658-40292	22668-40591	04921-02182
M450	22668-40102	22658-40302	22668-40601	04921-02195
M475	22668-40112	22658-40312	22668-40611	04921-02207
M500	22668-40122	22658-40322	22668-40621	04921-02220
M550	22668-40132	22658-40332	22668-40631	04921-02250
M600	22668-40142	22658-40342	22668-40641	04921-02275

NOTE

Fig.55 TILT CYLINDER

JPN.	EX
FVD50Z6	FD50Z6
FVD60Z5	FD60Z5
FVD70Z2	FD70Z2

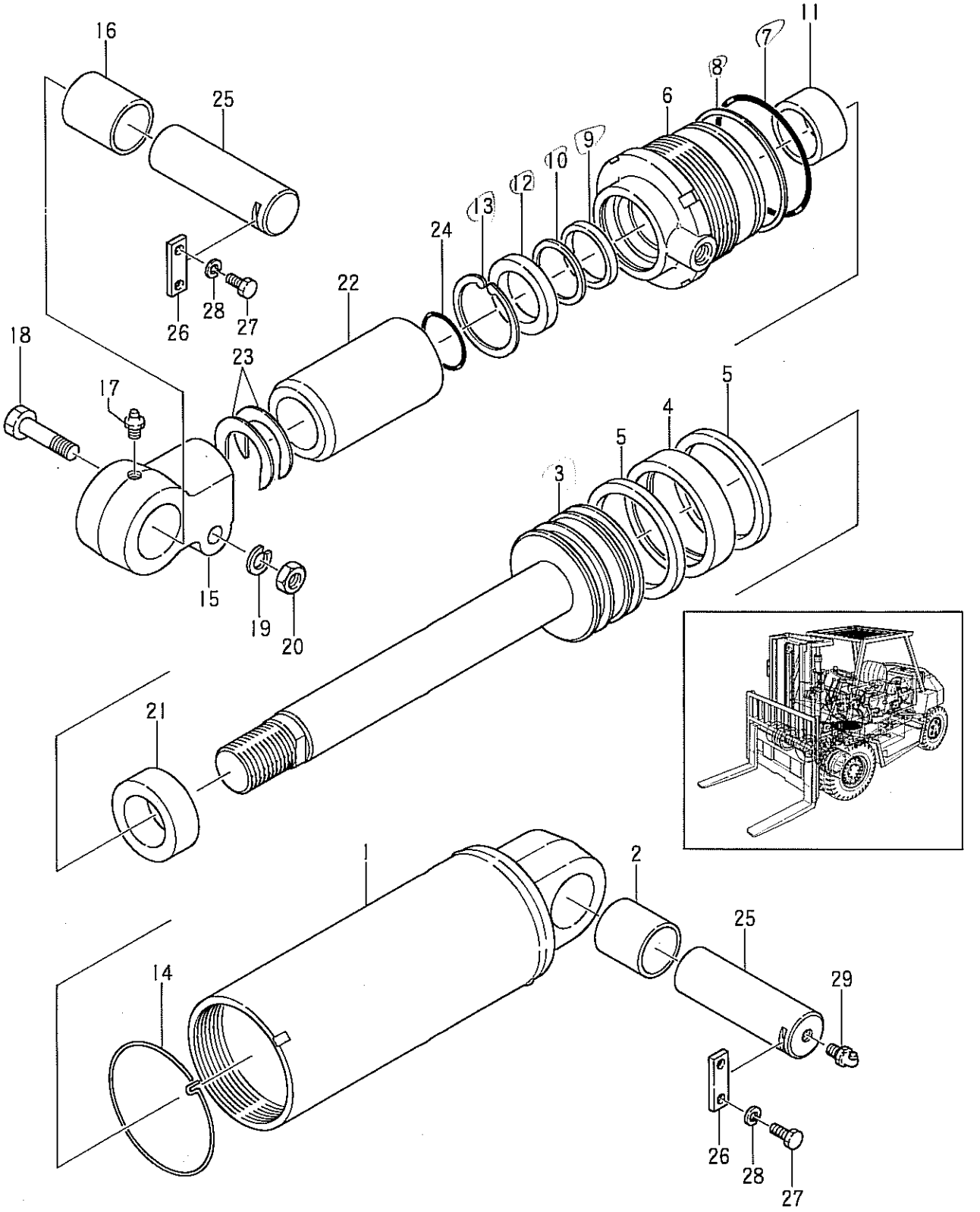

①

Printed in Japan

JPN.	EX
FVD50Z6	FD50Z6
FVD60Z5	FD60Z5
FVD70Z2	FD70Z2

Fig.55 TILT CYLINDER

見出番号 Item No.	部品番号 Part No.	部品名称 Description	個数 Req'd	備考:適用号車 Remarks: Serial No.
A	-------	TILT CYLINDER R.H. & L.H.	1	See Table 1
※	24388-59801	OVERHAUL KIT		
		(Inc. 4,5,7~10,12,13)	2	13,000 X2
1	22658-50601	CYLINDER (Inc. 2)	2	
2	23816-10561	BUSHING	2	
3	24388-50351	PISTON	2	41,000 x 2
4	22658-52081 ※	WEARING	2	
5	23818-50211 ※	PACKING	4	
6	24388-52011	CAP, cylinder	2	
7	03350-01100 ※	O-RING	2	
8	24388-52061 ※	RING, back-up	2	
9	97103-35431 ※	PACKING	2	
10	22658-52301 ※	RING, back-up	2	
11	22118-40062	BUSHING	2	
12	24358-52021 ※	SEAL, dust	2	
13	22658-52151 ※	RING, snap	2	
14	20158-50071	RING, snap	2	
15	24388-52021	ROD END	2	
16	24388-52031	BUSHING	2	
17	04901-00100	FITTING, grease	2	
18	01100-16080	BOLT	2	
19	02010-00016	WASHER, lock	2	
20	01400-00016	NUT	2	
21	-------	SPACER	2	
22	-------	SPACER	2	
23	-------	SHIM	AR	See Table 1
24	-------	O-RING	2	
25	64019-22221	PIN, frame side	2	
–	24388-52101	PIN, mast side	2	

JPN.	EX
FVD50Z6	FD50Z6
FVD60Z5	FD60Z5
FVD70Z2	FD70Z2

Fig. 55 TILT CYLINDER

見出番号 Item No.	部品番号 Part No.	部品名称 Description	個数 Req'd	備考:適用号車 Remarks: Serial No.
26	24018-50211	STOPPER	4	
27	01100-08020	BOLT	8	
28	02010-00008	WASHER, lock	8	
29	04901-00190	FITTING, grease	2	

Table 1

Item No.	名称 Description	部品番号 Parts No.	SPEC. 仕様					
			JPN	EXA	EXB	EXC	High Mast	Tilt Angle
A	Tilt CYL.ASS'Y. RH.	24388-50101	●	●	●		M250~450	6°-12°
		24388-50111	●	●	●		M475~500	6°-6°
		24388-50121	●	●	●		M550~600	3°-6°
		↑				●	M425~600	↑
		24388-50131				●	M250~400	3°-10°
	LH.	24388-50151	●	●	●		M250~450	6°-12°
		24388-50161	●	●	●		M475~500	6°-6°
		24388-50171	●	●	●		M550~600	3°-6°
		↑				●	M425~600	↑
		24388-40181				●	M250~400	3°-10°
21	SPACER (piston side)	22658-52061	●	●	●		M550~600	3°-6°
		↑				●	M425~600	3°-6°
		↑				●	M250~400	3°-10°
22	SPACER (Rod end side)	24388-52041	●	●	●		M475~500	6°-6°
		↑	●	●	●		M550~600	3°-6°
		↑				●	M425~600	↑
		24388-52051				●	M250~400	3°-10°
23	SHIM	24358-52101	●	●	●		M475~500	6°-6°
		↑	●	●	●		M550~600	3°-6°
		↑				●	M425~600	↑
		↑				●	M250~400	3°-10°
24	O-RING	03320-00500	●	●	●		M475~500	6°-6°
		↑	●	●	●		M550~600	3°-6°
		↑				●	M425~600	↑
		↑				●	M250~400	3°-10°

NOTE

Fig.56 DECAL METER & OTHER'S

	JPN.
Ⓐ	FD50Z6
Ⓑ	FD60Z5
Ⓒ	FD70Z2

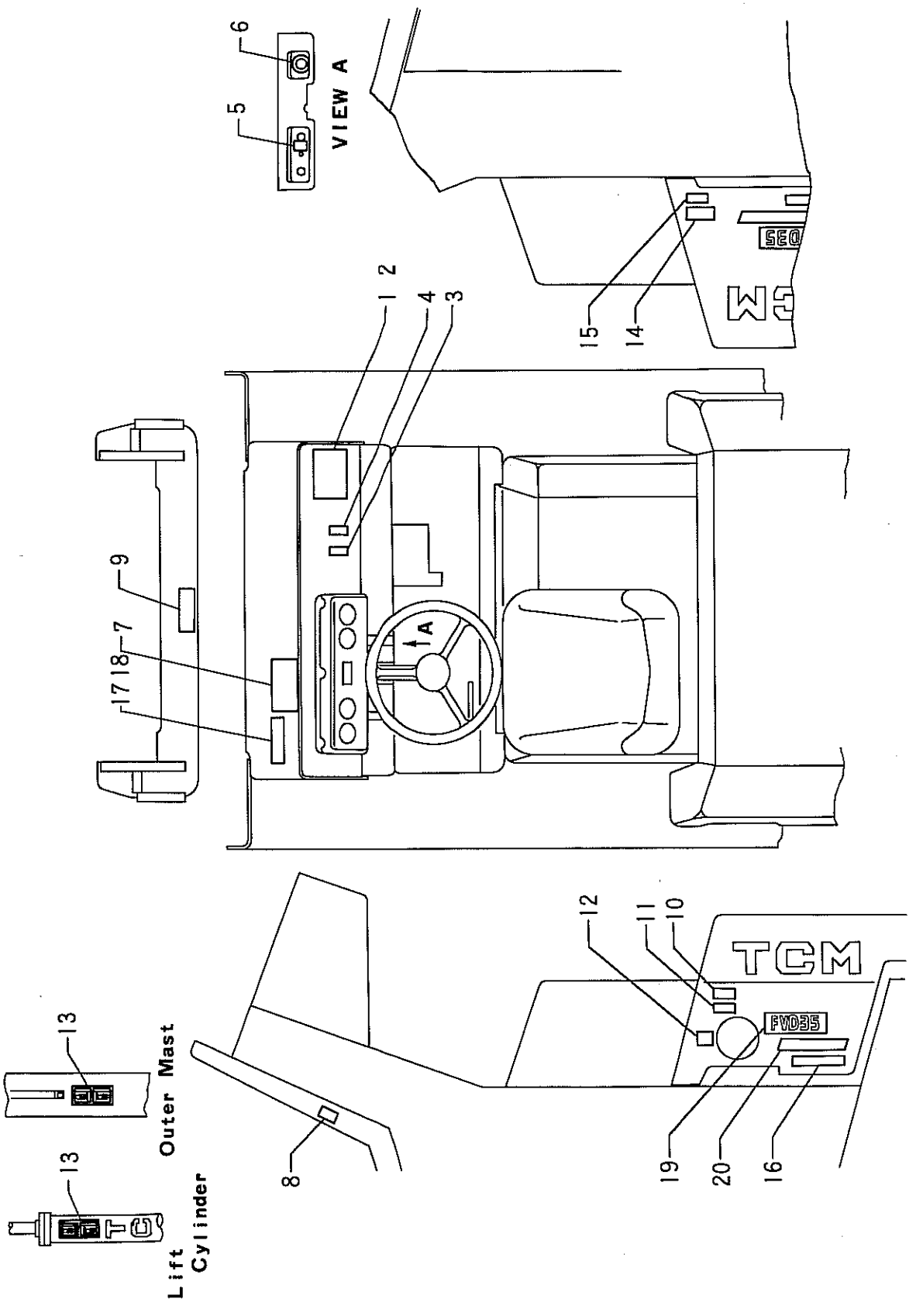

①

Printed in Japan

JPN.	
Ⓐ	FVD50Z6
Ⓑ	FVD60Z5
Ⓒ	FVD70Z2

Fig.56 DECAL METER & OTHER'S

見出番号 Item No.	部品番号 Part No.	部品名称 Description	個数 Req'd	備考:適用号車 Remarks: Serial No.
※	24379-19801	DECAL-KIT	1	Ⓐ
※	24389-19801	DECAL-KIT	1	Ⓑ
※	24399-19801	DECAL-KIT	1	Ⓒ
1	22649-12082	LOAD CHART	1	Ⓐ
−	22659-12092	LOAD CHART	1	Ⓑ VM250～VM500
−	22669-12001	LOAD CHART	1	Ⓒ
+	63110-18201	PLATE	1	VM550～VM600
2	02432-01008	RIVET, parker	4	
3	27919-12191	CONTROL SYMBOL, lift	1	
4	27919-12201	CONTROL SYMBOL, tilt	1	
5	23469-12121	DECAL, lighting switch	1	
6	24359-12001	DECAL, starter switch	1	
7	22679-12061	LUBRICATION CHART	1	
8	22519-10131	DECAL, tire air pressure	1	
9	22519-10111	DECAL, caution	1	
10	22239-10021	DECAL, right oil	1	
11	22659-12021	DECAL, capacity 100ℓ	1	
12	22439-12031	DECAL	1	
13	22859-12021	DECAL, fork caution	2	
14	22259-10021	DECAL, hydraulic oil	1	
15	23919-12011	DECAL, capacity 60ℓ	1	
16	22229-10021	DECAL, tor-co-matic	2	
17	09200-00103	NAME PLATE, fork lift truck	1	
18	02432-01008	RIVET, parker	4	
19	24379-12151	DECAL, model mark FVD50	2	Ⓐ
−	24389-12151	DECAL, model mark FVD60	2	Ⓑ
−	24399-12151	DECAL, model mark FVD70	2	Ⓒ
20	22679-47401	DECAL, view mast	2	
+	24359-12021	DECAL, trade mark TCM	2	

Fig.56 DECAL METER & OTHER'S

見出番号 Item No.	部品番号 Part No.	部品名称 Description	個数 Req'd	備考:適用号車 Remarks: Serial No.
+	10040-00584	COVER, terminal	1	
+	22199-12401	CAP, fitting	20	
+	22659-12031	SPEED-METER	1	
+	25079-10412	CABLE, speed-meter	1	
+	23919-12101	METER, oil pressure mission	1	
+	25309-10201	PIPE ASS'Y. pressure gauge	1	
+	20229-10531	NIPPLE	1	
+	23812-40271	BACK-BUZZER	1	オプション Option
+	01100-08016	BOLT	1	
+	01400-00008	NUT	1	
+	02010-00008	WASHER, lock	1	
		<Othe's>		
+	24389-32001	STAY R.H. rear view-mirror	1	キャブ付は除く Without(With Cab)
+	24389-32041	STAY L.H. rear view-mirror	1	
+	01100-08016	BOLT	4	
+	02010-00008	WASHER, lock	4	
+	02000-00008	WASHER	4	
+	22619-12051	REAR VIEW-MIRROR	2	
+	01400-00012	NUT	2	
+	27142-42311	BACK-BUZZER	1	オプション Option
+	22659-32061	WIRE, earth	1	
+	01100-08025	BOLT	1	
+	02010-00008	WASHER, lock	1	
+	01400-00008	NUT	1	
+	54385-32061	DECAL, window wipper	1	

NOTE

Fig.56—1 DECAL METER & OTHER'S

EX—A,B,C,D,N
FD50Z6
FD60Z5
FD70Z2

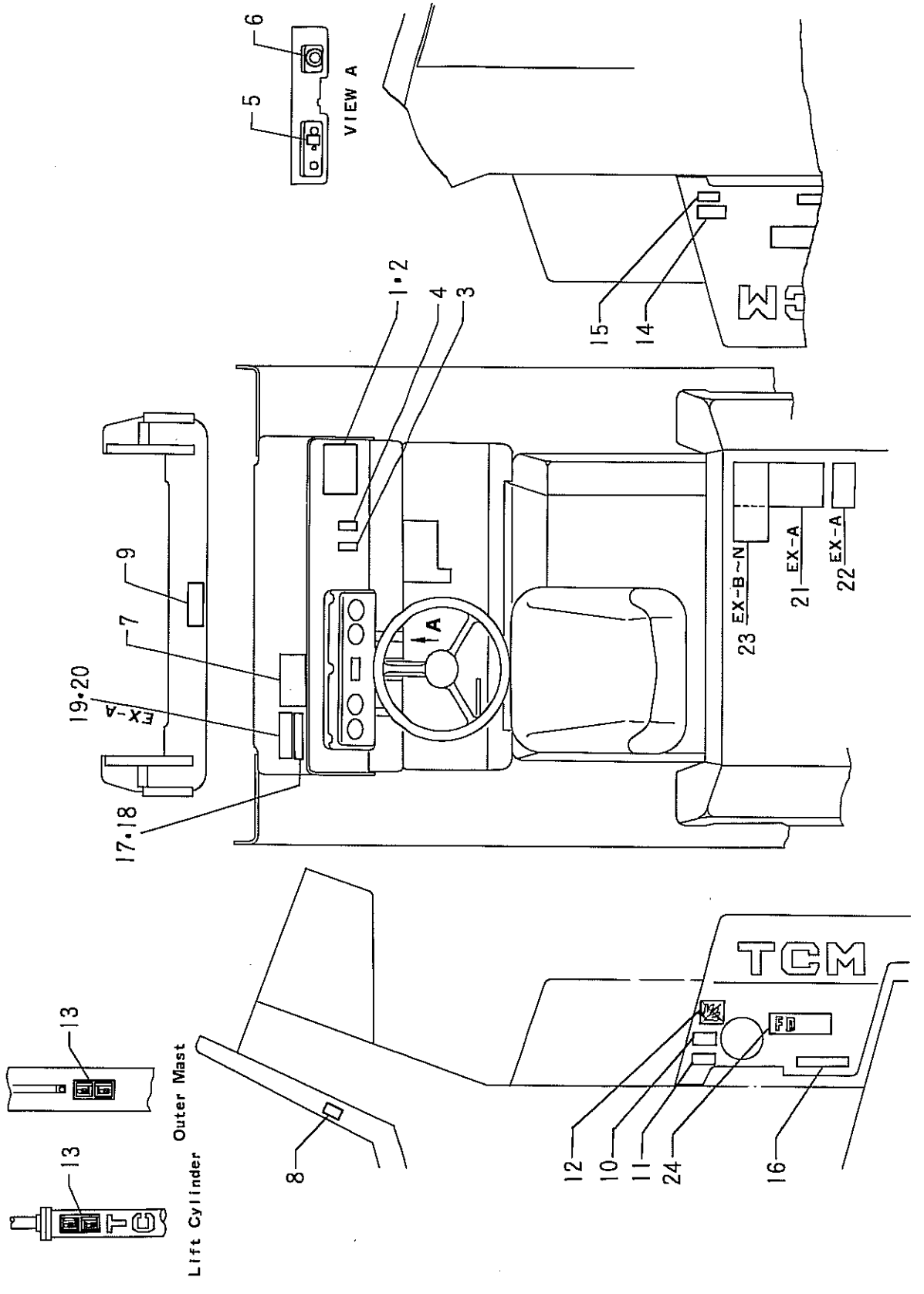

①

EX—A,B,C,D,N
Ⓐ FD50Z6
Ⓑ FD60Z5
Ⓒ FD70Z2

Fig.56—1 DECAL METER & OTHER'S

見出番号 Item No.	部品番号 Part No.	部品名称 Description	個数 Req'd	備考:適用号車 Remarks: Serial No.
1※	24379-19811	DECAL-KIT (Inc.3~16,24)	1	Ⓐ
1※	24389-19811	DECAL-KIT (Inc.3~16,24)	1	Ⓑ
1※	24399-19811	DECAL-KIT (Inc.3~16,24)	1	Ⓒ
1	52642-82001	CAPACITY CHART	1	Ⓐ
—	52652-82001	CAPACITY CHART	1	Ⓑ VM250~VM500
—	52662-82001	CAPACITY CHART	1	Ⓒ
—	63110-18201 §	PLATE (capacity chart)	1	VM550~VM600
2	02432-01008	RIVET, parker	4	
3	27919-12191 ※	CONTROL SYMBOL, lift	1	
4	27919-12201 ※	CONTROL SYMBOL, tilt	1	
5	23469-12121 ※	DECAL, lighting switch	1	
6	24359-12001 ※	DECAL, starter switch	1	
7	52672-72121 ※	LUBRICATION CHART	1	
8	22539-10921 ※	DECAL, tire air pressure	1	
9	22519-10291 ※	DECAL, caution	1	
10	22519-10061 ※	DECAL, fuel	1	
11	52652-82021 ※	DECAL, capacity 100ℓ,26.4gal	1	
12	22439-12031 ※	DECAL	1	
13	22859-12021 ※	DECAL, fork caution	2	
14	22519-10071 ※	DECAL, hydraulic oil	1	
15	52432-72071 ※	DECAL, capacity 60ℓ,16gal	1	
16	22229-10021 ※	DECAL, tor-co-matic	2	
17	09210-10200	NAME PLATE, fork lift truck	1	
18	02432-01008	RIVET, parker	4	
19	52232-72071	UL-PLATE	1	EX-A
20	02432-01008	RIVET	4	EX-A
21	22859-12031	DECAL, caution [PL]	1	EX-A
22	23329-12051	DECAL, overhead guard	1	EX-A
23	23309-12021	DECAL, caution [operating]	1	EX-B~N

EX—A,B,C,D,N
Ⓐ FD50Z6
Ⓑ FD60Z5
Ⓒ FD70Z2

Fig.56—1 DECAL METER & OTHER'S

見出番号 Item No.	部品番号 Part No.	部品名称 Description	個数 Req'd	備考:適用号車 Remarks: Serial No.
+	22659-12171 ※	デカル トレード マーク DECAL, trade mark TCM	1	
24	24379-12051 ※	デカル モデル マーク DECAL, model mark FD50	2	Ⓐ
−	24389-12051 ※	デカル モデル マーク DECAL, model mark FD60	2	Ⓑ
−	24399-12051 ※	デカル モデル マーク DECAL, model mark FD70	2	Ⓒ
+	24359-12021 ※	デカル トレード マーク DECAL, trade mark TCM	2	
+	10040-00584	カバー ターミナル COVER, terminal	1	
+	22199-12401	キャップ フィッティング CAP, fitting	20	
+	22659-12031	スピード メータ SPEED-METER	1	
+	25079-10412	ケーブル スピード メータ CABLE, speed-meter	1	
+	23919-12101	メータ オイル プレッシャ ミッション METER, oil pressure mission	1	
+	25309-10201	パイプ プレッシャ ゲージ PIPE ASS'Y. pressure gauge	1	
+	20229-10531	ニップル NIPPLE	1	
+	23812-40271	バック ブザー BACK-BUZZER	1	オプション Option
+	01100-08016	ボルト BOLT	1	
+	01400-00008	ナット NUT	1	
+	02010-00008	ワッシャ ロック WASHER, lock	1	
		<アザーズ Other's>		
+	24389-32001	ステー リヤー ビュー ミラー STAY R.H. rear view-mirror	1	キャブ付は除く Without(With Cab)
+	24389-32041	ステー リヤー ビュー ミラー STAY L.H. rear view-mirror	1	
+	01100-08016	ボルト BOLT	4	
+	02010-00008	ワッシャ ロック WASHER, lock	4	
+	02000-00008	ワッシャ WASHER	4	
+	22619-12051	リヤー ビュー ミラー REAR VIEW-MIRROR	2	
+	01400-00012	ナット NUT	2	
+	27142-42311	バック ブザー BACK-BUZZER	1	オプション Option
+	22659-32061	ワイヤ アース WIRE, earth	1	
+	01100-08025	ボルト BOLT	1	
+	02010-00008	ワッシャ ロック WASHER, lock	1	
+	01400-00008	ナット NUT	1	
+	54385-32061	デカル ウインド ワイパ DECAL, window wipper	1	

Printed in Japan

NOTE

Fig.56—2 DECAL METER & OTHER'S

	EX—F
Ⓐ	FD50Z6
Ⓑ	FD60Z5
Ⓒ	FD70Z2

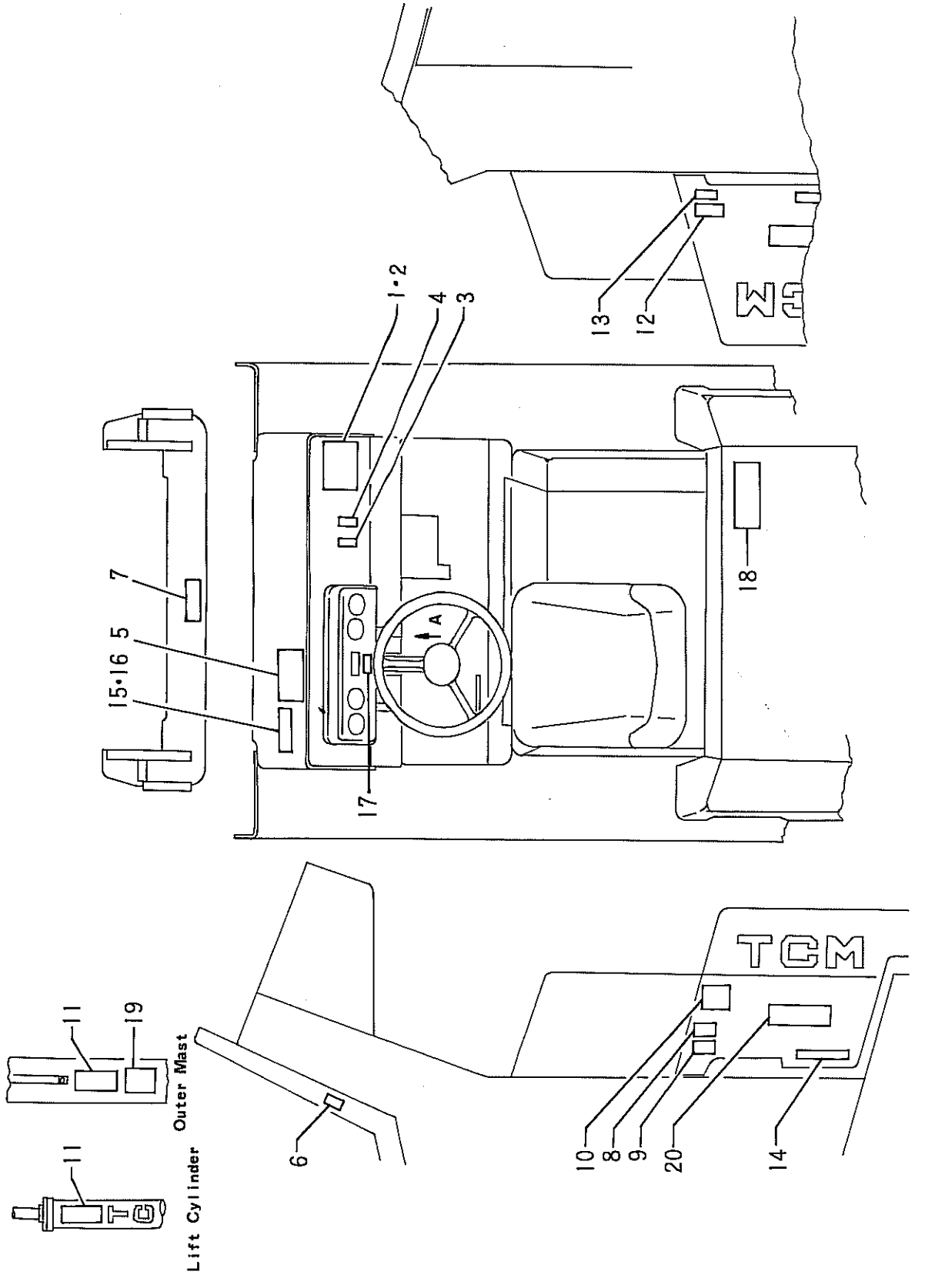

①

Fig.56-2 DECAL METER & OTHER'S

見出番号 Item No.	部品番号 Part No.	部品名称 Description	個数 Req'd	備考:適用号車 Remarks: Serial No.
1	52672-82371	§ PLATE (capacity chart)	1	
2	02432-01008	RIVET, parker	4	
3	27919-12191	CONTROL SYMBOL, lift	1	
4	27919-12201	CONTROL SYMBOL, tilt	1	
5	22959-12051	LUBRICATION CHART	1	
6	52672-82211	DECAL, tire air pressure	1	
7	22959-12071	DECAL, caution	1	
8	52672-82271	DECAL, fuel	1	
9	52432-83011	DECAL, capacity 60ℓ, 16gal	1	
10	22439-12031	DECAL	1	
11	22859-12021	DECAL, fork caution	2	
12	22959-12111	DECAL, hydraulic oil	1	
13	52432-83011	DECAL, capacity 60ℓ, 16gal	1	
14	22229-10021	DECAL, tor-co-matic	2	
15	52672-82261	NAME PLATE, fork lift truck	1	
16	02432-01008	RIVET, parker	4	
17	52672-82331	DECAL, indicator lamp	1	
18	22959-12081	DECAL, caution (operating)	1	
19	53652-82021	DECAL, lifting	2	
+	52672-82381	NAME PLATE (mast)	1	
+	22659-12171	DECAL, trade mark TCM	1	
20	24379-12051	DECAL, model mark FD50	2	Ⓐ
−	24389-12051	DECAL, model mark FD60	2	Ⓑ
−	24399-12051	DECAL, model mark FD70	2	Ⓒ
+	24359-12021	DECAL, trade mark TCM	2	
+	10040-00584	COVER, terminal	1	
+	22199-12401	CAP, fitting	20	
+	22659-12031	SPEED-METER	1	
+	25079-10412	CABLE, speed-meter	1	

Fig.56—2 DECAL METER & OTHER'S

見出番号 Item No.	部品番号 Part No.	部品名称 Description	個数 Req'd	備考:適用号車 Remarks: Serial No.
+	23919-12101	メータ オイル プレッシャミッション METER, oil pressure mission	1	
+	25309-10201	パイプ ASS'Y. プレッシャゲージ PIPE ASS'Y. pressure gauge	1	
+	20229-10531	ニップル NIPPLE	1	
+	23812-40271	バック ブザー BACK-BUZZER	1	オプション Option
+	01100-08016	ボルト BOLT	1	
+	01400-00008	ナット NUT	1	
+	02010-00008	ワッシャ ロック WASHER, lock	1	
+	52672-82251	デカル バッテリ DECAL, battery	1	
		<アザーズ Other's>		
+	24389-32001	ステー リヤー ビューミラー STAY R.H. rear view-mirror	1	キャブ付は除く Without(With Cab)
+	24389-32041	ステー リヤー ビューミラー STAY L.H. rear view-mirror	1	
+	01100-08016	ボルト BOLT	4	
+	02010-00008	ワッシャ ロック WASHER, lock	4	
+	02000-00008	ワッシャ WASHER	4	
+	22619-12051	リヤー ビューミラー REAR VIEW-MIRROR	2	
+	01400-00012	ナット NUT	2	
+	27142-42311	バック ブザー BACK-BUZZER	1	オプション Option
+	22659-32061	ワイヤ アース WIRE, earth	1	
+	01100-08025	ボルト BOLT	1	
+	02010-00008	ワッシャ ロック WASHER, lock	1	
+	01400-00008	ナット NUT	1	
+	54385-32061	デカル ウインドワイパ DECAL, window wipper	1	

NOTE

Fig.56—3 DECAL METER & OTHER'S

	EX—B
Ⓐ	FD50Z6
Ⓑ	FD60Z5
Ⓒ	FD70Z2

For. China

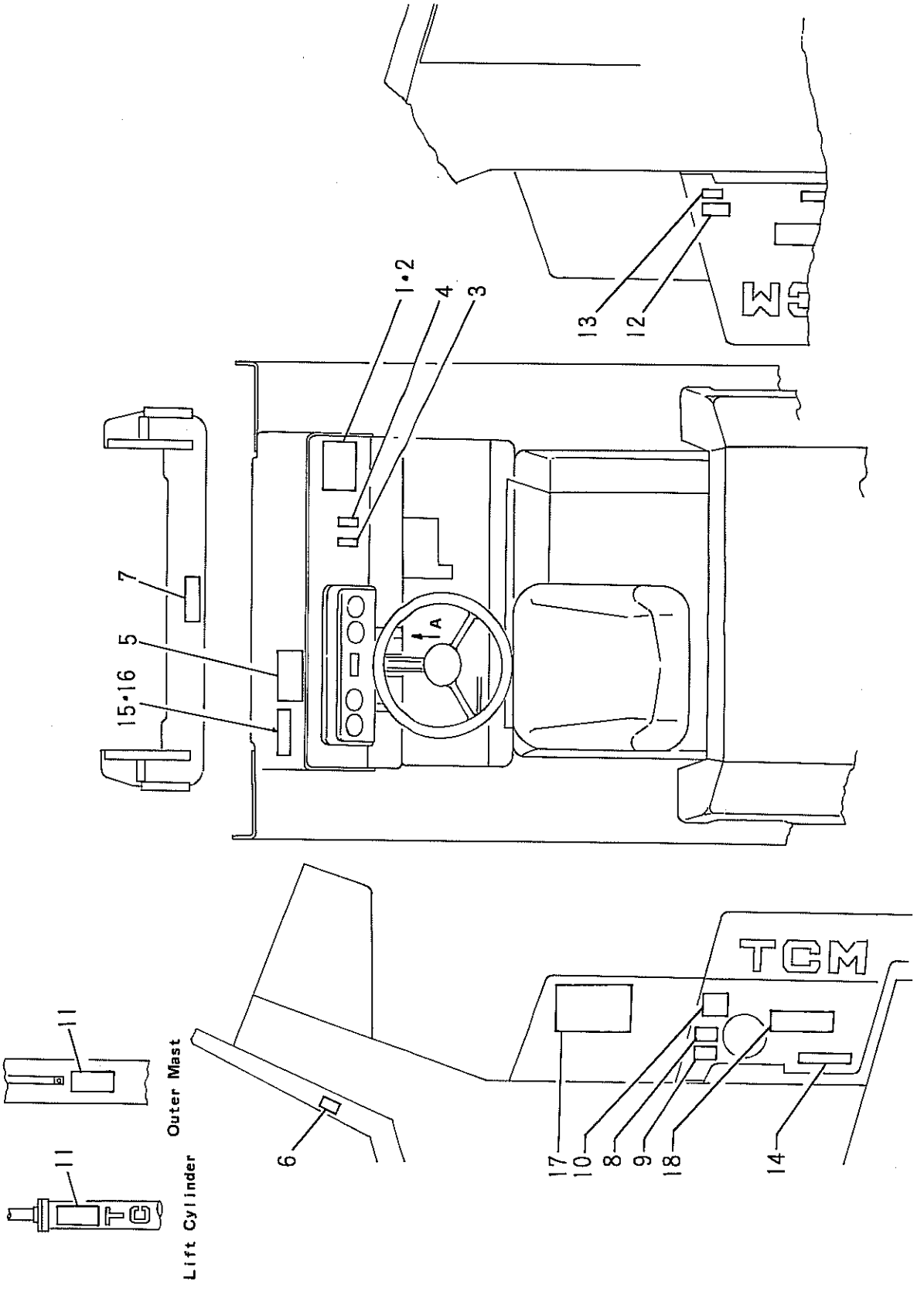

①

Printed in Japan

Fig.56—3 DECAL METER & OTHER'S

見出番号 Item No.	部品番号 Part No.	部品名称 Description	個数 Req'd	備考:適用号車 Remarks: Serial No.
1	52642-82011	LOAD CHART	1	Ⓐ
—	52652-82031	LOAD CHART	1	Ⓑ
—	52662-82011	LOAD CHART	1	Ⓒ
2	02432-01008	RIVET, parker	4	
3	27919-12191	CONTROL SYMBOL, lift	1	
4	27919-12201	CONTROL SYMBOL, tilt	1	
5	52672-82061	LUBRICATION CHART	1	
6	52192-82061	DECAL, tire air pressure	1	
7	52192-82071	DECAL, caution	1	
8	52192-82011	DECAL, fuel	1	
9	22659-12021	DECAL, capacity 100ℓ	1	
10	22439-12031	DECAL	1	
11	22859-12021	DECAL, fork caution	2	
12	52192-82021	DECAL, hydraulic oil	1	
13	23919-12011	DECAL, capacity 60ℓ	1	
14	22229-10021	DECAL, tor-co-matic	2	
15	52192-82031	NAME PLATE, fork lift truck	1	
16	02432-01008	RIVET, parker	4	
17	52192-82051	DECAL, caution〔Operating〕	1	
+	22659-12171	DECAL, trade mark TCM	1	
18	24379-12051	DECAL, model mark FD50	2	Ⓐ
—	24389-12051	DECAL, model mark FD60	2	Ⓑ
—	24399-12051	DECAL, model mark FD70	2	Ⓒ
+	24359-12021	DECAL, trade mark TCM	2	
+	10040-00584	COVER, terminal	1	
+	22199-12401	CAP, fitting	20	
+	22659-12031	SPEED-METER	1	
+	25079-10412	CABLE, speed-meter	1	
+	23919-12101	METER, oil pressure mission	1	

Fig.56—3 DECAL METER & OTHER'S

見出番号 Item No.	部品番号 Part No.	部品名称 Description	個数 Req'd	備考:適用号車 Remarks: Serial No.
+	25309-10201	PIPE ASS'Y. pressure gauge	1	
+	20229-10531	NIPPLE	1	
+	23812-40271	BACK-BUZZER	1	オプション Option
+	01100-08016	BOLT	1	
+	01400-00008	NUT	1	
+	02010-00008	WASHER, lock	1	
		<Other's>		
+	24389-32001	STAY R.H. rear view-mirror	1	キャブ付は除く Without(With Cab)
+	24389-32041	STAY L.H. rear view-mirror	1	
+	01100-08016	BOLT	4	
+	02010-00008	WASHER, lock	4	
+	02000-00008	WASHER	4	
+	22619-12051	REAR VIEW-MIRROR	2	
+	01400-00012	NUT	2	
+	27142-42311	BACK-BUZZER	1	オプション Option
+	22659-32061	WIRE, earth	1	
+	01100-08025	BOLT	1	
+	02010-00008	WASHER, lock	1	
+	01400-00008	NUT	1	
+	54385-32061	DECAL, window wiper	1	

NOTE

Fig.57 SERVICE TOOLS

JPN.	EX
FVD50Z6	FD50Z6
FVD60Z5	FD60Z5
FVD70Z2	FD70Z2

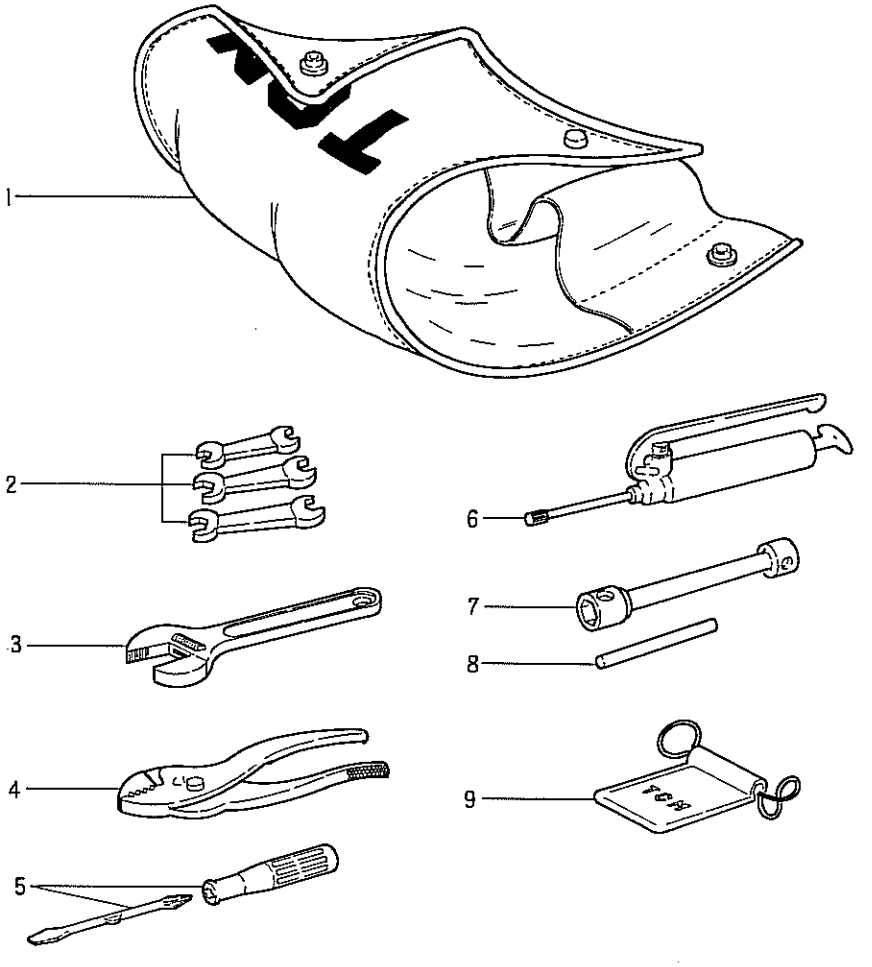

見出番号 Item No.	部品番号 Part No.	部品名称 Description	個数 Req'd	備考:適用号車 Remarks: Serial No.
1	22199-22011	BAG, tool	1	
2	22199-22021	SPANNER SET (10×12, 14×17, 19×21)	1	
3	20219-20071	WRENCH, monkey 300mm	1	
4	23019-20011	PLIER 200mm	1	
5	22199-22261	DRIVER, screw	1	
6	22199-22001	GUN, grease 80 cc	1	
7	22659-22001	WRENCH, hub nut	1	
8	23819-20021	LEVER	1	
9	20119-10311	BAG, engine key	1	

①

Printed in Japan

NOTE

Fig.58 OVERHEAD GUARD

FVD50Z6 FD50Z6
FVD60Z5 FD60Z5
FVD70Z2 FD70Z2

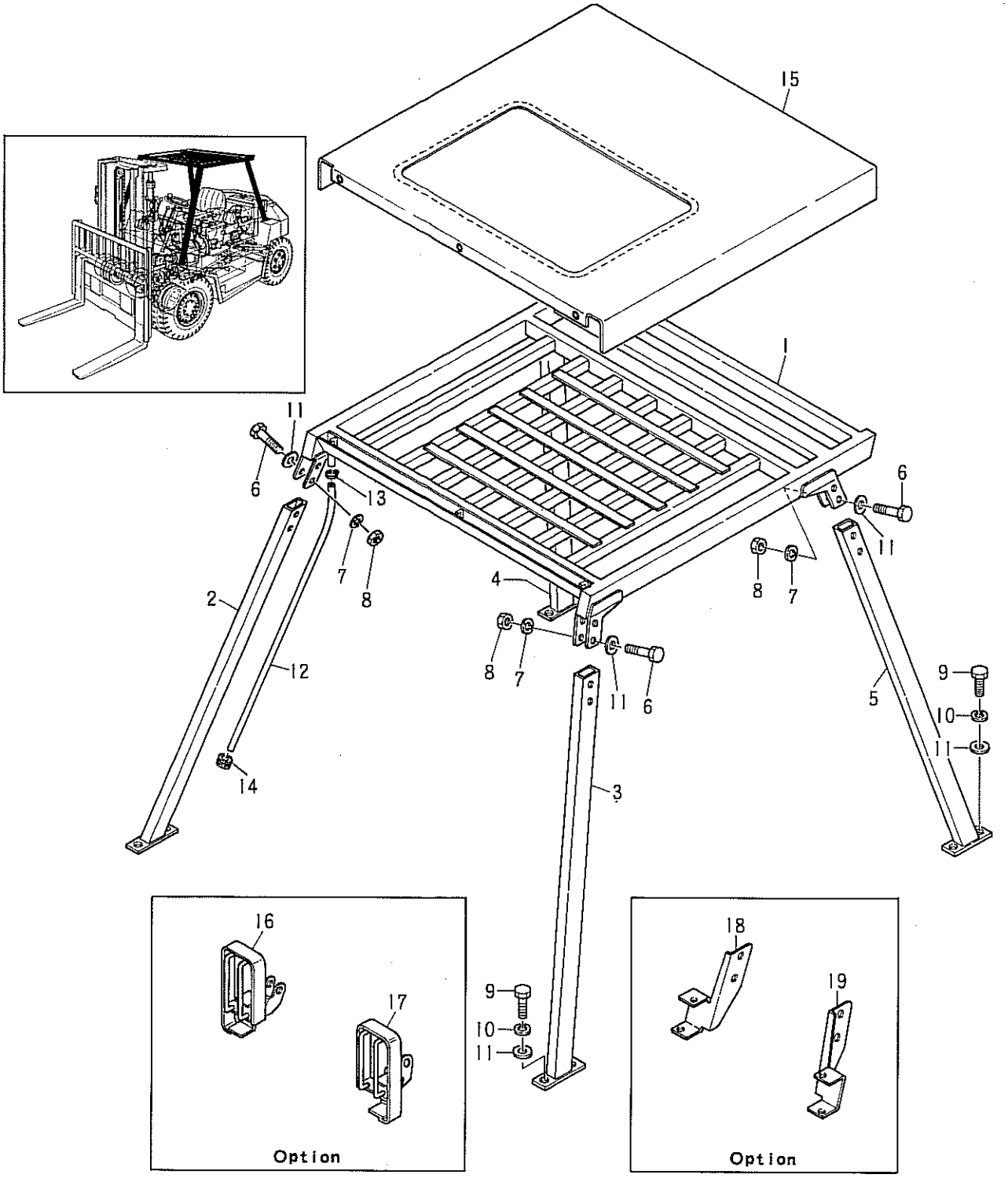

Printed in Japan

JPN.	EX—A,B,D,F,N
FVD50Z6	FD50Z6
FVD60Z5	FD60Z5
FVD70Z2	FD70Z2

Fig.58 OVERHEAD GUARD
オーバヘッド ガード

見出番号 Item No.	部品番号 Part No.	部品名称 Description	個数 Req'd	備考:適用号車 Remarks: Serial No.
1	54385-12001	オーバヘッドガード OVERHEAD GUARD	1	
2	54385-12111	ステー フロント STAY R.H. front	1	
3	54385-12151	ステー フロント STAY L.H. front	1	
4	54385-12171	ステー リヤー STAY R.H. rear	1	
5	54385-12201	ステー リヤー STAY L.H. rear	1	
6	01100-16080	ボルト BOLT	8	
7	02010-00016	ワッシャ ロック WASHER, lock	8	
8	01400-00016	ナット NUT	8	
9	01100-16050	ボルト BOLT	8	
10	02010-00016	ワッシャ ロック WASHER, lock	8	
11	02000-00016	ワッシャ WASHER	16	
12	04720-10155	ホース ビニール HOSE, vinyl	1	
13	22192-22091	クリップ ホース CLIP, hose	1	
14	23652-42081	グロメット GROMMET	1	
15	54385-12221	キャンバス CANVAS	1	
		オプショナルパーツ <Optional Parts>		
16	54355-12751	ブラケット ランプ BRACKET R.H. lamp	1	
17	54355-12761	ブラケット ランプ BRACKET L.H. lamp	1	
18	54355-12801	ブラケット ランプ BRACKET R.H. lamp	1	
19	54355-12811	ブラケット ランプ BRACKET L.H. lamp	1	

NOTE

Fig.58—1 OVERHEAD GUARD

EX—C
FD50Z6
FD60Z5
FD70Z2

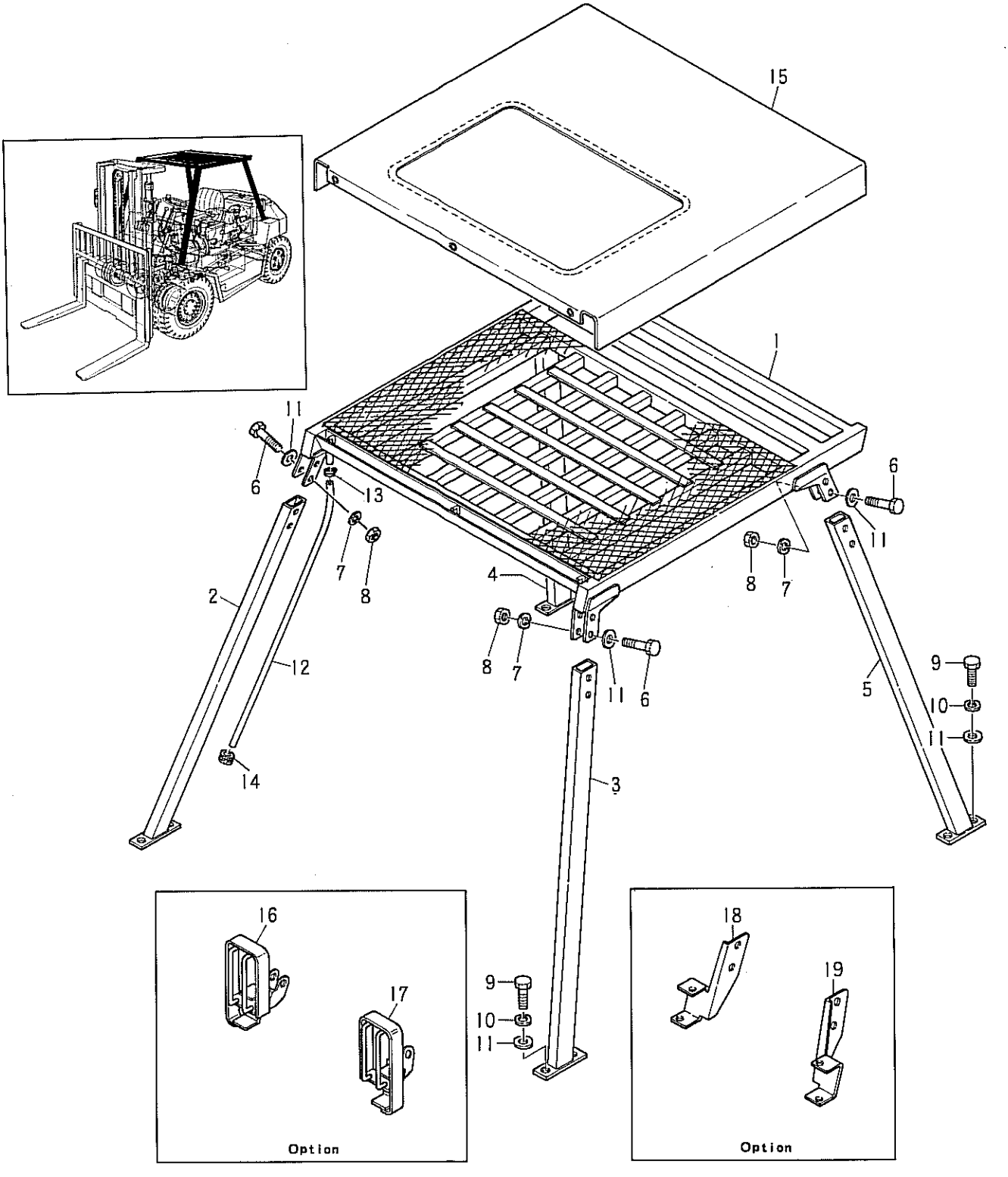

①

Printed in Japan

Fig.58—1 OVERHEAD GUARD

見出番号 Item No.	部品番号 Part No.	部品名称 Description	個数 Req'd	備考:適用号車 Remarks: Serial No.
1	54382-92001	OVERHEAD GUARD	1	
2	54385-12111	STAY R.H. front	1	
3	54385-12151	STAY L.H. front	1	
4	54385-12171	STAY R.H. rear	1	
5	54385-12201	STAY L.H. rear	1	
6	01100-16080	BOLT	8	
7	02010-00016	WASHER, lock	8	
8	01400-00016	NUT	8	
9	01100-16050	BOLT	8	
10	02010-00016	WASHER, lock	8	
11	02000-00016	WASHER	16	
12	04720-10155	HOSE, vinyl	1	
13	22192-22091	CLIP, hose	1	
14	23652-42081	GROMMET	1	
15	54385-12221	CANVAS	1	
		<Optional Parts>		
16	54355-12751	BRACKET R.H. lamp	1	
17	54355-12761	BRACKET L.H. lamp	1	
18	54355-12801	BRACKET R.H. lamp	1	
19	54355-12811	BRACKET L.H. lamp	1	

NOTE

Fig. 59 CAR—HEATER (OPTION)

FVD50Z6 FD50Z6
FVD60Z5 FD60Z5
FVD70Z2 FD70Z2

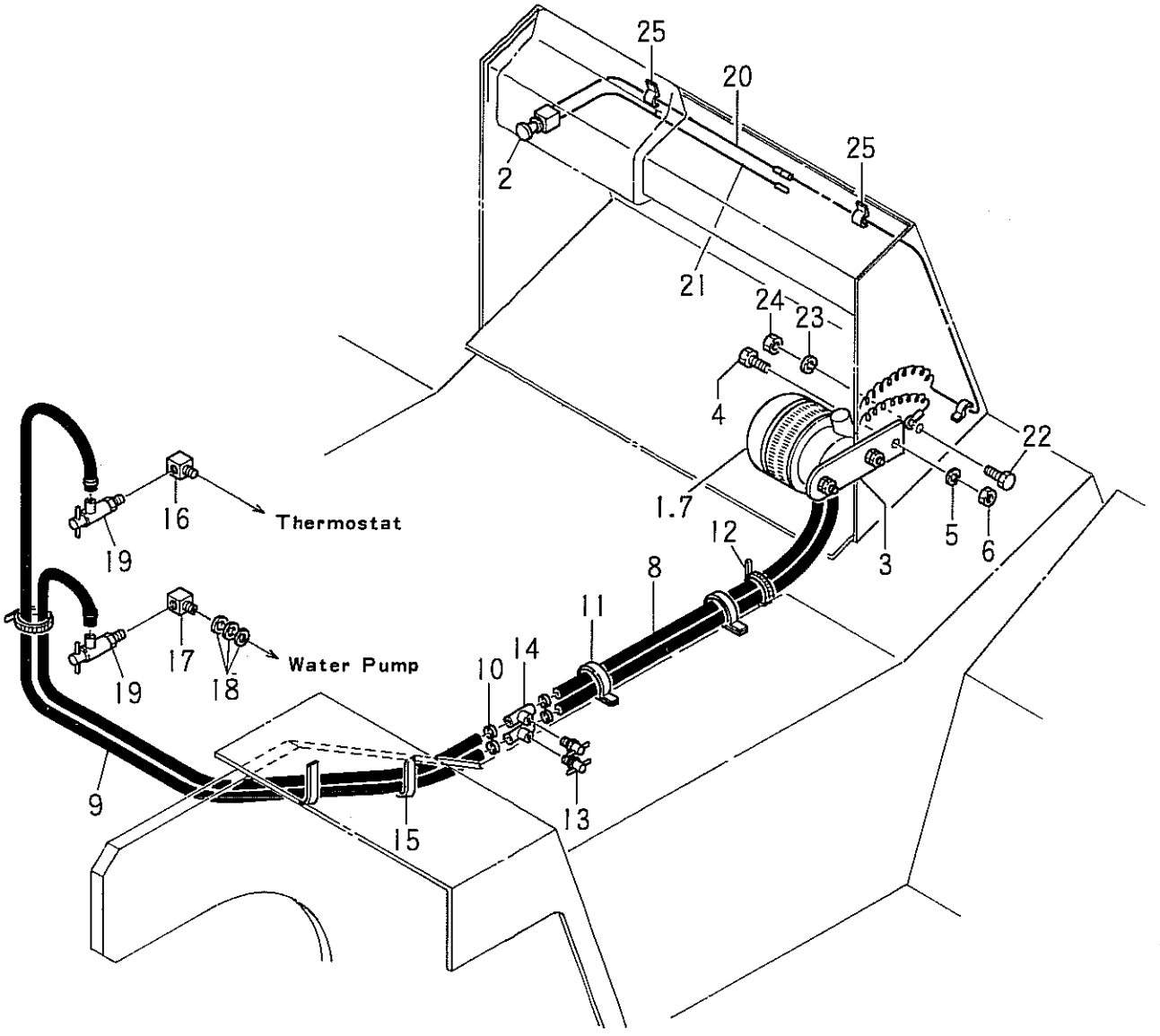

Printed in Japan

Fig.59 CAR—HEATER (OPTION)

見出番号 Item No.	部品番号 Part No.	部品名称 Description	個数 Req'd	備考:適用号車 Remarks: Serial No.
A	24539-50500	CAR-HEATER BODY ASS'Y. (Inc. 1,2)	1	
1	52657-22001	BODY, car-heater	1	
2	52657-22011	SWITCH, car-heater	1	
3	52657-22021	BRACKET, car-heater	1	
4	01100-10020	BOLT	1	
5	02010-00010	WASHER, lock	1	
6	01400-00010	NUT	1	
7	24539-50480	PLATE	4	
8	52657-22031	HOSE, water	2	
9	52657-22041	HOSE, water	2	
10	04911-00022	CLIP, hose	8	
11	52657-22051	CLIP, hose	2	
12	27132-40181	BAND, cable	3	
13	54047-20121	PEACOCK	2	
14	24539-50781	JOINT, drain	2	
15	52657-22051	CLIP, hose	2	
16	3988555	ELBOW	1	
17	3978246	ELBOW	1	
18	3978251	RING	3	
19	54387-22001	VALVE	2	
20	52657-22081	LEAD LINE (A)	1	
21	54387-22011	LEAD WIRE	1	
22	01100-05010	BOLT	1	
23	02010-00005	WASHER, lock	1	
24	01400-00005	NUT	1	
25	52657-22101	CLIP, cable	3	
+	-------	TERMINAL (CA104)	1	
+	-------	TERMINAL (LA105)	1	

Printed in Japan

NOTE

Fig. 60 STEEL CAB (OPTION)

FVD50Z6 FD50Z6
FVD60Z5 FD60Z5
FVD70Z2 FD70Z2

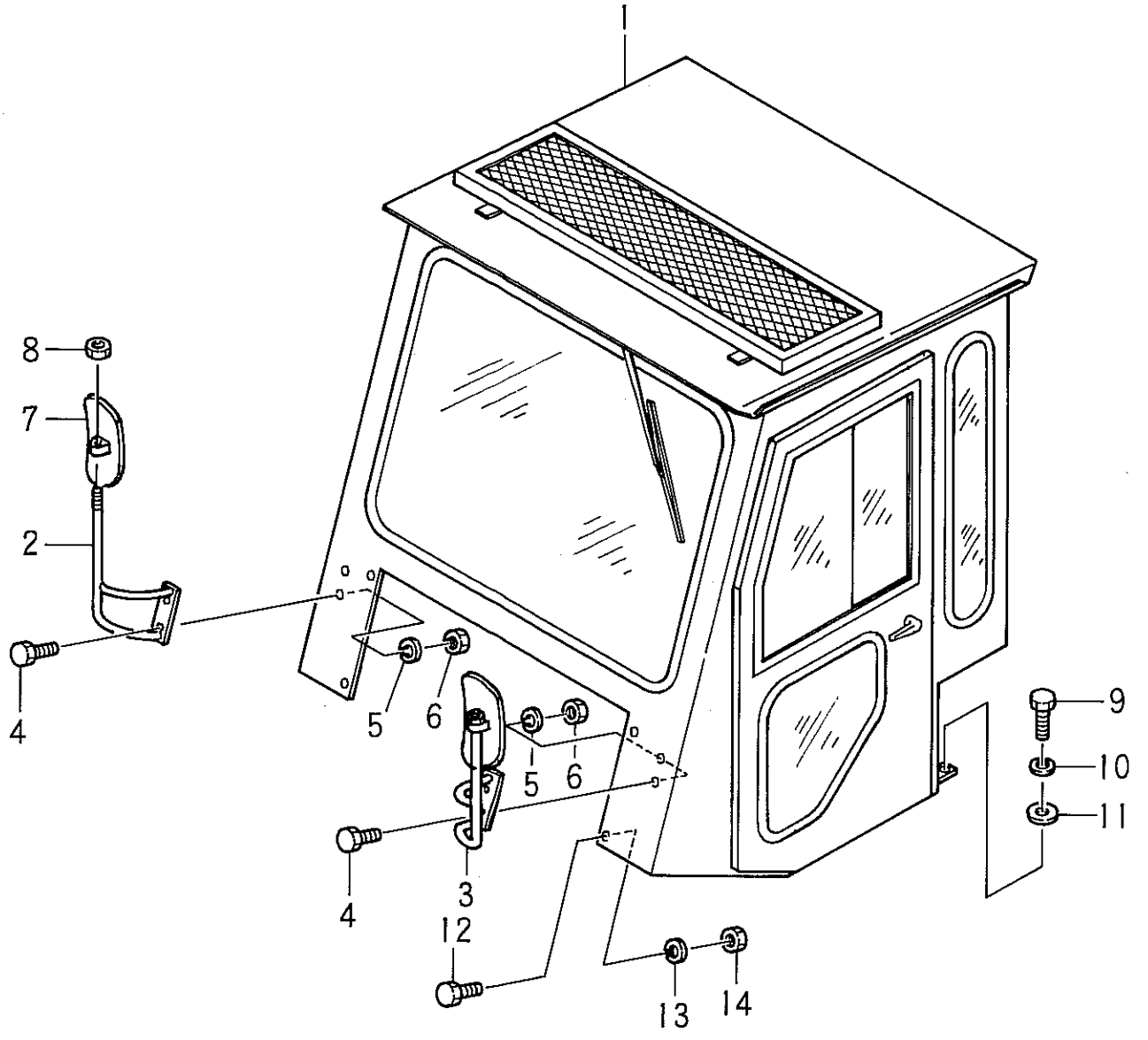

Printed in Japan

Fig.60 STEEL CAB (OPTION)

見出番号 Item No.	部品番号 Part No.	部品名称 Description	個数 Req'd	備考:適用号車 Remarks: Serial No.
1	54385-30011	CAB	1	
2	53525-32181	STAY R.H. back-mirror	1	
3	53525-32211	STAY L.H. back-mirror	1	
4	01100-08025	BOLT	4	
5	02010-00008	WASHER, lock	4	
6	01400-00008	NUT	4	
7	22619-12051	BACK-MIRROR	2	
8	01402-00012	NUT	2	
9	01103-16040	BOLT	4	
10	02011-00016	WASHER, lock	4	
11	02000-00016	WASHER	4	
12	01100-08016	BOLT	4	
13	02010-00008	WASHER, lock	4	
14	01400-00008	NUT	4	
+	54525-32471	SPONGE door L.H.	1	
+	54525-32481	SPONGE door R.H.	1	

Printed in Japan

NOTE

Fig.61 STEEL CAB—Inner Parts (OPTION)

FVD50Z6 FD50Z6
FVD60Z5 FD60Z5
FVD70Z2 FD70Z2

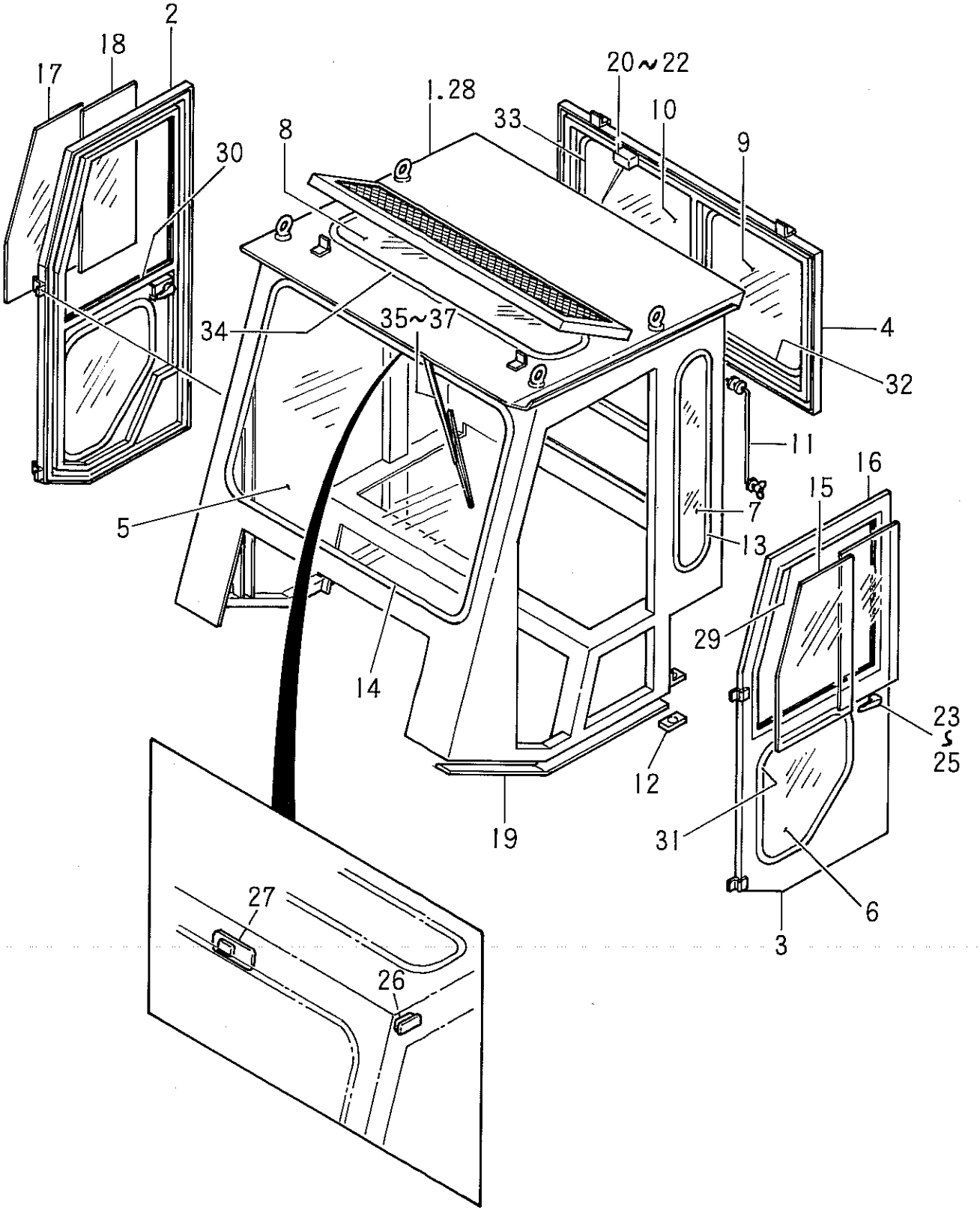

Printed in Japan

Fig.61 STEEL CAB—Inner Parts (OPTION)

見出番号 Item No.	部品番号 Part No.	部品名称 Description	個数 Req'd	備考:適用号車 Remarks: Serial No.
A	54385-30011	STEEL CAB ASS'Y. (Inc.1~37)	1	
1	-------	BODY, cab	1	
2	54525-30111	DOOR ASS'Y. R.H.	1	
3	54525-30121	DOOR ASS'Y. L.H.	1	
4	53525-30141	DOOR ASS'Y. rear	1	
5	53525-32041	GLASS, front	1	
6	54525-32151	GLASS, door lower	2	
7	54525-32161	GLASS, side rear	2	
8	53525-32071	GLASS, ceiling	1	
9	53525-32081	GLASS L.H. rear	1	
10	53525-32091	GLASS R.H. rear	1	
11	53525-32121	STAY	2	
+	53525-30161	WIRING DIAGRAM ASS'Y.	1	
12	53525-32141	CUSHION, rubber	4	
13	54525-32241	RUBBER (H)	2	
14	53525-32761	RUBBER (H)	1	
15	54525-32171	GLASS (A), door slide	1	
16	54525-32181	GLASS (B), door slide	1	
17	54525-32191	GLASS (C), door slide	1	
18	54525-32201	GLASS (D), door slide	1	
19	54525-32211	RUBBER, seal	2	
20	54515-32111	MOTOR, wiper	1	
21	54515-32121	ARM, wiper	1	
22	54515-32131	BLADE, wiper	1	
23	52125-32141	HANDLE (A)	3	
24	57830-13891	HANDLE (B)	3	
25	57830-13871	LATCH, door handle	3	
26	54515-32171	LAMP, room	1	
27	54515-32151	ROOM-MIRROR	1	

Printed in Japan

Fig.61 STEEL CAB—Inner Parts (OPTION)

見出番号 Item No.	部品番号 Part No.	部品名称 Description	個数 Req'd	備考:適用号車 Remarks: Serial No.
28	54525-32261	INNER PLATE, ceiling	1	
29	54525-32271	WINDOW L.H.	1	
30	54525-32281	WINDOW R.H.	1	
+	57830-14782	BAND	2	
+	57830-14792	HANGER	4	
+	53525-32271	RUBBER, side door seal	2	
+	01030-04016	SCREW (door stopper)	8	
+	02010-00004	WASHER, lock (door stopper)	8	
31	54525-32301	RUBBER (H)	2	
32	53525-32171	RUBBER (H)	1	
33	53525-32781	RUBBER (H)	1	
34	53525-32751	RUBBER (H)	1	
+	53525-32741	RUBBER, door seal	1	
35	53525-32821	MOTOR, wiper	1	
36	53525-32831	ARM, wiper	1	
37	53525-32841	BLADE, wiper	1	
+	01100-06016	BOLT (wiper motor)	6	
+	02010-00006	WASHER, lock (wiper motor)	6	
+	01300-05012	BOLT, room-mirror	3	
+	01030-05016	SCREW (room lamp)	2	
+	02000-00005	WASHER (room lamp)	2	
+	01030-05016	SCREW (wiper motor)	4	
+	02000-00005	WASHER (wiper motor)	4	
+	01030-05016	SCREW (ceiling inner plate)	16	
+	02000-00005	WASHER (ceiling inner plate)	16	
+	02010-00005	WASHER, lock (ceiling inner plate)	16	
+	01300-04012	BOLT, handle	6	
+	01030-06016	SCREW (latch)	12	
+	02010-00006	WASHER (latch)	12	

Printed in Japan

Fig.61 STEEL CAB—Inner Parts (OPTION)

見出番号 Item No.	部品番号 Part No.	部品名称 Description	個数 Req'd	備考:適用号車 Remarks: Serial No.
+	01030-05010	SCREW (almissusie)	26	
+	02010-00005	WASHER (almissusie)	26	
+	53525-32911	SWITCH	1	

部品番号順索引表

INDEX

FVD50Z6 FD50Z6
FVD60Z5 FD60Z5
FVD70Z2 FD70Z2

部品番号 Part No.	頁 Page	部品番号 PartNo.	頁 Page	部品番号 Part No.	頁 Page
01030-04012	5A-4	01100-08016	56-3-3	01100-10025	32-2
01030-04016	61-3	01100-08020	1-2	01100-10025	36-2
01030-04020	5A-3	01100-08020	3-1-2	01100-10025	39-2
01030-04055	5A-4	01100-08020	3-1	01100-10025	39-2
01030-05010	61-4	01100-08020	3-2-2	01100-10025	40-3
01030-05010	61-3	01100-08020	5A-4	01100-10030	24-2
01030-05016	61-3	01100-08020	31-2	01100-10030	32-2
01030-05016	61-3	01100-08020	40-2	01100-10030	39-2
01030-06012	25-1	01100-08020	40-2	01100-10030	40-2
01030-06016	31-2	01100-08020	40-4	01100-10040	2-2
01030-06016	61-3	01100-08020	44-1	01100-10045	4-2
01100-05010	5A-2	01100-08020	55-3	01100-10060	4-2
01100-05010	59-2	01100-08025	39-2	01100-10060	47-2
01100-05012	3-2	01100 08025	39-3	01100-12020	5A-3
01100-05012	3-1-2	01100-08025	40-3	01100-12020	54-3
01100-05012	3-2-2	01100-08025	45-4	01100-12025	23-2
01100-05020	24-3	01100-08025	46-3	01100-12025	28-3
01100-06010	5A-5	01100-08025	56-3	01100-12025	32-2
01100-06012	5A-3	01100-08025	56-1-3	01100-12030	18-3
01100-06012	42-2	01100-08025	56-2-3	01100-12030	24-2
01100-06012	42-4	01100-08025	56-3-3	01100-12030	32-2
01100-06014	39-2	01100-08025	60-2	01100-12030	39-2
01100-06014	40-2	01100-08030	54-2	01100-12030	40-2
01100-06016	5A-2	01100-08035	4-2	01100-12040	42-2
01100-06016	5A-3	01100-08040	45-3	01100-12045	19-3
01100-06016	61-3	01100-08040	45-4	01100-12050	51-2
01100-06016	39-3	01100-10016	5A-5	01100-12050	52-2
01100-06016	39-4	01100-10016	39-3	01100-12070	38-2
01100-06016	40-3	01100-10016	40-4	01100-14025	49-3
01100-08012	3-1-2	01100-10020	1-3	01100-14025	50-2
01100-08012	3-2-2	01100-10020	23-2	01100-14050	19-3
01100-08012	3-2-3	01100-10020	32-2	01100-16040	38-2
01100-08016	4-2	01100-10020	34-3	01100-16050	28-3
01100-08016	47-3	01100-10020	34-3	01100-16050	58-2
01100-08016	56-3	01100-10020	36-2	01100-16050	58-1-2
01100-08016	56-3	01100-10020	51-2	01100-16080	55-3
01100-08016	56-1-3	01100-10020	59-2	01100-16080	58-2
01100-08016	56-1-3	01100-10025	1-2	01100-16080	58-1-2
01100-08016	56-2-3	01100-10025	3-2-2	01100-22165	51-3
01100-08016	56-3-3	01100-10025	10-2	01100-22165	52-2

Printed in Japan

部品番号 Part No.	頁 Page	部品番号 Part No.	頁 Page	部品番号 Part No.	頁 Page
01103-12040	18-3	01120-10045	31-2	01400-00008	56-3-3
01103-12050	27-4	01120-16040	28-3	01400-00008	50-2
01103-16040	60-2	01130-10025	19-3	01400-00008	60-2
01103-16080	1-3	01170-06016	42-2	01400-00010	2-2
01103-16090	1-2	01300-04012	61-3	01400-00010	4-2
01103-20065	54-2	01300-05012	61-3	01400-00010	10-2
01103-22065	49-3	01400-00004	5A-3	01400-00010	12-2
01103-22065	50-2	01400-00004	5A-4	01400-00010	23-2
01103-22065	52-2	01400-00005	5A-2	01400-00010	24-2
01103-22065	54-3	01400-00005	24-3	01400-00010	28-2
01103-24080	18-3	01400-00005	59-2	01400-00010	31-2
01103-30070	51-2	01400-00006	5A-2	01400-00010	32-2
01106-06012	13-2	01400-00006	5A-3	01400-00010	34-3
01106-08014	12-3	01400-00006	9-2	01400-00010	34-3
01106-08025	12-2	01400-00006	31-2	01400-00010	34-3
01106-08025	14-2	01400-00006	31-2	01400-00010	39-2
01106-10030	27-2	01400-00006	39-3	01400-00010	39-3
01106-10045	22-2	01400-00006	39-4	01400-00010	40-2
01106-10045	24-2	01400-00006	40-3	01400-00010	40-3
01106-12035	18-3	01400-00008	1-2	01400-00010	59-2
01106-12040	18-4	01400-00008	4-2	01400-00012	38-2
01106-12055	18-4	01400-00008	4-2	01400-00012	39-2
01106-16040	13-4	01400-00008	5A-4	01400-00012	40-2
01106-16080	1-2	01400-00008	27-3	01400-00012	42-2
01106-10018	2-2	01400-00008	31-2	01400-00012	54-3
01110-36150	37-2	01400-00008	34-2	01400-00012	56-3
01110-36150	38-2	01400-00008	39-3	01400-00012	56-1-3
01116-10020	1-3	01400-00008	39-3	01400-00012	56-2-3
01116-10025	1-3	01400-00008	40-2	01400-00012	56-3-3
01116-10025	12-3	01400-00008	40-3	01400-00016	28-3
01116-10025	12-4	01400-00008	45-4	01400-00016	55-3
01116-10030	12-3	01400-00008	46-3	01400-00016	58-2
01116-10030	12-3	01400-00008	54-2	01400-00016	58-1-2
01116-10035	12-2	01400-00008	56-3	01400-00024	24-2
01116-10035	13-2	01400-00008	56-3	01400-00024	52-3
01116-10065	13-2	01400-00008	56-1-3	01400-00024	53-3
01116-10065	14-3	01400-00008	56-1-3	01400-10010	18-4
01116-10070	13-3	01400-00008	56-2-3	01400-10010	24-2
01116-10070	13-4	01400-00008	56-2-3	01400-10010	27-3
01116-16040	1-3	01400-00008	56-3-3	01400-10012	27-4

Printed in Japan

部品番号 Part No.	頁 Page	部品番号 PartNo.	頁 Page	部品番号 Part No.	頁 Page
01400-10016	18-3	02000-00008	45-3	02010-00005	5A-2
01400-10016	18-4	02000-00008	56-3	02010-00005	24-3
01400-10020	28-2	02000-00008	56-1-3	02010-00005	59-2
01400-10024	18-3	02000-00008	56-2-3	02010-00005	61-3
01400-20010	4-2	02000-00008	56-3-3	02010-00005	61-4
01401-00010	2-2	02000-00010	2-2	02010-00006	5A-2
01402-00008	15-2	02000-00010	2-2	02010-00006	5A-2
01402-00010	4-2	02000-00010	4-2	02010-00006	5A-3
01402-00010	23-2	02000-00010	24-2	02010-00006	5A-5
01402-00010	23-2	02000-00010	28-2	02010-00006	31-2
01402-00010	32-2	02000-00010	32-3	02010-00006	31-2
01402-00010	32-3	02000-00010	36-2	02010-00006	39-2
01402-00010	36-2	02000-00010	36-2	02010-00006	39-3
01402-00012	32-2	02000-00010	36-2	02010-00006	39-4
01402-00012	60-2	02000-00010	39-2	02010-00006	40-2
01402-00014	5A-2	02000-00010	39-2	02010-00006	40-3
01402-00016	1-2	02000-00010	39-3	02010-00006	42-2
01402-00016	1-2	02000-00010	40-2	02010-00006	42-2
01402-00016	1-3	02000-00010	40-3	02010-00006	45-4
01402-00022	19-4	02000-00010	44-1	02010-00006	61-3
01407-00010	32-3	02000-00012	39-2	02010-00006	61-3
01412-00010	53-2	02000-00012	40-2	02010-00008	1-2
01412-10024	28-2	02000-00012	53-3	02010-00008	3-1-2
01420-00006	5A-2	02000-00012	54-3	02010-00008	3-1-2
01420-00010	39-3	02000-00016	1-2	02010-00008	3-2
01420-00010	40-3	02000-00016	1-2	02010-00008	2-2-2
02000-00005	61-3	02000-00016	1-3	02010-00008	3-2-2
02000-00005	61-3	02000-00016	42-3	02010-00008	3-2-2
02000-00005	61-3	02000-00016	58-1-2	02010-00008	4-2
02000-00006	1-3	02000-00016	60-2	02010-00008	4-2
02000-00006	31-2	02000-00020	19-2	02010-00008	4-2
02000-00006	31-2	02000-00020	5A-2	02010-00008	5A-4
02000-00006	31-3	02000-00022	24-3	02010-00008	31-2
02000-00008	4-2	02000-00022	36-2	02010-00008	34-2
02000-00008	23-2	02010-00004	5A-3	02010-00008	39-2
02000-00008	32-3	02010-00004	5A-4	02010-00008	39-3
02000-00008	39-3	02010-00004	61-3	02010-00008	39-4
02000-00008	40-2	02010-00005	3-1-2	02010-00008	40-2
02000-00008	40-4	02010-00005	3-2	02010-00008	40-2
02000-00008	42-2	02010-00005	3-2-2	02010-00008	40-3

Printed in Japan

部品番号 Part No.	頁 Page	部品番号 Part No.	頁 Page	部品番号 Part No.	頁 Page
02010-00008	40-4	02010-00010	36-2	02010-00022	52-2
02010-00008	44-1	02010-00010	36-2	02010-00030	51-2
02010-00008	45-3	02010-00010	39-2	02010-00036	37-2
02010-00008	45-4	02010-00010	39-3	02010-00036	38-2
02010-00008	45-4	02010-00010	39-3	02011-00006	13-2
02010-00008	46-3	02010-00010	40-2	02011-00008	12-2
02010-00008	47-3	02010-00010	40-3	02011-00008	14-2
02010-00008	54-2	02010-00010	40-3	02011-00008	15-2
02010-00008	55-3	02010-00010	47-2	02011-00010	1-3
02010-00008	56-3	02010-00010	51-2	02011-00010	1-3
02010-00008	56-3	02010-00010	59-2	02011-00010	12-2
02010-00008	56-3	02010-00012	5A-3	02011-00010	13-2
02010-00008	56-1-3	02010-00012	18-3	02011-00010	14-2
02010-00008	56-1-3	02010-00012	19-3	02011-00010	15-3
02010-00008	56-1-3	02010-00012	23-2	02011-00010	18-4
02010-00008	56-2-3	02010-00012	24-2	02011-00010	22-2
02010-00008	56-2-3	02010-00012	28-3	02011-00010	24-2
02010-00008	56-2-3	02010-00012	32-2	02011-00010	27-2
02010-00008	56-3-3	02010-00012	38-2	02011-00012	12-2
02010-00008	56-3-3	02010-00012	39-2	02011-00012	18-3
02010-00008	56-3-3	02010-00012	40-2	02011-00012	18-4
02010-00008	60-2	02010-00012	42-2	02011-00016	13-4
02010-00008	60-2	02010-00012	51-2	02011-00016	60-2
02010-00010	1-2	02010-00012	52-2	02011-00020	18-2
02010-00010	2-2	02010-00012	54-3	02011-00020	54-2
02010-00010	1-3	02010-00012	54-3	02011-00024	18-3
02010-00010	3-2-2	02010-00012	53-3	02100-00035	49-3
02010-00010	4-2	02010-00012	19-3	02100-00035	49-3
02010-00010	4-2	02010-00014	49-3	02100-00035	52-2
02010-00010	5A-5	02010-00014	50-2	02100-00045	13-3
02010-00010	10-2	02010-00016	1-3	02100-00045	16-2
02010-00010	19-3	02010-00016	18-3	02100-00055	13-3
02010-00010	23-2	02010-00016	28-3	02100-00055	16-2
02010-00010	24-2	02010-00016	38-2	02100-00055	49-2
02010-00010	28-2	02010-00016	55-3	02100-00055	50-2
02010-00010	32-2	02010-00016	58-2	02100-00055	51-2
02010-00010	32-2	02010-00016	58-2	02100-00055	51-2
02010-00010	34-3	02010-00016	58-1-2	02100-00055	52-2
02010-00010	34-3	02010-00016	58-1-2	02100-00055	52-3
02010-00010	34-3	02010-00022	51-3	02100-00100	54-2

Printed in Japan

部品番号 Part No.	頁 Page	部品番号 PartNo.	頁 Page	部品番号 Part No.	頁 Page
02110-00080	12-3	02262-10030	32-2	03300-00120	27-2
02110-00100	51-2	02262-16035	40-3	03300-00120	27-3
02110-00100	52-3	02262-18030	32-3	03300-00220	48-2
02200-02016	31-2	02270-04016	31-2	03300-00280	45-3
02200-02020	21-2	02270-04032	12-3	03300-00280	54-3
02200-02020	23-2	02270-04032	49-2	03300-00290	45-2
02200-02020	32-3	02270-04032	50-2	03300-00290	46-2
02200-02020	42-2	02270-10036	32-3	03300-00380	45-2
02200-02025	44-1	02280-16040	19-2	03300-00380	46-2
02200-03015	39-2	02432-01008	56-2	03300-10500	53-2
02200-03020	36-2	02432-01008	56-2	03310-00350	27-3
02200-03020	36-2	02432-01008	56-1-2	03310-00550	27-3
02200-03020	36-2	02432-01008	56-1-2	03310-00600	27-2
02200-03025	21-2	02432-01008	56-1-2	03310-00650	27-2
02200-03040	53-3	02432-01008	56-2-2	03310-00950	53-2
02200-04035	36-2	02432-01008	56-2-2	03310-01050	53-2
02200-04036	40-3	02432-01008	56-3-2	03320-00140	45-3
02200-04040	27-3	02432-01008	56-3-2	03320-00140	45-4
02200-04045	19-4	03000-06209	13-3	03320-00140	46-3
02200-04050	24-3	03000-06209	16-2	03320-00140	46-3
02200-05045	27-4	03001-06209	12-2	03320-00140	47-2
02200-05045	28-2	03006-06209	16-2	03320-00180	47-2
02200-05045	28-3	03006-06309	13-3	03320-00180	47-2
02200-05090	27-4	03006-06309	16-2	03320-00180	47-3
02200-06060	53-2	03006-06211	51-2	03320-00180	47-3
02200-06050	24-2	03030-06211	52-2	03320-00240	45-3
02200-16010	31-2	03116-03001	19-3	03320-00240	45-3
02200-16010	31-2	03180-47620	18-2	03320-00240	45-3
02200-16015	31-3	03180-47681	18-2	03320-00240	45-3
02200-25016	32-3	03180-47820	18-2	03320-00240	54-3
02212-12025	18-2	03180-47896	18-2	03320-00320	13-4
02242-08115	54-2	03190-00006	13-3	03320-00500	55-2
02262-06015	31-2	03190-00008	13-2	03330-00540	54-2
02262-06025	31-2	03190-00012	18-3	03350-00250	12-2
02262-08020	42-2	03192-00011	28-3	03350-00250	12-3
02262-08025	32-3	03192-10211	28-3	03350-01100	55-3
02262-08030	23-2	03192-33023	18-3	04011-00303	13-2
02262-10025	39-2	03211-09501	28-3	04012-00202	45-4
02262-10028	36-2	03218-08501	54-2	04012-00404	34-2
02262-10028	36-2	03300-00120	14-2	04012-00404	34-2

Printed in Japan

部品番号 Part No.	頁 Page	部品番号 PartNo.	頁 Page	部品番号 Part No.	頁 Page
04012-00606	47-3	04911-00030	34-2	10040-00584	51-2-2
04134-00303	47-2	04911-00030	34-3	10040-00584	56-3-2
04461-04105	47-3	04911-00030	34-3	10364-19811	26-2
04471-04085	47-2	04911-00030	47-3	10513-60121	21-2
04524-03060	47-2	04911-00030	47-3	10523-50011	19-3
04524-03080	47-2	04911-00030	47-3	10523-50021	19-3
04531-06090	45-2	04911-00050	2-2	10523-50031	19-3
04531-06090	46-2	04911-00053	45-4	10523-50041	19-3
04531-06105	46-2	04911-00053	46-3	10523-50051	19-3
04700-14053	45-2	04911-00055	45-2	10754-10201	25-1
04700-14053	46-2	04911-00055	45-4	10754-10303	25-1
04700-14190	45-4	04911-00055	46-2	10917-10001	12-2
04700-14190	46-3	04911-00055	46-3	10917-10001	17-2
04710-04065	45-4	04911-00065	2-2	10917-19801	17-2
04710-04080	45-4	04911-00080	1-2	12652-59802	12-2
04710-04135	45-4	04911-00090	1-3	12652-59812	13-2
04710-04150	46-3	04921-02005	45-4	12652-59822	14-2
04720-04001	5A-4	04921-02005	45-4	12652-59842	16-2
04720-10155	58-2	04921-02115	54-2	12654-10201	24-2
04720-10155	58-1-2	04921-02120	53-3	12654-10201	26-2
04720-12006	5A-5	05000-10003	5A-2	12663-50001	18-3
04901-00100	27-4	05020-10003	5A-2	12663-50001	19-2
04901-00100	27-4	06001-82515	29-2	12663-50301	19-2
04901-00100	28-2	06001-82515	29-2	12663-52001	19-2
04901-00100	28-3	06001-82515	29-2	12663-52011	19-2
04901-00100	28-3	06002-82515	29-2	12663-59801	19-2
04901-00100	51-2	06002-82515	29-2	12952-50001	1-3
04901-00100	52-2	06006-82515	29-2	12952-50001	12-2
04901-00100	55-3	06700-82515	29-2	12952-59801	15-2
04901-00145	24-3	06701-82515	29-2	13917-39801	43-2
04901-00160	23-2	06711-82515	29-2	14063-52001	19-3
04901-00160	24-2	06711-82515	29-2	14063-60001	18-4
04901-00160	28-2	06802-82515	30-1	14063-60001	21-2
04901-00190	32-2	06802-82515	30-1	14063-62001	21-2
04901-00190	36-2	09192-30110	53-2	14387-30201	42-2
04901-00190	55-3	09200-00103	56-2	14387-30201	43-2
04901-00021	45-4	09210-10200	56-1-2	15307-10201	41-2
04911-00022	59-2	10040-00584	5A-4	15413-42191	19-3
04911-00023	45-4	10040-00584	56-3	20020-00005	34-3
04911-00023	46-3	10040-00584	56-1-3	20020-00025	34-2

Printed in Japan

部品番号 Part No.	頁 Page	部品番号 PartNo.	頁 Page	部品番号 Part No.	頁 Page
20020-00025	34-3	22192-22091	58-1-2	22257-62042	45-2
20020-00134	24-3	22192-42021	5A-2	22257-62042	54-3
20020-00135	24-3	22192-42401	5A-3	22259-10021	56-2
20020-00192	24-3	22192-42401	9-2	22292-22012	3-1-2
20080-00029	19-3	22192-42401	10-2	22292-22012	3-1-2
20080-00030	19-3	22192-42411	5A-3	22292-22012	3-2-2
20080-00031	18-2	22194-10201	25-1	22292-22012	3-2-2
20080-00032	18-2	22195-22022	31-2	22298-40111	53-2
20080-00034	19-2	22195-22032	31-2	22432-12101	2-2
20119-10311	57-1	22195-22041	31-2	22432-20201	3-2
20155-30061	32-2	22195-22091	58-2	22432-20201	3-1-2
20158-50071	55-3	22195-40302	39-2	22432-20201	3-2-2
20219-20071	57-1	22195-40302	40-3	22434-12001	24-2
20224-20034	24-2	22196-40502	39-2	22438-42631	53-2
20224-20083	24-2	22197-52081	3-2-2	22438-42641	53-2
20229-10531	56-3	22197-52091	3-2-2	22438-42651	53-2
20229-10531	56-1-3	22198-12031	49-2	22438-42661	53-2
20229-10531	56-2-3	22198-12031	50-2	22438-42711	53-2
20229-10531	56-3-3	22198-12051	49-2	22438-42721	53-2
20272-40032	5A-2	22198-12051	50-2	22438-49801	53-2
20312-40231	5A-5	22199-12401	56-3	22439-12031	56-2
20314-20042	24-2	22199-12401	56-1-3	22439-12031	56-2-2
20314-20051	24-2	22199-12401	56-2-2	22439-12031	56-1-2
20314-20061	24-2	22199-12401	56-3-2	22439-12031	56-1-2
20314-20071	24-2	22199-22001	57-1	22439-12031	56-3-2
20314-20091	24-2	22199-22011	57-1	22439-12051	39-4
20314-20111	24-2	22199-22021	57-1	22439-12051	40-4
20314-30161	28-2	22199-22261	57-1	22512-20031	3-2
20317-60331	45-4	22212-40042	5A-2	22512-20031	3-1-2
20317-60331	46-3	22215-40391	33-2	22512-20031	3-2-2
20423-60011	46-21-2	22229-10021	56-2	22517-40051	42-2
20432-10051	2-2	22229-10021	56-1-2	22519-10061	56-1-2
20913-50231	19-3	22229-10021	56-2-2	22519-10071	56-1-2
20919-10411	9-2	22229-10021	56-3-2	22519-10111	56-2
20959-30302	5A-3	22239-10021	56-2	22519-10131	56-2
22112-40131	9-2	22250-52831	53-2	22519-10291	56-1-2
22114-10031	24-2	22252-32241	4-2	22532-20051	3-2
22117-10041	47-2	22252-32251	4-2	22532-20051	3-1-2
22117-40032	42-2	22252-32251	39-3	22532-20051	3-2-3
22118-40062	55-3	22252-32251	40-4	22539-10921	56-1-2

Printed in Japan

部品番号 Part No.	頁 Page	部品番号 PartNo.	頁 Page	部品番号 Part No.	頁 Page
22548-34051	51-2	22650-13162	53-3	22653-92312	23-2
22548-34051	52-2	22652-20201	3-2	22653-92381	23-2
22548-34061	51-2	22652-20201	3-1-2	22653-92381	32-3
22548-34061	52-2	22652-20201	3-2-2	22653-92391	23-2
22572-22081	3-1-2	22652-22021	3-2	22653-92391	32-3
22572-22081	3-1-2	22652-42131	5A-3	22653-92401	23-2
22572-22081	3-2-2	22652-52031	44-1	22654-20201	24-2
22572-22081	3-2-2	22652-52051	1-3	22654-30202	28-2
22578-22291	49-2	22652-52061	1-3	22654-30312	28-2
22578-22291	52-2	22653-02032	18-2	22654-30701	28-3
22604-50021	24-3	22653-02042	18-2	22654-30801	28-3
22612-40131	5A-4	22653-02051	18-2	22654-32032	28-2
22613-02101	18-3	22653-02061	18-2	22654-32061	28-2
22614-30001	28-2	22653-02073	18-2	22654-32111	28-2
22614-30280	28-2	22653-02081	18-2	22654-32121	28-2
22614-30310	28-3	22653-02091	18-2	22654-32121	28-2
22614-30320	28-3	22653-02102	18-2	22654-32131	28-2
22614-52001	24-3	22653-02111	18-3	22654-32142	28-2
22615-40141	34-2	22653-02121	18-3	22654-32152	28-2
22615-40171	34-3	22653-02271	18-2	22654-32191	28-2
22615-40751	34-2	22653-03001	18-2	22654-32201	28-2
22615-40802	34-2	22653-33201	22-2	22654-32211	28-2
22615-42021	34-2	22653-32001	22-2	22654-32222	28-2
22615-50201	36-2	22653-46051	53-3	22654-32231	28-2
22618-40071	54-2	22653-62001	18-4	22654-32241	28-2
22618-40302	54-2	22653-70203	18-4	22654-32251	28-2
22618-42031	54-2	22653-70203	20-2	22654-32251	28-2
22618-42041	54-2	22653-70303	18-4	22654-32271	28-3
22619-12051	56-3	22653-70303	20-2	22654-32281	28-3
22619-12051	56-1-3	22653-72001	18-4	22654-32301	28-3
22619-12051	56-2-3	22653-72011	18-4	22654-32311	28-3
22619-12051	56-3-3	22653-72021	18-4	22654-32321	28-3
22619-12051	60-2	22653-72031	18-4	22654-32331	28-3
22627-62141	44-1	22653-90602	23-2	22654-32341	28-3
22628-42201	54-2	22653-90702	23-2	22654-32351	28-3
22628-42281	54-2	22653-92272	23-2	22654-32451	28-4
22628-42291	54-2	22653-92301	23-2	22654-39801	28-2
22628-49811	54-2	22653-92301	23-2	22654-39811	28-2
22648-20203	50-2	22653-92301	32-3	22654-40402	29-2
22649-12082	56-2	22653-92301	36-2	22654-42001	29-2

Printed in Japan

部品番号 Part No.	頁 Page	部品番号 PartNo.	頁 Page	部品番号 Part No.	頁 Page
22654-42011	29-2	22657-69801	44-1	22658-33061	52-2
22654-42011	30-1	22657-82062	47-3	22658-40201	54-2
22654-42061	29-2	22657-82081	47-3	22658-40201	54-2
22655-40351	34-2	22657-82211	47-3	22658-40402	54-2
22655-40361	34-2	22658-20203	50-2	22658-40501	54-2
22655-42141	34-2	22658-20301	50-2	22658-42332	54-2
22655-42141	34-2	22658-20301	52-2	22658-42342	54-2
22655-42161	34-2	22658-22041	49-2	22658-42381	54-3
22655-42191	34-2	22658-22041	50-2	22658-42401	53-3
22655-42211	34-3	22658-22101	49-2	22658-42701	54-3
22655-42221	34-3	22658-22101	50-2	22658-42731	54-3
22655-42231	34-3	22658-22101	51-2	22658-42801	54-2
22655-42291	34-2	22658-22111	52-2	22658-42821	52-3
22655-42341	34-2	22658-22121	49-3	22658-42821	53-3
22655-42341	34-2	22658-22121	50-2	22658-42831	54-3
22655-42541	32-3	22658-22121	52-2	22658-42841	54-3
22655-42551	32-3	22658-22131	49-3	22658-45691	52-3
22655-42561	32-3	22658-22131	50-2	22658-45771	52-3
22655-50101	36-2	22658-22131	52-2	22658-46051	53-3
22655-52081	36-2	22658-22141	49-3	22658-46131	53-3
22655-52101	36-2	22658-22141	50-2	22658-50601	55-3
22655-52261	36-2	22658-22141	52-2	22658-52061	55-2
22656-32051	37-2	22658-22203	49-3	22658-52081	55-3
22656-32051	38-2	22658-22203	50-2	22658-52151	55-3
22656-32061	37-2	22658-22401	49-2	22658-52301	55-3
22656-32061	38-2	22658-22401	50-2	22658-52301	55-3
22656-32101	37-2	22658-22401	51-2	22659-12021	55-2
22656-82001	39-4	22658-22401	52-2	22659-12021	56-3-2
22657-12001	41-2	22658-30205	52-2	22659-12031	56-3
22657-60602	45-2	22658-30245	52-2	22659-12031	56-1-3
22657-60602	54-3	22658-30402	52-2	22659-12031	56-2-2
22657-62111	44-1	22658-30442	52-2	22659-12031	56-3-2
22657-62121	44-1	22658-30601	51-2	22659-12091	56-2
22657-62131	44-1	22658-30601	52-2	22659-12171	56-1-3
22657-62141	44-1	22658-32941	51-2	22659-12171	56-2-2
22657-62151	44-1	22658-32941	52-2	22659-12171	56-2-2
22657-62202	54-3	22658-33021	52-3	22659-12171	56-2-2
22657-62202	45-2	22658-33022	53-3	22659-12171	56-3-2
22657-64001	45-2	22658-33031	54-3	22659-22001	57-1
22657-64001	46-2	22658-33061	51-2	22659-32061	56-3

Printed in Japan

部品番号 Part No.	頁 Page	部品番号 Part No.	頁 Page	部品番号 Part No.	頁 Page
22659-32061	56-1-3	22956-40231	39-2	23645-49921	33-2
22659-32061	56-2-3	22957-82001	47-3	23645-49941	33-2
22659-32061	56-3-3	22957-82011	47-3	23645-49951	33-2
22668-20202	50-2	22959-12051	56-2-2	23645-49951	33-2
22668-40001	54-2	22959-12071	56-2-2	23652-23021	3-1-2
22669-12001	56-2	22959-12081	56-2-2	23652-23021	3-2-2
22672-42501	9-2	22959-12111	56-2-2	23652-42081	58-1-2
22672-42501	10-2	23019-20011	57-1	23652-42081	58-2
22675-32021	32-2	23155-22011	31-2	23652-42221	5A-2
22675-32021	32-2	23169-42051	33-2	23652-44041	5A-4
22675-42491	45-4	23222-00108	27-2	23652-44051	5A-4
22675-42531	53-3	23222-00806	27-2	23652-52041	23-2
22679-12061	56-2	23228-01802	27-2	23652-52051	23-2
22679-12101	39-4	23232-42072	5A-2	23655-25001	31-2
22679-32201	5A-3	23235-20031	31-2	23656-40301	39-3
22679-43321	45-4	23235-40091	32-2	23656-40301	40-3
22679-47401	56-2	23309-12021	56-1-2	23656-42331	39-3
22762-42001	36-2	23329-12051	56-1-2	23656-42331	40-3
22777-60301	47-2	23442-20131	3-1-2	23656-42341	39-3
22777-60301	47-3	23442-20131	3-2-2	23656-42341	40-4
22777-62001	47-2	23452-22201	3-2	23656-82001	40-4
22777-62001	47-3	23452-42181	5A-2	23662-20042	3-2
22777-62091	47-2	23452-42201	5A-5	23775-42101	32-2
22859-12021	56-2	23456-42181	39-2	23776-42391	39-3
22859-12021	56-1-2	23457-42101	42-2	23776-42391	40-3
22859-12021	56-2-2	23457-42101	42-2	23776-42401	39-3
22859-12021	56-3-2	23457-52201	44-1	23776-42401	40-3
22859-12031	56-1-2	23457-52211	44-1	23811-00011	1-2
22951-02001	1-2	23457-62221	45-2	23811-00021	1-2
22951-02011	1-2	23457-62221	54-3	23811-00021	1-2
22951-02021	1-2	23460-92321	45-4	23811-00021	1-3
22951-02081	1-2	23469-12121	56-2	23811-00051	1-2
22952-22001	3-2	23469-12121	56-2	23811-00051	1-2
22953-92001	23-2	23642-20042	3-1	23811-00051	1-3
22955-22041	31-2	23642-20042	3-2-2	23811-32051	4-2
22955-40221	34-2	23642-40831	5A-3	23812-32111	4-2
22955-42041	32-2	23642-40841	5A-3	23812-32121	4-2
22955-42061	32-3	23645-49871	33-2	23812-40171	5A-3
22955-42101	34-3	23645-49891	33-2	23812-40171	9-2
22955-52001	36-2	23645-49901	33-2	23812-40171	10-2

Printed in Japan

部品番号 Part No.	頁 Page	部品番号 PartNo.	頁 Page	部品番号 Part No.	頁 Page
23812-40271	56-3	23913-02041	30-1	24014-50041	24-3
23812-40271	56-1-3	23914-40301	29-2	24018-50211	55-3
23812-40271	56-2-3	23914-42021	29-2	24028-30022	51-2
23812-40271	56-3-3	23915-20201	31-2	24028-30022	52-2
23812-40902	5A-3	23916-32011	37-2	24028-30032	51-2
23812-40902	9-2	23916-32011	38-2	24028-30032	52-2
23812-40902	10-2	23916-42371	39-2	24318-42011	53-2
23812-42001	5A-3	23916-42371	40-2	24319-43611	51-2
23812-42091	5A-2	23916-42381	39-2	24319-43621	51-2
23812-60081	21-2	23916-42381	40-2	24351-00111	1-2
23812-60091	21-2	23917-40211	42-2	24351-12001	1-3
23813-60121	21-2	23917-42031	42-2	24351-12011	1-3
23813-60131	21-2	23917-42091	42-2	24352-32081	4-2
23815-50032	36-2	23917-42151	42-2	24352-40111	5A-4
23816-10561	55-3	23917-42161	42-2	24352-40201	5A-3
23817-60241	45-3	23917-42171	42-2	24352-42001	5A-2
23817-60241	46-3	23917-42181	42-2	24352-42011	5A-2
23817-60251	45-3	23917-42191	42-2	24352-42021	5A-2
23817-60251	46-2	23917-60461	45-2	24352-42031	5A-4
23817-60261	45-4	23917-60461	45-2	24352-42041	5A-4
23817-60261	46-3	23917-60461	46-2	24352-42091	5A-4
23817-60881	45-3	23917-60461	46-2	24352-42311	9-2
23817-60881	46-3	23917-62221	45-2	24352-42311	10-2
23817-60891	45-3	23917-62221	45-2	24352-42331	5A-4
23817-60891	46-2	23917-62221	46-2	24352-42341	5A-4
23817-60911	45-4	23917-62221	46-2	24352-42371	9-2
23817-60911	46-3	23917-62472	45-2	24352-42371	10-2
23817-30071	36-2	23917-62472	45-3	24352-42401	5A-2
23818-30071	51-2	23918-42761	53-2	24352-42441	5A-4
23818-30071	52-2	23919-12011	56-2	24352-42451	5A-4
23818-50211	55-3	23919-12011	56-3-2	24352-42461	5A-3
23819-20021	57-1	23919-12101	56-3	24352-42471	5A-3
23911-02051	1-3	23919-12101	56-1-3	24352-42551	5A-2
23911-02071	1-3	23919-12101	56-2-3	24354-12001	24-2
23912-40501	5A-3	23919-12101	56-3-2	24354-42301	28-2
23912-40511	5A-3	23919-12111	39-4	24355-22011	31-2
23912-42031	5A-4	23919-12111	40-4	24358-12111	49-2
23912-42111	5A-5	23950-62301	45-3	24358-12111	50-2
23912-42211	5A-3	23998-42401	53-2	24358-19801	49-2
23913-02041	29-2	24014-50031	24-3	24358-19801	50-2

Printed in Japan

部品番号 Part No.	頁 Page	部品番号 PartNo.	頁 Page	部品番号 Part No.	頁 Page
24358-52021	55-3	24382-42091	5A-4	24386-42101	39-3
24358-52101	55-2	24382-42091	9-2	24386-42101	40-3
24359-12001	56-2	24382-42091	10-2	24386-42161	39-2
24359-12001	56-1-2	24382-42101	5A-4	24386-42161	40-2
24359-12021	56-2	24382-42101	5A-4	24386-42171	39-3
24359-12021	56-2-2	24382-42151	5A-4	24386-42171	40-3
24359-12021	56-3-2	24382-42161	5A-4	24386-42181	39-3
24376-32001	37-2	24382-42171	5A-4	24386-42181	40-3
24376-32021	37-2	24382-42181	5A-4	24386-42221	39-3
24378-10201	49-2	24382-42191	5A-5	24386-42221	40-3
24378-10201	50-2	24382-42201	5A-5	24386-42231	39-3
24378-10401	49-2	24383-02001	18-3	24386-42231	40-3
24378-10401	50-2	24383-02031	18-3	24386-42301	39-2
24379-12051	56-1-2	24383-02041	18-3	24386-42301	40-2
24379-12051	56-2-2	24384-20201	24-2	24386-42401	39-2
24379-12051	56-2-2	24384-22001	24-2	24386-42401	40-2
24379-12051	56-3-2	24384-50301	24-2	24386-50201	39-3
24379-12151	56-2	24384-50301	27-2	24386-50201	40-4
24379-19801	56-2	24385-00201	33-2	24386-50301	39-3
24379-19811	56-1-2	24385-22001	31-2	24386-50301	40-4
24379-40101	49-2	24385-40151	32-2	24387-40201	42-2
24381-00201	1-2	24385-40161	32-2	24387-42011	42-2
24381-02001	1-2	24385-40201	32-2	24387-50101	44-1
24381-12011	1-3	24385-40201	33-2	24387-60201	45-3
24381-12012	1-3	24385-40211	34-2	24387-60211	45-3
24382-10301	2-2	24385-40221	34-2	24387-60211	46-3
24382-12001	2-2	24385-40251	32-2	24387-62001	45-3
24382-12011	2-2	24385-40261	32-2	24387-62001	46-2
24382-12121	2-2	24385-42011	34-2	24387-62011	45-3
24382-12131	2-2	24385-42011	35-2	24387-62011	46-3
24382-12141	2-2	24385-42141	32-2	24387-62021	45-2
24382-32001	4-2	24385-42171	32-2	24387-62041	45-2
24382-32011	4-2	24385-42301	34-2	24387-62041	46-2
24382-32041	4-2	24386-10101	37-2	24387-80301	47-2
24382-32051	4-2	24386-32001	37-2	24387-80301	48-2
24382-32061	4-2	24386-32031	37-2	24388-10201	49-2
24382-42031	5A-4	24386-40201	39-2	24388-10401	49-2
24382-42051	5A-2	24386-40201	40-2	24388-10401	50-2
24382-42061	5A-4	24386-40301	39-2	24388-32941	51-2
24382-42061	5A-5	24386-40401	39-2	24388-40181	55-2

Printed in Japan

部品番号 Part No.	頁 Page	部品番号 PartNo.	頁 Page	部品番号 Part No.	頁 Page
24388-50101	55-2	24389-42111	49-2	25079-10412	56-2-2
24388-50111	55-2	24389-42201	49-2	25079-10412	56-3-2
24388-50121	55-2	24389-42211	49-3	25176-12371	28-3
24388-50131	55-2	24389-43601	51-2	25176-12451	28-3
24388-50151	55-2	24389-44001	53-2	25177-12001	47-2
24388-50161	55-2	24389-44041	53-2	25177-12001	47-2
24388-50171	55-2	24389-44211	53-2	25177-12021	47-2
24388-50351	55-3	24389-44251	53-2	25177-12031	47-2
24388-52011	55-3	24389-44301	53-2	25177-61111	47-2
24388-52021	55-3	24389-44312	53-3	25177-61111	47-2
24388-52031	55-3	24389-44352	55-3	25177-62171	47-2
24388-52041	55-2	24389-44381	53-3	25177-62171	47-2
24388-52051	55-2	24389-44391	53-3	25235-00101	33-2
24388-52061	55-3	24389-45091	45-3	25235-40199	33-2
24388-52101	55-3	24389-45202	45-3	25276-52032	40-2
24388-59801	55-2	24389-45252	45-3	25276-52032	40-3
24389-12051	56-1-3	24389-45262	45-3	25277-82002	47-3
24389-12051	56-2-2	24389-49801	53-3	25277-82002	47-3
24389-12051	56-2-2	24396-32001	37-2	25277-82002	47-3
24389-12051	56-3-2	24396-32021	37-2	25277-82012	47-3
24389-12151	56-2	24398-10201	49-2	25277-82012	47-3
24389-19801	56-2	24398-10201	50-2	25302-42191	5A-2
24389-19811	58-1-2	24398-10401	49-2	25303-92371	23-2
24389-32001	56-3	24398-10401	50-2	25303-92391	23-2
24389-32001	56-1-3	24399-12051	56-1-3	25306-43011	24-2
24389-32001	56-2-3	24399-12051	56-2-2	25306-42202	38-2
24389-32001	56-3-3	24399-12051	56-3-2	25306-42202	39-2
24389-32041	56-3	24399-12151	56-2	25306-42202	40-2
24389-32041	56-1-3	24399-19801	56-2	25306-42211	38-2
24389-32041	56-2-3	24399-19811	56-1-2	25306-42211	39-2
24389-32041	56-3-3	24399-40101	49-2	25309-10201	56-3
24389-40101	49-2	24399-40601	53-2	25309-10201	56-1-3
24389-40202	51-2	24539-50480	59-2	25309-10201	56-2-3
24389-40242	51-2	24539-50500	59-2	25309-10201	56-3-3
24389-40401	51-2	24539-50781	59-2	25309-10201	56-3-3
24389-40441	51-2	24837-60201	46-2	25309-12041	5A-4
24389-40601	53-2	25073-00031	18-2	25309-12062	5A-4
24389-40801	53-2	25073-00031	18-3	26203-00301	18-2
24389-40841	53-2	25079-10412	56-3	26212-42211	5A-4
24389-42101	49-2	25079-10412	56-1-3	27012-43161	9-2

Printed in Japan

部品番号 Part No.	頁 Page	部品番号 PartNo.	頁 Page	部品番号 Part No.	頁 Page
27132-40111	5A-5	52432-83011	56-2-2	53525-32121	61-2
27132-40111	10-2	52432-83011	56-2-2	53525-32141	61-2
27132-40111	31-3	52642-82001	56-1-2	53525-32171	61-3
27132-40111	34-2	52642-82011	56-3-2	53525-32181	60-2
27132-40171	47-3	52651-62023	49-3	53525-32211	60-2
27132-40171	47-3	52651-92191	38-2	53525-32271	61-3
27132-40181	3-2	52652-72001	5A-5	53525-32301	61-3
27132-40181	32-2	52652-72011	5A-5	53525-32571	5A-5
27132-40181	59-2	52652-82001	56-1-2	53525-32581	5A-5
27142-42311	56-3	52652-82021	56-1-2	53525-32601	5A-5
27142-42311	56-1-3	52652-82031	56-3-2	53525-32741	61-3
27142-42311	56-2-3	52656-80101	30-1	53525-32751	61-3
27142-42311	56-3-3	52656-80201	30-1	53525-32761	61-2
27732-42311	9-2	52656-80301	30-1	53525-32781	61-3
27732-42311	10-2	52656-82021	30-1	53525-32821	61-3
27732-42311	38-2	52657-22001	59-2	53525-32831	61-3
27919-12191	56-2	52657-22011	59-2	53525-32841	61-3
27919-12191	56-1-2	52657-22031	59-2	53525-32911	61-4
27919-12191	56-2-2	52657-22041	59-2	53525-33141	10-2
27919-12191	56-3-2	52657-22051	59-2	53525-33521	5A-5
27919-12201	56-2	52657-22051	59-2	53652-82021	56-2-2
27919-12201	56-1-2	52657-22081	59-2	53812-78241	3-1-2
27919-12201	56-2-2	52657-22101	59-2	53812-78241	3-1-2
27919-12201	56-3-2	52662-82001	56-1-2	53812-78241	3-2-2
52112-72251	3-1-1	52662-82011	56-3-2	53812-78241	3-2-3
52112-72251	3-2-2	52672-72121	56-1-2	53911-12011	1-2
52192-82011	56-3-2	52672-82061	56-3-2	53911-12021	1-2
52192-82021	56-3-2	52672-82211	56-2-2	53916-80201	30-1
52192-82031	56-3-2	52672-82251	56-2-3	53916-82031	30-1
52192-82051	56-3-2	52672-82261	56-2-2	54047-20121	59-2
52192-82061	56-3-2	52672-82271	56-2-2	54352-12801	5A-3
52192-82071	56-3-2	52672-82331	56-2-2	54352-12811	5A-3
52232-82071	56-1-2	52672-82371	56-2-2	54352-72001	3-1-2
52125-32141	61-2	52672-82381	56-2-2	54352-72001	3-2-2
52252-72071	3-2	53525-30141	61-2	54352-72021	3-1-2
52252-72071	3-1-2	53525-30161	61-2	54352-72021	3-2-2
52252-72071	3-2-2	53525-32041	61-2	54352-72041	3-1-2
52252-72071	44-1	53525-32071	61-2	54352-72051	1-2
52431-92111	38-2	53525-32081	61-2	54352-72061	1-2
52432-72011	56-1-2	53525-32091	61-2	54352-72071	5A-3

Printed in Japan

部品番号 Part No.	頁 Page	部品番号 PartNo.	頁 Page	部品番号 Part No.	頁 Page
54352-82001	1-3	54385-30011	60-2	57246-01901	45-3
54352-72041	3-2-3	54385-30011	61-2	57246-01901	45-3
54352-82191	3-2-2	54385-30201	40-2	57246-01901	46-2
54352-82201	3-2-2	54385-30251	40-2	57246-01901	46-3
54355-12751	58-2	54385-32031	40-2	57246-02151	45-3
54355-12751	58-1-2	54385-32041	40-4	57246-02151	45-3
54355-12761	58-2	54385-32051	5 A-5	57246-02151	46-2
54355-12761	58-1-2	54385-32061	56-3	57246-02151	46-3
54355-12801	58-2	54385-32061	56-1-3	57246-02181	47-2
54355-12801	58-1-2	54385-32061	56-2-3	57246-04001	47-2
54355-12811	58-2	54385-32061	56-3-3	57830-13871	61-2
54355-12811	58-1-2	54387-22001	59-2	57830-14782	61-3
54371-90101	38-2	54387-22011	59-2	57830-14792	61-3
54381-60201	49-2	54391-60201	49-2	62014-12271	38-2
54381-72001	4-2	54391-90101	38-2	63110-18201	56-1-2
54381-90101	38-2	54515-32111	61-2	64019-22221	55-3
54381-90301	38-2	54515-32121	61-2	80110-00620	45-2
54381-92071	38-2	54515-32131	61-2	80110-00624	46-2
54381-92081	38-2	54515-32151	61-2	80110-00718	45-2
54381-92091	38-2	54515-32171	61-2	80110-00718	46-2
54381-92101	38-2	54525-30111	61-2	80430-00006	45-2
54381-92111	38-2	54525-30121	61-2	80430-00006	46-2
54382-60001	36-2	54525-32151	61-2	80430-00007	45-2
54382-60001	36-2	54525-32171	61-2	80430-00007	46-2
54382-62021	36-2	54525-32181	61-2	81640-00008	3-2
54382-72001	1-2	54525-32191	61-2	81640-00008	3-1-2
54382-82011	3-2-2	54525-32201	61-2	81640-00008	44-1
54382-82051	3-2-2	54525-32211	61-2	89140-00009	45-2
54382-92001	58-1-2	54525-32241	61-2	89140-00009	45-2
54385-12001	58-2	54525-32261	61-3	89140-00009	45-3
54385-12111	58-2	54525-32271	61-3	89140-00009	45-3
54385-12111	58-1-2	54525-32281	61-3	89140-00009	46-2
54385-12151	58-2	54525-32361	40-4	89140-00009	46-2
54385-12151	58-1-2	54525-32401	40-3	89140-00009	46-2
54385-12171	58-2	54525-32411	40-3	89140-00009	46-3
54385-12171	58-1-2	54525-32421	40-3	89140-00010	45-4
54385-12201	58-2	54525-42441	40-2	89140-00010	46-3
54385-12201	58-1-2	54525-32471	60-2	90100-16990	19-2
54385-12221	58-2	54525-32481	60-2	90100-17090	19-2
54385-12221	58-1-2	54525-32501	10-2	90100-17190	19-2

Printed in Japan

部品番号 Part No.	頁 Page	部品番号 PartNo.	頁 Page	部品番号 Part No.	頁 Page
90100-17201	19-2	100952	19-3	B-21001-00690	43-2
90100-17490	19-2	106352	18-3	B-21001-00690	43-3
90100-17690	19-2	106352	18-3	B-21001-40102	43-3
90100-93690	19-2	106735	18-2	B-21011-40201	43-2
90100-93790	19-2	3908024	18-2	B-21011-40201	43-2
90100-94090	19-3	3978246	59-2	B-21011-40301	43-3
90100-95090	19-3	3978251	59-2	B-21011-40601	43-2
90100-95390	19-4	3988555	59-2	B-21011-40701	43-2
90100-96590	18-2	6672770	19-3	B-21011-40701	43-3
90100-96690	18-2	6672278	19-3	B-21011-40707	43-2
90100-96790	18-2	675248	19-3	B-21011-40801	43-2
90100-18290	19-2	675249	19-3	B-21011-40801	43-3
90100-09200	18-2	675057	19-2	B-21011-40827	43-2
90204-18290	19-2	710288	19-3	B-21011-42001	43-3
90106-04391	19-2	B-20011-20201	17-2	B-21011-43575	43-2
90106-05890	18-3	B-20011-20302	17-2	B-21011-43576	43-2
90106-05990	18-2	B-20011-20404	17-2	B-21013-40102	43-3
90106-06790	18-3	B-20011-20504	17-2	B-21013-41409	43-2
90106-06890	18-3	B-20011-20602	17-2	B-21013-41466	43-2
90106-10489	19-2	B-20011-20701	17-2	B-21021-40401	43-3
90106-10490	19-2	B-20011-20801	17-2	B-21021-40402	43-3
90106-10590	19-2	B-20011-21001	17-2	B-21111-40407	43-2
90106-34990	18-3	B-20011-21101	17-2	B-21111-40504	43-2
90106-35090	18-3	B-20011-21200	17-2	B-21111-40504	43-3
90106-45590	18-3	B-20011-21301	17-2	B-21111-40602	43-2
90106-65690	18-2	B-20011-21401	17-2	B-21111-40602	43-2
90106-88090	18-2	B-20011-21501	17-2	B-21111-40706	43-2
90109-08890	18-3	B-20011-25151	17-2	B-21111-40708	43-3
90762-68902	45-2	B-20211-11501	48-2	B-21111-40907	43-2
90762-68902	54-3	B-21001-00046	43-3	B-21111-40907	43-3
93951-94700	5A-4	B-21001-00212	43-2	B-21111-43001	43-2
97103-35431	55-3	B-21011-00213	43-2	B-21111-43001	43-3
100173	19-2	B-21001-00213	43-3	B-21113-40004	43-3
100939	19-2	B-21001-00266	43-3	B-23061-40505	48-2
100941	19-3	B-21001-00314	43-3	B-23061-40601	48-2
100943	19-3	B-21001-00332	43-3	B-23063-40105	48-2
100944	19-3	B-21001-00333	43-3	B-23121-01502	27-2
100946	19-3	B-21001-00334	43-3	B-23121-01502	27-3
100947	19-3	B-21001-00334	43-3	B-23121-01703	27-2
100951	19-4	B-21001-00334	43-2	B-23121-02003	27-2

Printed in Japan

部品番号 Part No.	頁 Page	部品番号 PartNo.	頁 Page	部品番号 Part No.	頁 Page
B-23121-02305	27-3	B 95141-01000	17-2	BK-7037018100	16-2
B-23121-02604	27-2	BE-0839 49 686A	33-2	BK-7037019000	16-2
B-23121-02701	27-2	BE-0839 49 698	33-2	BK-7038001001	16-2
B-23121-03506	27-3	BE-2657 49 699	33-2	BK-7038014100	16-3
B-23121-03801	27-3	BE-992850800	33-2	BK-7038015000	16-3
B-23121-05403	27-3	BH-0906-003	22-2	BK-7038016000	16-3
B-23121-06201	27-3	BH-0940-502	22-2	BK-7038020000	16-2
B-23121-06402	27-3	BH-0972-002	22-2	BK-7045915500	13-2
B-23131-01212	27-2	BH-5050-631	22-2	BK-70469019100	16-2
B-23131-04503	27-3	BK-1025147000	13-3	BK-7046915500	13-2
B-23211-02503	27-4	BK-1025145000	12-4	BK-7101013000	14-2
B-23221-00408	27-2	BK-650022000	12-4	BK-7101013000	15-3
B-23221-00907	27-4	BK-6502190000	12-3	BK-7101036000	16-2
B-23221-01108	27-3	BK-6504050000	12-4	BK-7101036000	13-2
B-23221-01403	27-4	BK-6504100000	12-4	BK-7102002000	14-3
B-23221-02004	27-4	BK-6504300000	12-3	BK-7105003000	15-2
B-23221-02205	27-3	BK-6504300101	12-3	BK-7105006001	15-2
B-23221-02207	27-4	BK-6504300500	12-3	BK-7105007001	15-2
B-23221-02304	27-3	BK-6504300600	12-3	BK-7105010000	15-2
B-23221-02604	27-3	BK-6504320000	12-3	BK-7105017000	15-3
B-23221-02801	27-2	BK-6504410000	12-3	BK-7105019000	15-3
B-23221-03001	27-3	BK-6504420000	12-4	BK-7105020001	15-2
B-23221-03102	27-3	BK-651150000	12-4	BK-7105022002	15-3
B-23221-03306	27-2	BK-7009015020	13-3	BK-7105023001	15-3
B-23221-03308	27-4	BK-7031018000	16-2	BK-7105025000	15-3
B-23221-04403	27-2	BK-7037001001	16-2	BK-7105029000	15-3
B-23221-04705	27-4	BK-7037002000	16-2	BK-7105030000	15-2
B-23221-05101	27-2	BK-7037003000	16-2	BK-7105031001	15-2
B-23222-00503	27-2	BK-7037004000	16-2	BK-7105036000	15-2
B-23223-00113	27-3	BK-7037005000	16-2	BK-7105037000	15-2
B-23223-00305	27-4	BK-7037006001	16-2	BK-7105038000	15-2
B-23231-04302	27-3	BK-7037008000	16-2	BK-7105039001	15-2
B-23331-03203	27-4	BK-7037009000	16-2	BK-7105040000	15-2
B-23551-02606	27-2	BK-7037010001	16-2	BK-7105042000	15-2
B-91111-60102	43-2	BK-7037011001	16-2	BK-7106001000	14-2
B-91111-60102	43-3	BK-7037012001	16-2	BK-7106002000	14-2
B-92601-06221	43-3	BK-7037013000	16-2	BK-7106003000	14-2
B-92702-06221	43-2	BK-7037014100	16-2	BK-7106004000	14-2
B-94101-10252	43-2	BK-7037014200	16-2	BK-7106005000	14-2
B-94101-12302	27-4	BK-7037015000	16-2	BK-7106006000	14-2

Printed in Japan

部品番号 Part No.	頁 Page	部品番号 PartNo.	頁 Page	部品番号 Part No.	頁 Page
BK-7106008000	14-2	BK-7705370000	12-4	BK-7755016000	13-3
BK-7106010000	14-2	BK-7706210000	12-3	BK-7755028000	13-2
BK-7106011000	14-2	BK-7706400000	12-3	BK-7755902021	13-2
BK-6106012000	14-2	BK-7706931520	12-2	BK-7800005000	13-2
BK-7106013000	14-2	BK-7750028000	13-3	BK-7803009000	12-2
BK-7106014000	14-2	BK-7750029000	13-3	BK-8102508000	13-3
BK-7106015000	14-2	BK-7750030000	13-3	BK-K421620835	15-2
BK-7106016000	14-2	BK-7750032000	14-3	BK-K700201223	15-3
BK-7106017000	14-2	BK-7750034000	14-3	BK-K700201223	15-2
BK-7106020000	14-2	BK-7750038000	13-2	BK-K700202434	12-3
BK-7106025000	14-2	BK-7750041000	13-3	BK-K700202434	14-3
BK-7106920000	14-2	BK-7753001000	13-2	BK-K700202434	15-2
BK-7107001000	14-3	BK-7753003001	13-2	BK-K700301621	15-3
BK-7107006000	14-3	BK-7753008000	13-3	BK-K700503016	13-2
BK-7107910300	14-3	BK-7753009000	13-3	BK-K703003034	13-2
BK-7113001000	15-2	BK-7753010000	13-3	BK-K704012414	12-3
BK-7113002000	15-2	BK-7753013001	13-3	BK-K704300108	12-3
BK-7113004000	15-3	BK-7753014000	13-3	BK-K704300108	14-2
BK-7113027000	15-2	BK-7753019000	13-2	BK-K704300415	12-2
BK-7113032000	15-2	BK-7753020001	13-2	BK-8051092520	15-2
BK-7113930020	15-2	BK-7753021000	13-2	BK-8051118000	14-2
BK-7702170000	12-3	BK-7753022000	13-2	BK-8051401200	12-4
BK-7702220000	12-3	BK-7753024001	13-3	BK-8051401200	12-4
BK-7702260000	12-3	BK-7753025000	13-2	BK-8054112500	12-2
BK-7702270000	12-3	BK-7753026000	13-2	BK-8054113500	12-3
BK-7702280000	12-2	BK-7753031000	13-3	BK-8061401200	14-2
BK-7702290000	12-3	BK-7753032100	13-3	BK-8102508000	15-2
BK-7702320000	12-2	BK-7753032300	13-4	BK-8113352100	12-3
BK-7702320000	13-2	BK-7753032400	13-4	BK-8131011230	15-2
BK-7702330001	12-2	BK-7753032600	13-4	BK-8132017250	15-2
BK-7702340001	12-2	BK-7753034000	13-3	BK-8145537400	13-3
BK-7705010001	12-3	BK-7753037000	13-4	BK-N803100300	15-3
BK-7705020000	12-3	BK-7753039000	13-3	C-51-62001-52340	20-2
BK-7705030001	12-3	BK-7753041000	13-3	C-52-51314-04240	20-2
BK-7705040000	12-2	BK-7753042001	13-3	C-52-61302-62311	20-2
BK-7705050001	12-3	BK-7753046000	13-2	C-52-61303-63450	20-2
BK-7705120000	12-2	BK-7753047000	13-2	C-52-61303-69010	20-3
BK-7705160000	12-2	BK-7753049000	13-2	C-52-61306-62430	20-2
BK-7705180000	12-2	BK-7753051000	13-2	C-52-61307-02320	20-2
BK-7705360000	12-4	BK-7753058000	13-2	C-52-61307-04320	20-2

Printed in Japan

部品番号 Part No.	頁 Page	部品番号 PartNo.	頁 Page	部品番号 Part No.	頁 Page
C-52-61312-61140	20-2	F-1015-611	41-2	J-202-11300	35-3
C-52-61312-62380	20-2	F-1015-612	41-2	J-202-22802	35-3
C-52-61312-64010	20-2	F-1020-004	41-2	J-203-11403	35-3
C-52-61312-65000	20-2	F-8025-081	41-2	J-203-12100	35-3
C-52-61312-67130	20-2	J-0141-1008	35-4	J-203-12300	35-3
C-52-61312-67140	20-2	J-0271-0416	35-4	J-203-12504	35-3
C-52-61314-32400	20-2	J-0303-1025	35-4	J-203-12700	35-3
C-52-61314-33610	20-3	J-1110-0026	35-3	J-203-20100	35-2
C-52-61314-42400	20-2	J-1140-0002	35-2	J-203-20600	35-2
C-52-61314-43610	20-3	J-1142-0002	35-2	J-203-25505	35-3
C-52-61325-11001	20-2	J-1142-0003	35-3	J-203-25700	35-3
C-52-61325-13511	20-3	J-1151-0003	35-4	J-203-28600	35-4
C-52-61325-21001	20-2	J-1174-0116	35-4	J-203-29200	35-4
C-52-61325-23511	20-3	J-1180-0040	35-3	J-203-29300	35-4
C-52-61325-52011	20-2	J-1184-0003	35-4	J-203-29600	35-4
C-52-61325-52001	20-2	J-1184-0006	35-4	J-203-29700	35-4
C-52-61325-52070	20-2	J-1184-0007	35-3	J-203-29800	35-4
C-52-61325-52080	20-2	J-1184-0013	35-2	J-203-29900	35-4
C-52-61325-52210	20-2	J-1192-0001	35-2	J-203-30700	35-4
C-52-61325-52230	20-2	J-1192-0001	35-3	J-204-10407	35-2
C-52-61325-52950	20-2	J-1207-0012	35-4	J-9320-0013	35-2
C-90-0407-0610	20-3	J-1221-0001	35-4	J-9320-0314	35-2
C-90-0527-0815	20-3	J-1224-0003	35-4	J-9320-4043	35-2
C-90-3100-2522	20-3	J-1271-0022	35-2	N-36110-58050	21-2
C-K2-61325-13511	20-3	J-1271-0022	35-3	N-36125-85460	21-2
C-K2-61325-32511	20-3	J-1304-0037	35-2	N-36126-24200	21-2
F-0131-008	41-2	J-1310-0001	35-3	N-36133-85460	21-2
F-0201-029	41-2	J-1310-0009	35-2	N-36134-85460	21-2
F-0201-091	41-2	J-1310-0016	35-2	N-36134-95960	21-2
F-0522-050	41-2	J-1313-0015	35-4	N-36135-91460	21-2
F-0535-050	41-2	J-1411-0004	35-3	N-36136-85460	21-2
F-0682-105	41-2	J-1412-0004	35-4	S-1130-052	26-2
F-0711-354	41-2	J-1414-0001	35-4	S-1330-171	26-2
F-0720-005	41-2	J-201-20700	35-2	S-1630-174	26-2
F-0730-017	41-2	J-201-21300	35-2	S-1700-014	26-2
F-0859-087	41-2	J-201-21400	35-2	S-2430-038	26-2
F-1001-600	41-2	J-201-21600	35-2	S-7020-106	26-2
F-1011-603	41-2	J-201-30000	35-4	S-7107-001	26-2
F-1014-602	41-2	J-201-31100	35-4	S-7200-025	26-2
F-1014-607	41-2	J-202-10602	35-2	S-7220-064	26-2

Printed in Japan

部品番号 Part No.	頁 Page	部品番号 PartNo.	頁 Page	部品番号 Part No.	頁 Page
S-7220-065	26-2				
S-7220-066	26-2				
S-7220-067	26-2				
S-7220-068	26-2				
S-7400-027	26-2				
S-7410-006	26-2				
S-7410-007	26-2				
S-7410-008	26-2				
S-7410-009	26-2				
S-7410-010	26-2				
S-7500-036	26-2				
S-8010-033	26-2				
S-8010-041	26-2				
S-8110-020	26-3				
S-8114-013	26-2				
S-8127-003	26-2				
S-8210-005	26-2				
S-8214-007	26-3				
S-8227-002	26-3				
S-8320-014	26-3				
S-8340-013	26-3				
S-8340-058	26-3				
S-VTAA21Z-1	26-2				
Z-1-81900-071-0	1-3				
Z-9-0106-1032-0	22-2				
Z-9-0903-1010-0	22-2				
Z-9-0915-0510-0	22-2				
Z-9-0915-0510-0	22-2				
Z-9-0918-0045-0	22-2				
Z-9-8253-0109-0	5A-2				

Printed in Japan

基本マスタパーツマニアル
Base Master Parts Manual PMF—437A

昭和55年3月 発行
昭和55年10月 改訂

東洋運搬機株式会社

本 社 大阪市西区京町堀1—15—10

発行担当 産車サービス部 資料班

Date of Revised : October 1980

TOYO UMPANKI CO., LTD.

TRADING OFFICE / 15-5. 1 chome, Nishi-shimbashi. Minato-ku, Tokyo, Japan
CABLE ADDRESS / TOYOUMPANKI TOKYO

無断で転載・複製を禁ず
Reproduction Forbidden

F—5510030 Printed in Japan